GOBIERNO NACIONAL
CON PASO FIRME

# GACETA OFICIAL

## Edición Digital

**AÑO** **Panamá, R. de Panamá martes 24 de noviembre de 2026** **N° 30659 I**

CONTENIDO

**AUTORIDAD NACIONAL DE LOS SERVICIOS PÚBLICOS**

Resolución AN N° 22195-Elec
(viernes 16 de octubre 2026)

POR LA CUAL SE APRUEBA EL PLAN DE EXPANSIÓN DEL SISTEMA INTERCONECTADO NACIONAL CORRESPONDIENTE AL AÑO 2025, PRESENTADO POR LA EMPRESA DE TRANSMISIÓN ELÉCTRICA, S.A. (ETESA). TOMO XIV

*República de Panamá*

**AUTORIDAD NACIONAL DE LOS SERVICIOS PÚBLICOS**

**Resolución AN No. 22195 -Elec Panamá, 16 de octubre de 2026**

"Por la cual se aprueba el Plan de Expansión del Sistema Interconectado Nacional correspondiente al año 2025, presentado por la Empresa de Transmisión Eléctrica, S.A. (ETESA)"

# TOMO XIV

Pág. 2601 a pág. 2800

Gaceta Oficial Digital
Para verificar la autenticidad de una representación **GO6B0601AF436C2**
en el sitio web www.gacetaoficial.gob.pa/validar-gaceta

C76-6405-6808-5C

2601

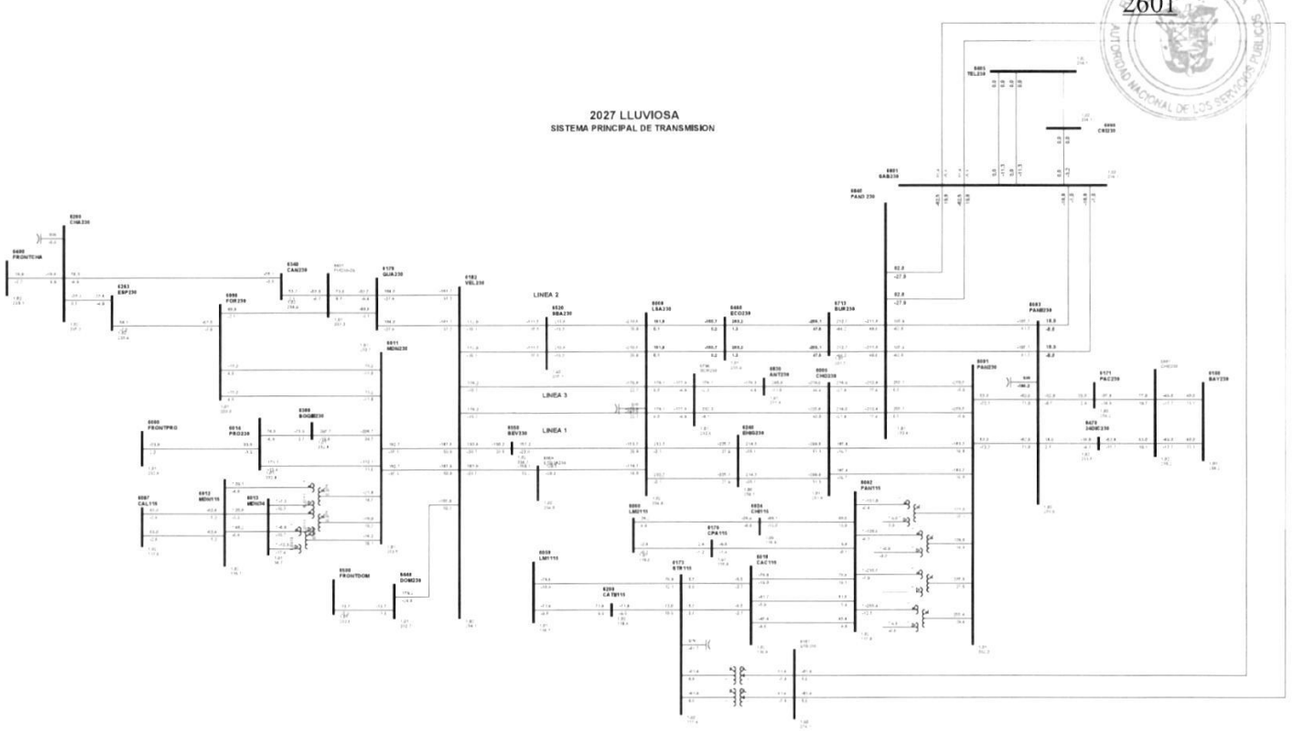


1

Gaceta Oficial Digital
Para verificar la autenticidad de una representación **GO6B0601AF436C2**
en el sitio web www.gacetaoficial.gob.pa/validar-gaceta

C77-6440-6500-5B

2602

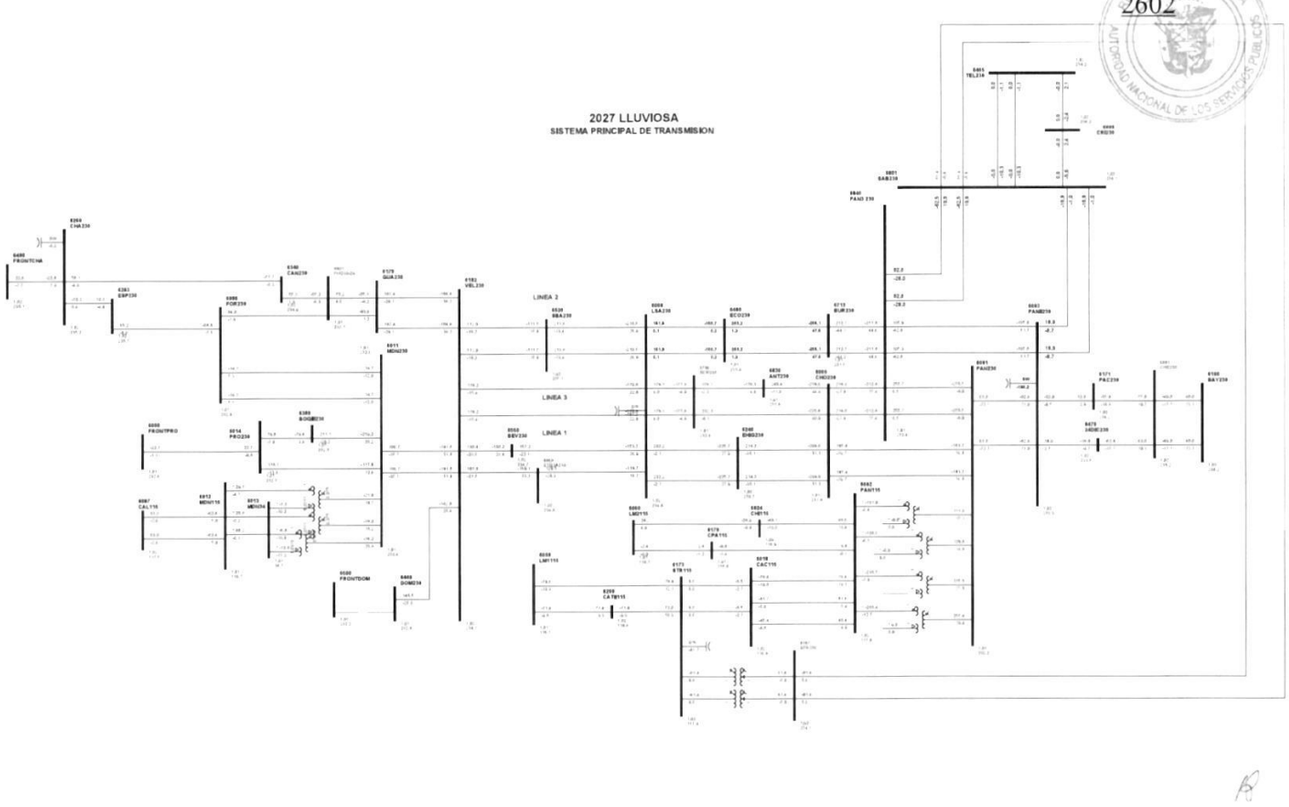


1

Gaceta Oficial Digital
Para verificar la autenticidad de una representación **GO6B0601AF436C2**
en el sitio web www.gacetaoficial.gob.pa/validar-gaceta

C78-6460-6713-2C

2603

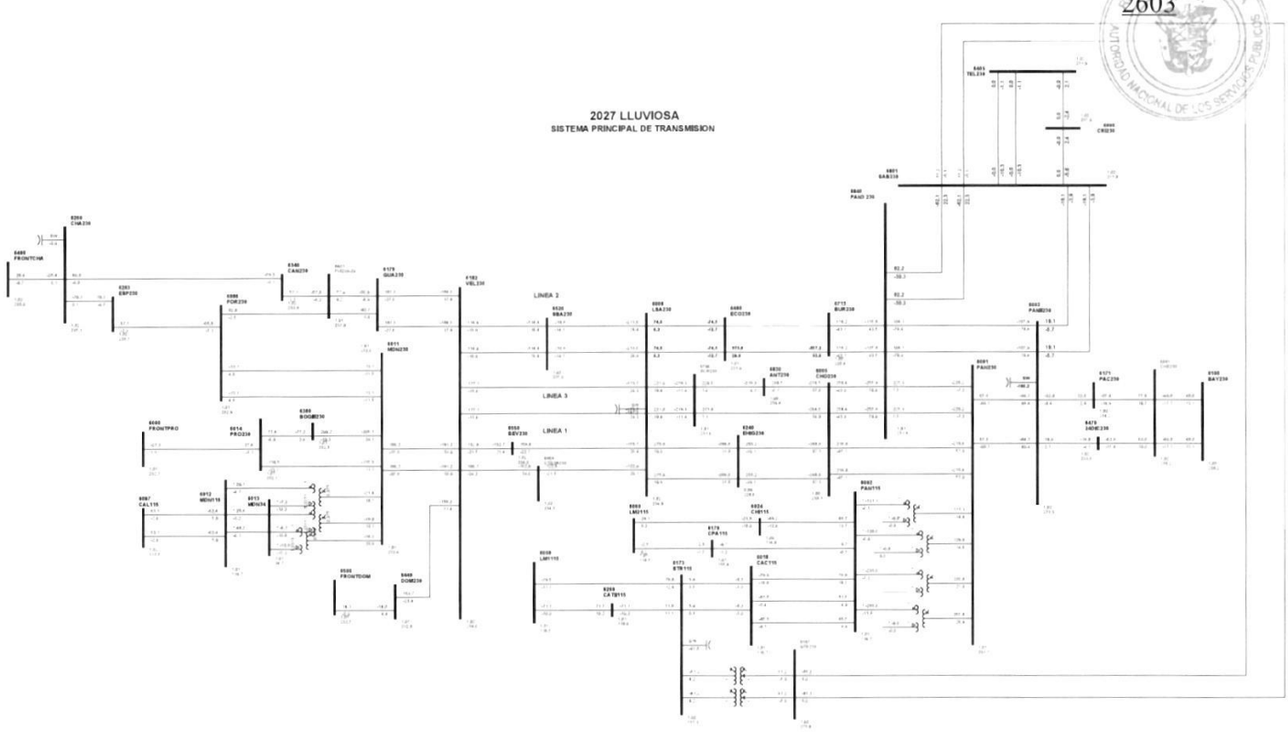


1

Gaceta Oficial Digital
Para verificar la autenticidad de una representación **GO6B0601AF436C2**
en el sitio web www.gacetaoficial.gob.pa/validar-gaceta

C79-6460-6713-3C

2604

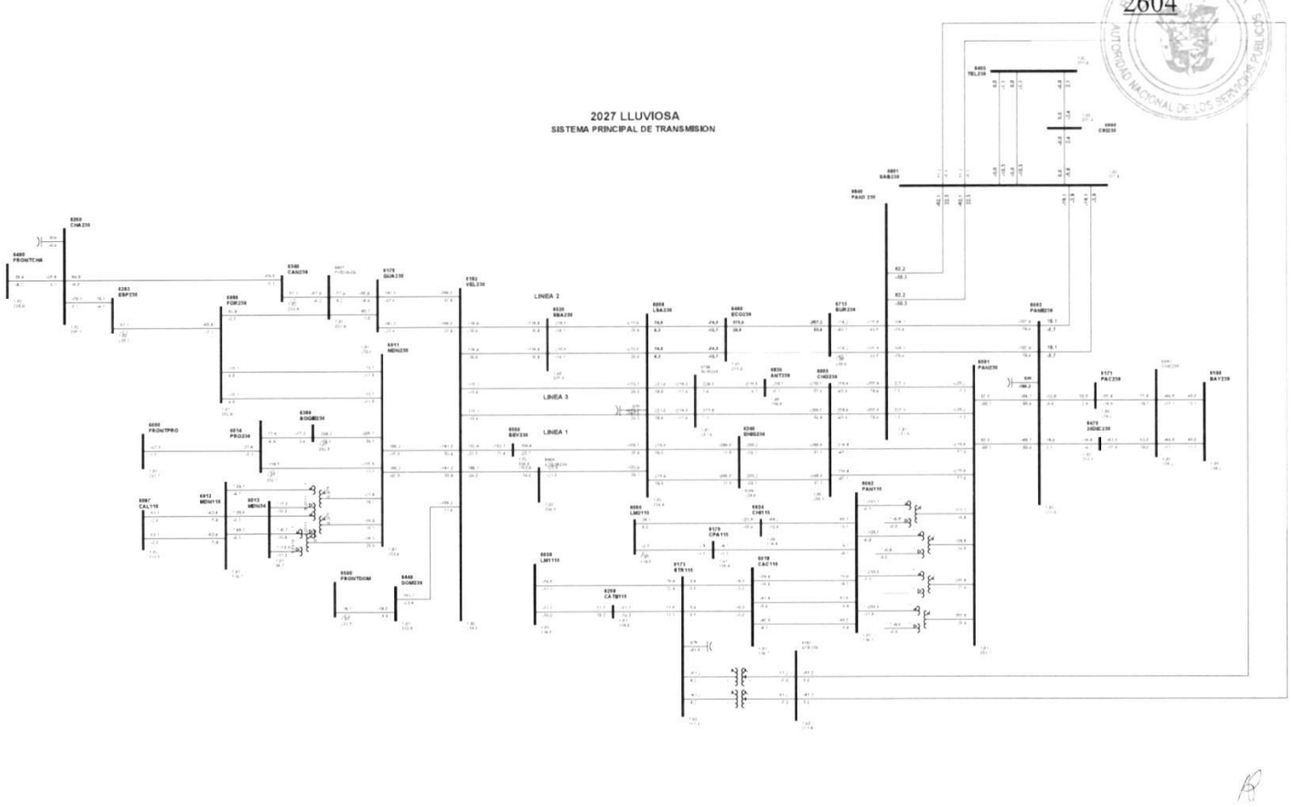


1

Gaceta Oficial Digital
Para verificar la autenticidad de una representación **GO6B0601AF436C2**
en el sitio web www.gacetaoficial.gob.pa/validar-gaceta

C80-6470-6861-2B

2605

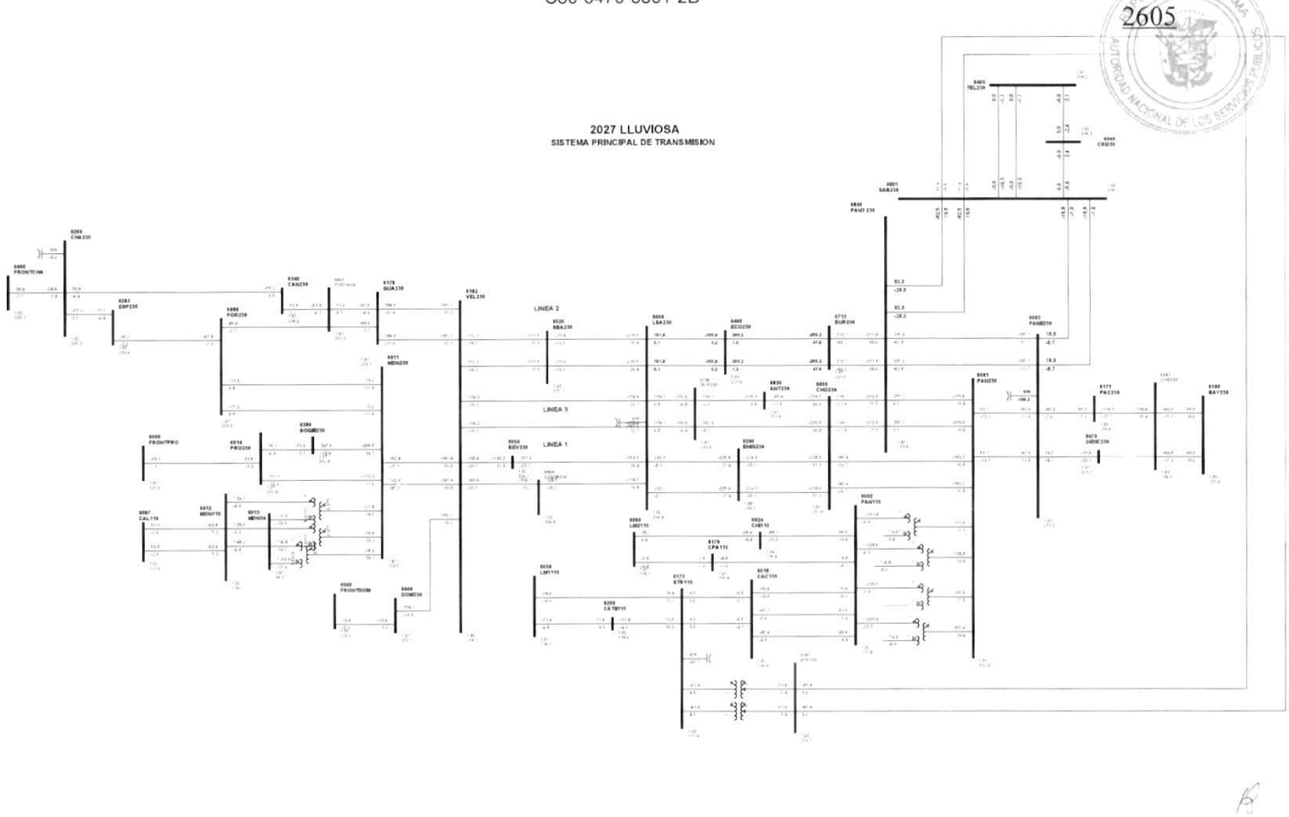


1

Gaceta Oficial Digital
Para verificar la autenticidad de una representación **GO6B0601AF436C2**
en el sitio web www.gacetaoficial.gob.pa/validar-gaceta

C81-6520-6855-1

2606

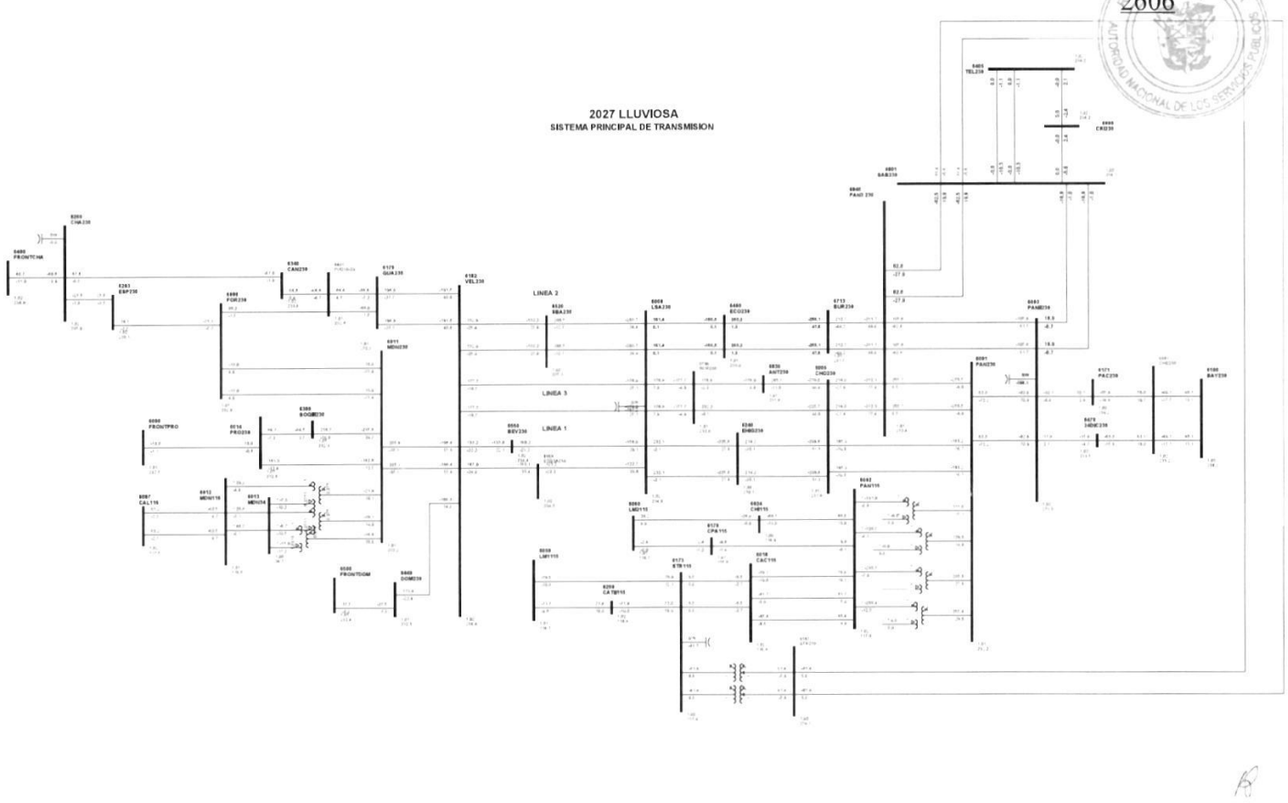


1

Gaceta Oficial Digital
Para verificar la autenticidad de una representación **GO6B0601AF436C2**
en el sitio web www.gacetaoficial.gob.pa/validar-gaceta

C82-6596-6830-9B

2607

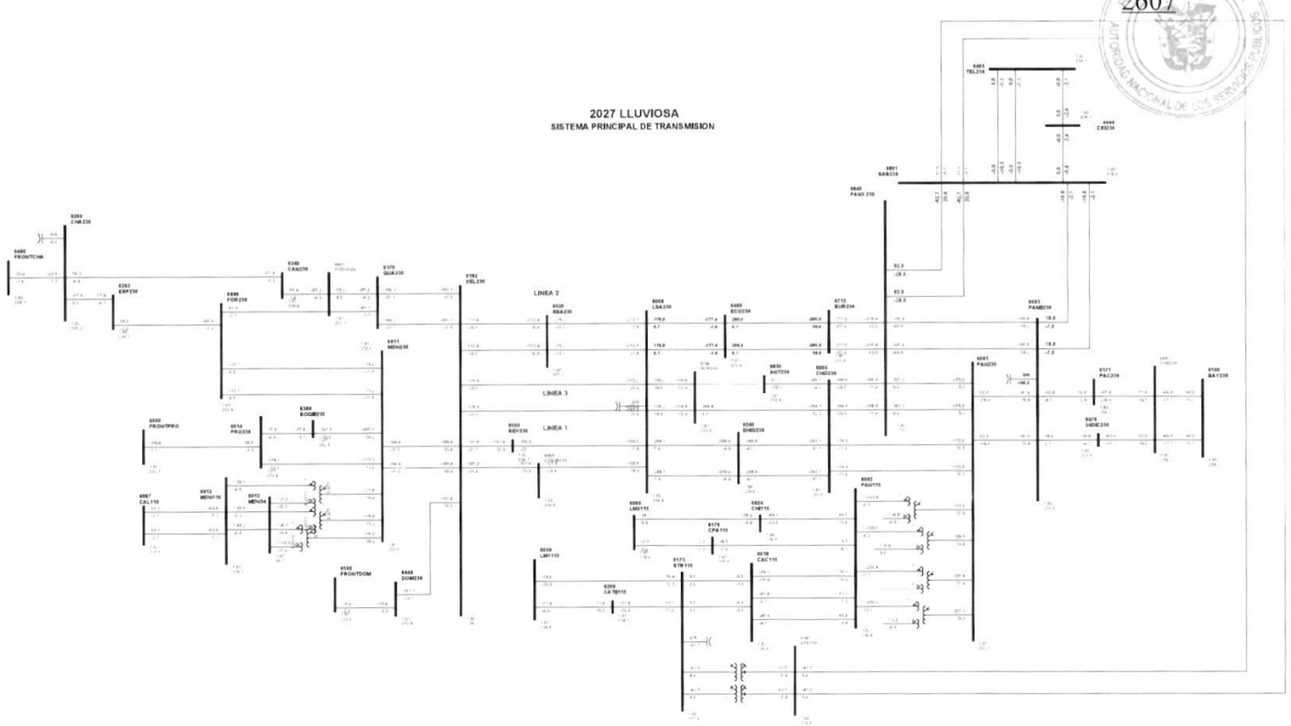


1

Gaceta Oficial Digital
Para verificar la autenticidad de una representación **GO6B0601AF436C2**
en el sitio web www.gacetaoficial.gob.pa/validar-gaceta

C83-6713-6840-2B

2608

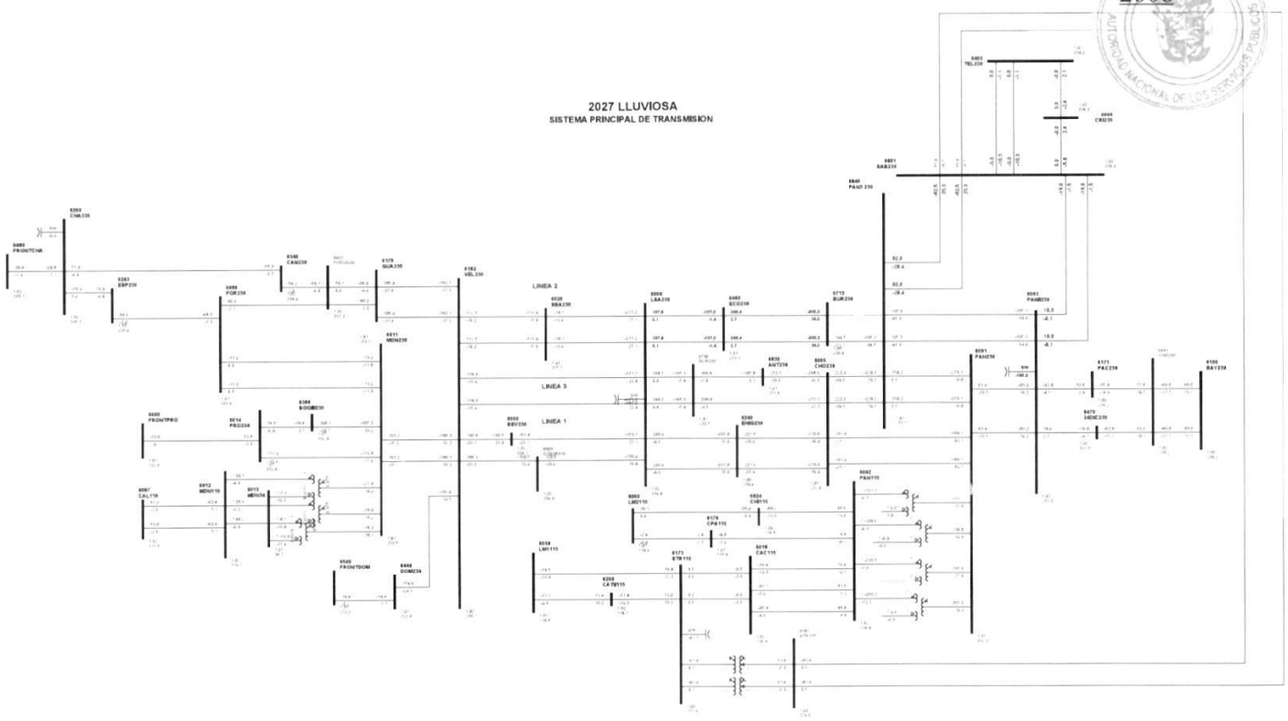


1

Gaceta Oficial Digital
Para verificar la autenticidad de una representación **GO6B0601AF436C2**
en el sitio web www.gacetaoficial.gob.pa/validar-gaceta

C84-6713-6840-3B

2609

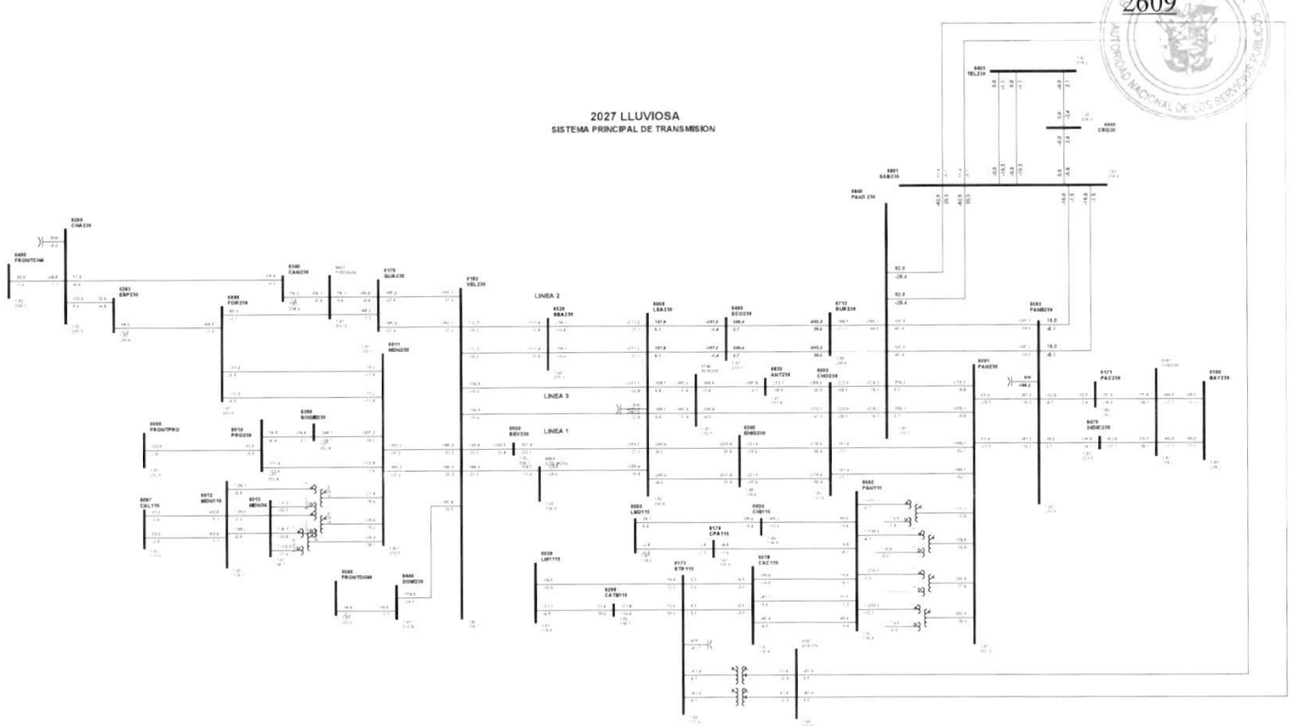


1

Gaceta Oficial Digital
Para verificar la autenticidad de una representación **GO6B0601AF436C2**
en el sitio web www.gacetaoficial.gob.pa/validar-gaceta

C85-6801-6808-4B

2610

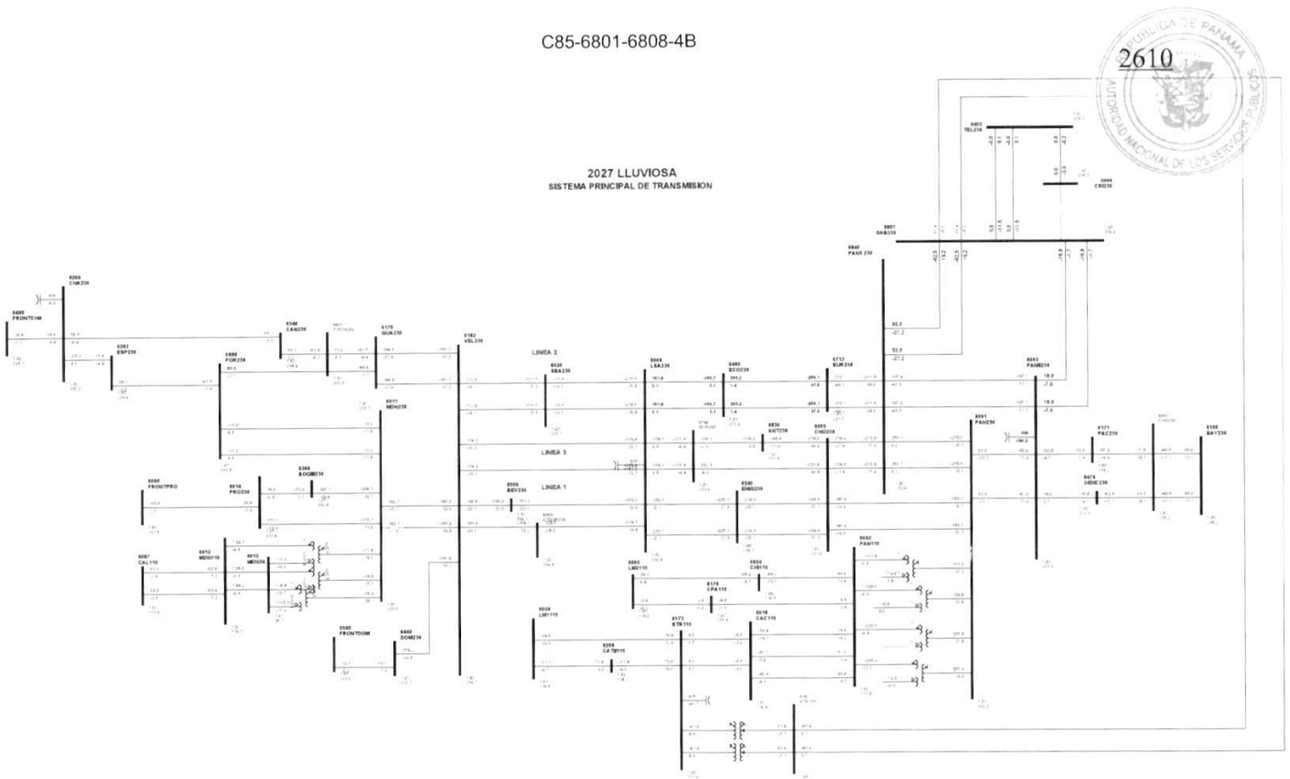


1

Gaceta Oficial Digital
Para verificar la autenticidad de una representación **GO6B0601AF436C2**
en el sitio web www.gacetaoficial.gob.pa/validar-gaceta

C86-6801-6840-58

2611

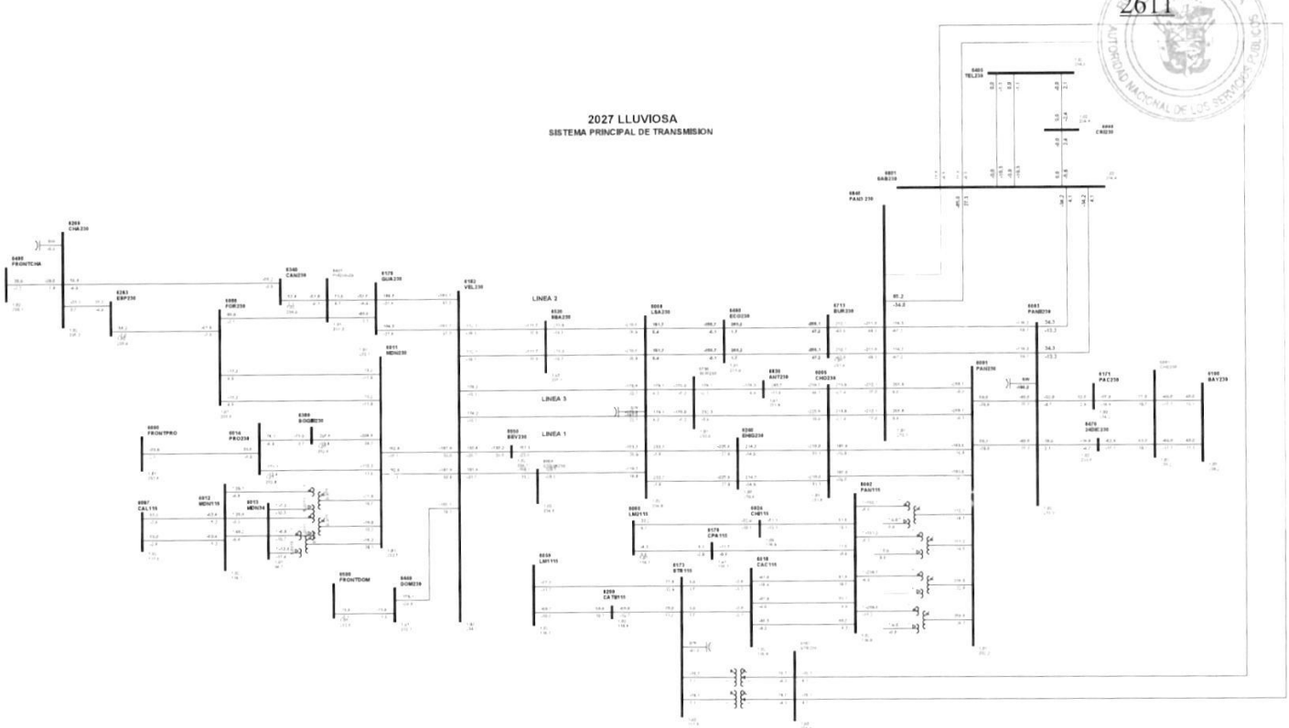


1

Gaceta Oficial Digital
Para verificar la autenticidad de una representación **GO6B0601AF436C2**
en el sitio web www.gacetaoficial.gob.pa/validar-gaceta

C87-6801-6840-59

2612

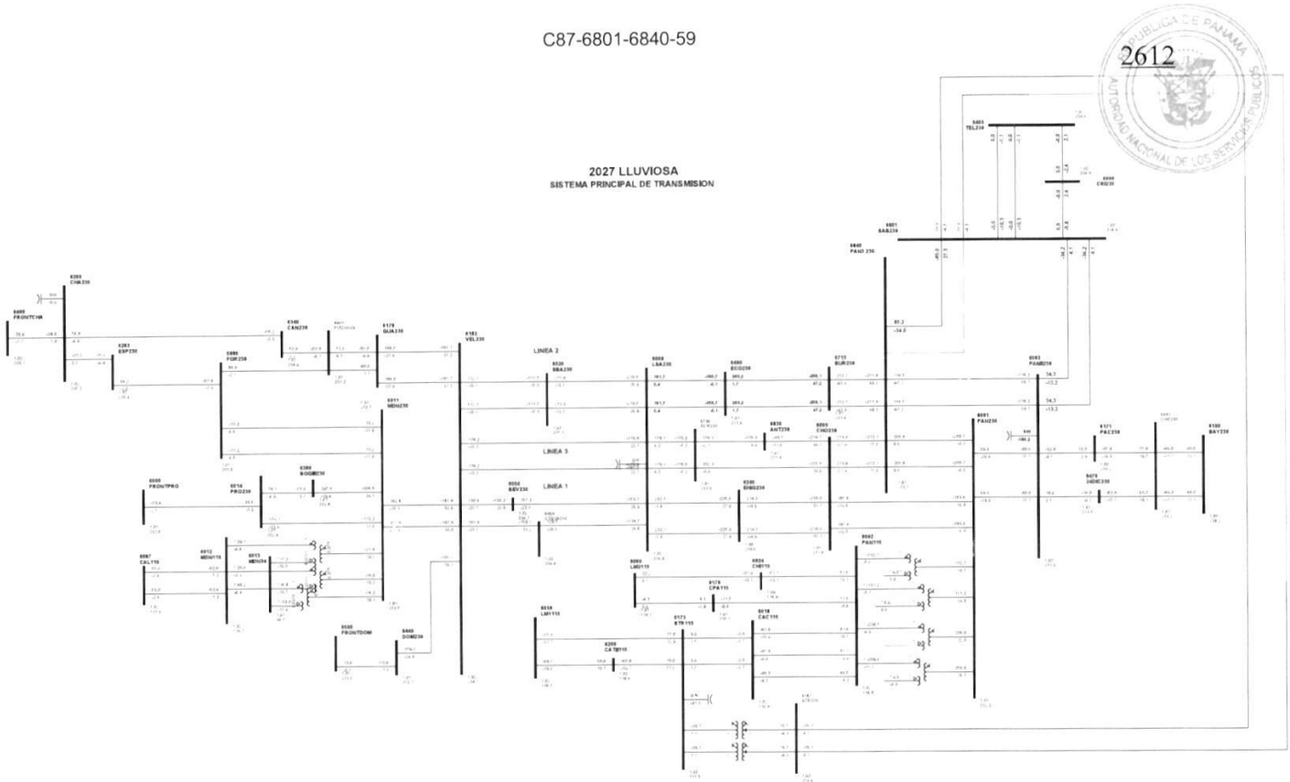


1

Gaceta Oficial Digital
Para verificar la autenticidad de una representación **GO6B0601AF436C2**
en el sitio web www.gacetaoficial.gob.pa/validar-gaceta

2613

# DEMANDA MEDIA AM

Gaceta Oficial Digital
Para verificar la autenticidad de una representación **GO6B0601AF436C2**
en el sitio web www.gacetaoficial.gob.pa/validar-gaceta

C1-6000-6014-10

2614

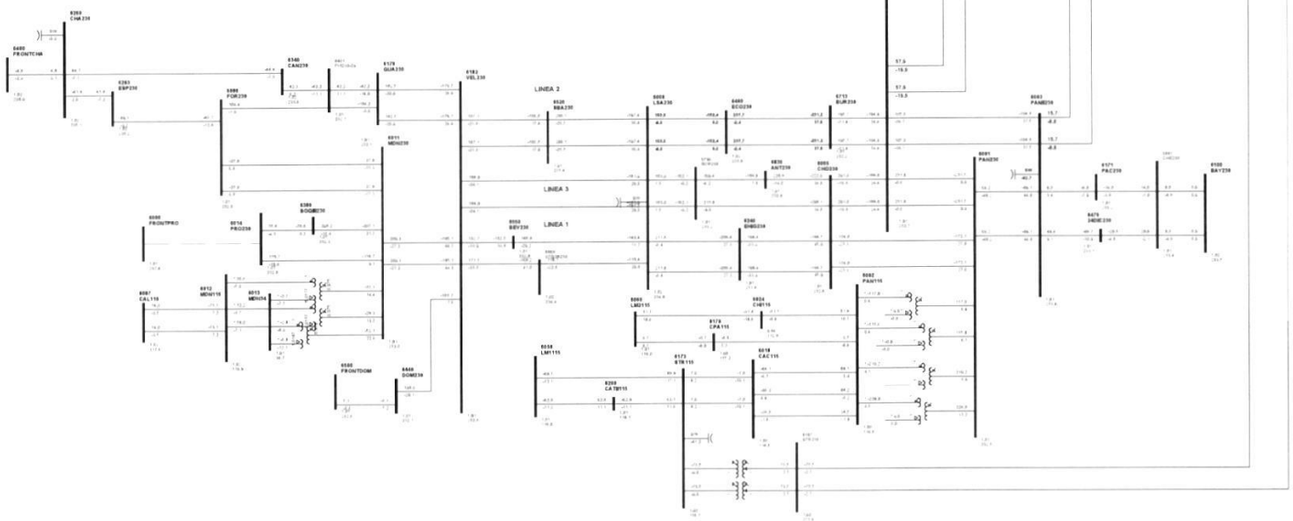


1

Gaceta Oficial Digital
Para verificar la autenticidad de una representación **GO6B0601AF436C2**
en el sitio web www.gacetaoficial.gob.pa/validar-gaceta

C2-6001-6003-1D

2615

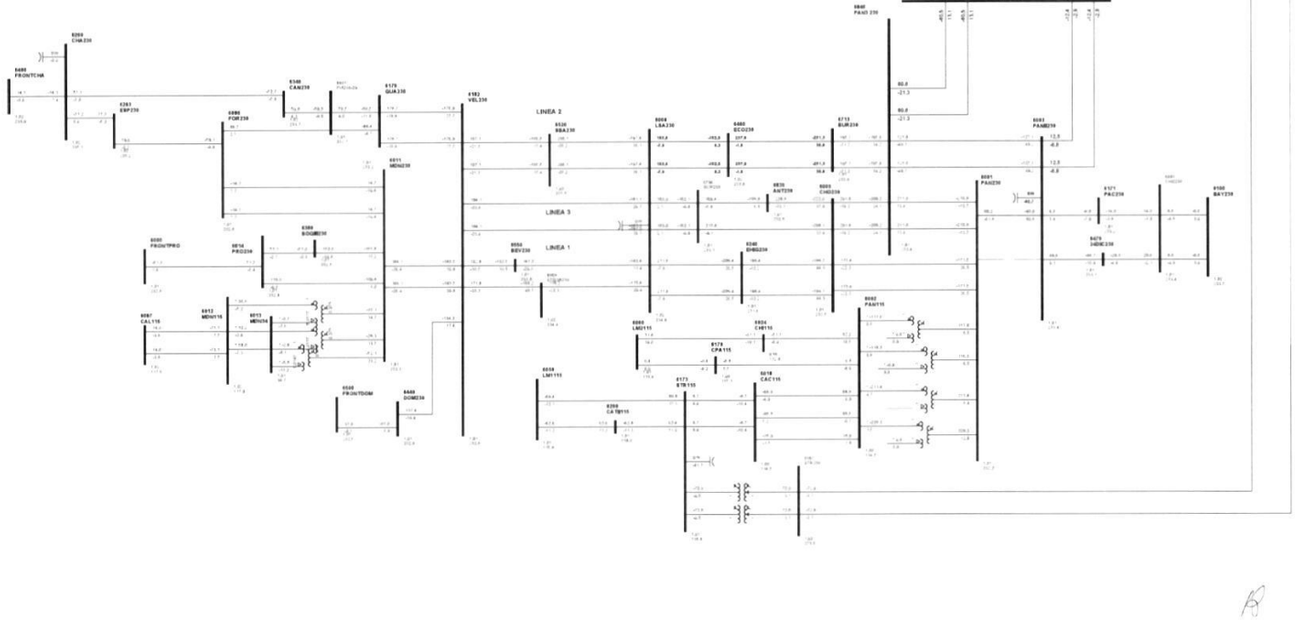


1

Gaceta Oficial Digital
Para verificar la autenticidad de una representación **GO6B0601AF436C2**
en el sitio web www.gacetaoficial.gob.pa/validar-gaceta

C3-6001-6003-2D

2616

REPUBLICA DE PANAMA
AUTORIDAD NACIONAL DE LOS SERVICIOS PUBLICOS

2027 LLUVIOSA
SISTEMA PRINCIPAL DE TRANSMISION

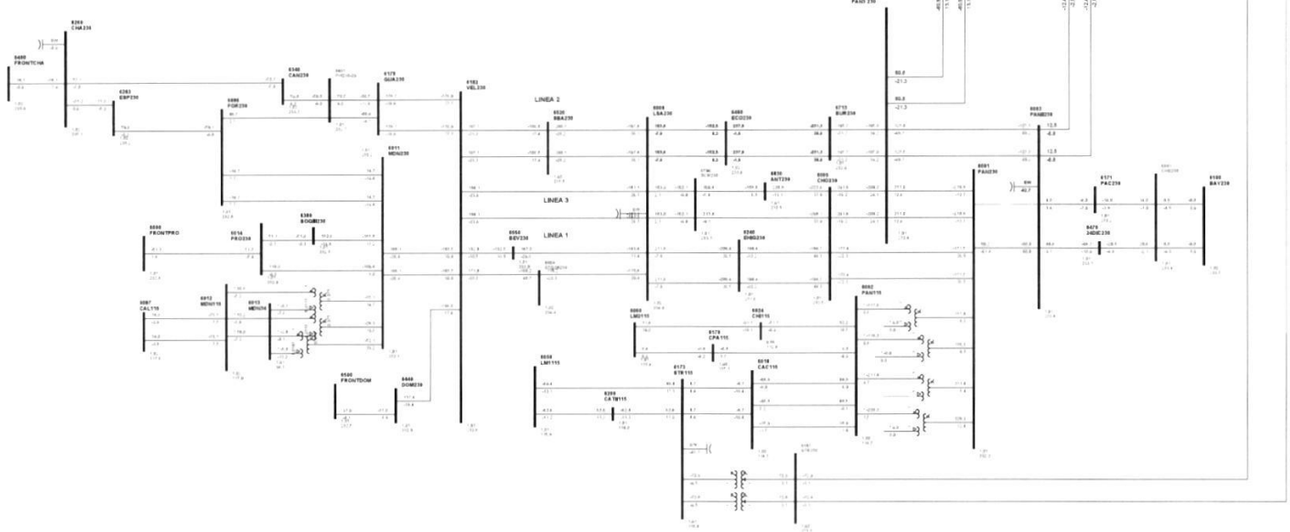


1

C4-6001-6005-3A

2617

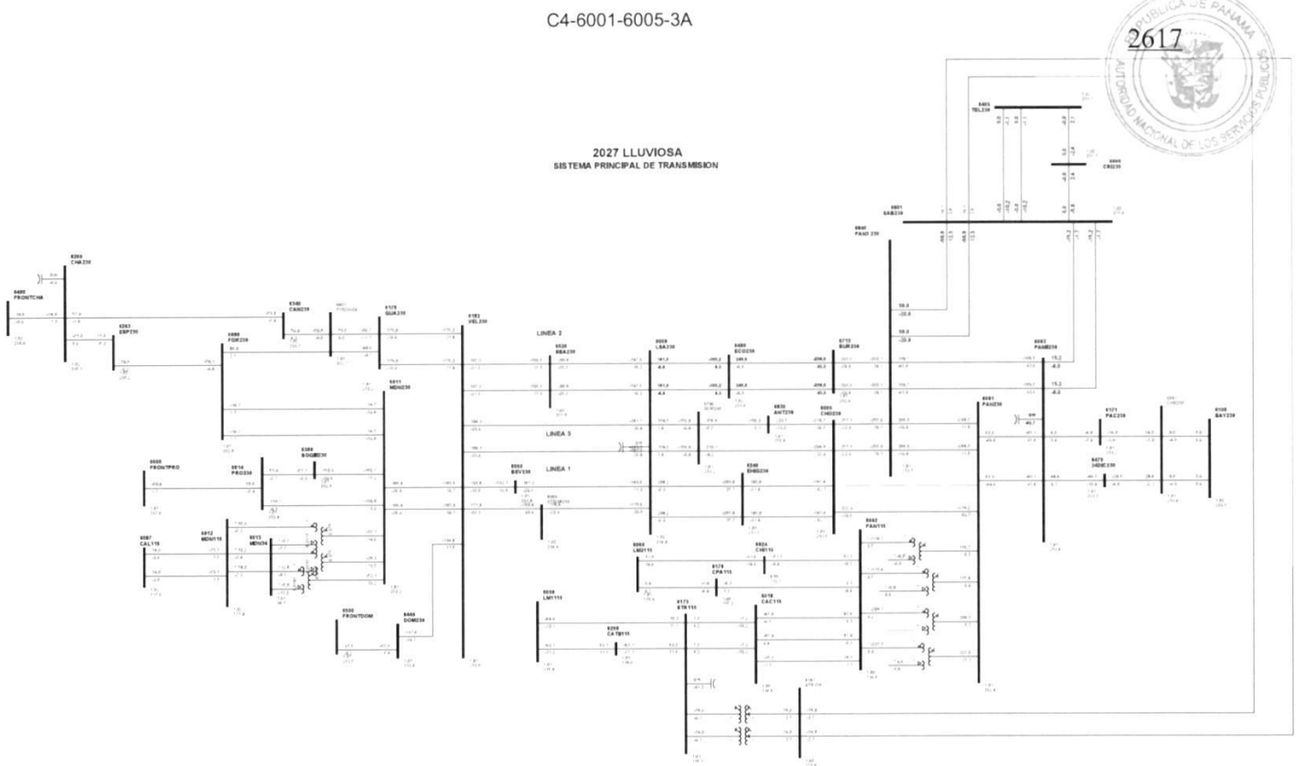


1

Gaceta Oficial Digital
Para verificar la autenticidad de una representación **GO6B0601AF436C2**
en el sitio web www.gacetaoficial.gob.pa/validar-gaceta

C5-6001-6005-4A

2618

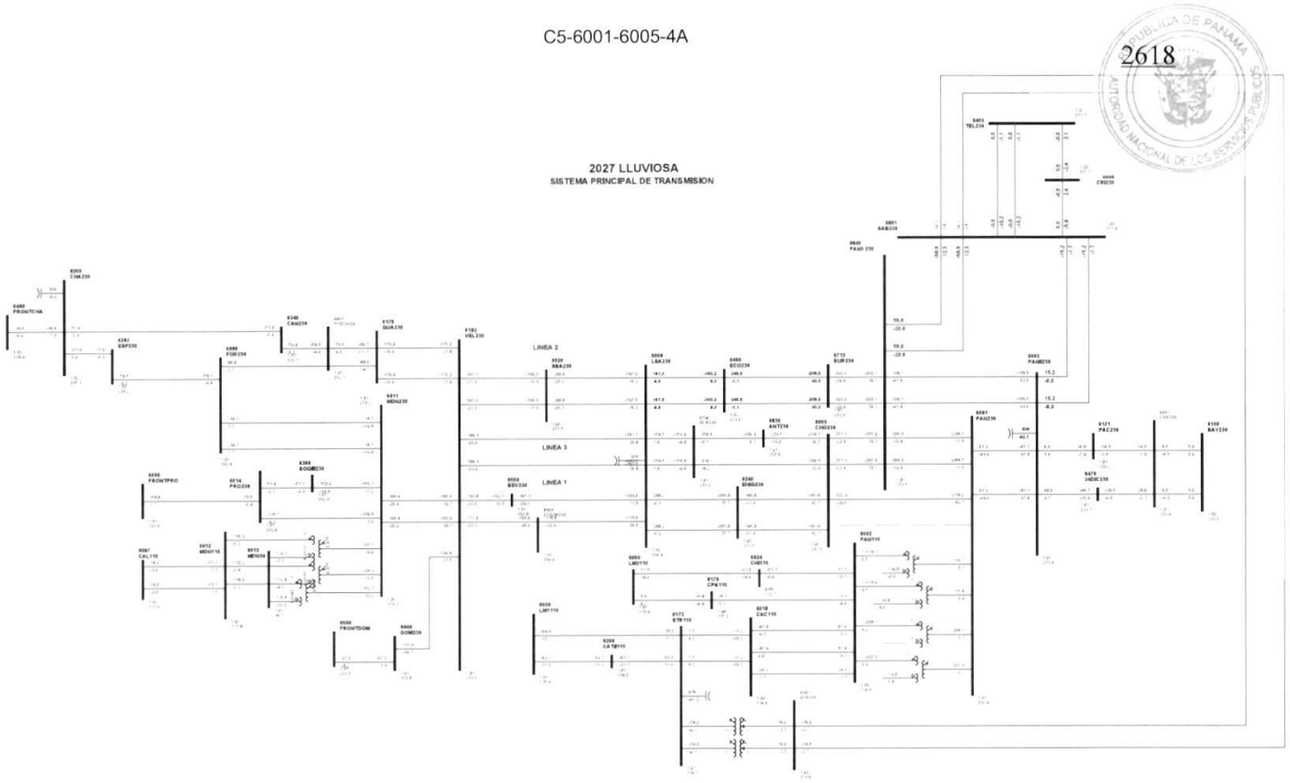


1

Gaceta Oficial Digital
Para verificar la autenticidad de una representación **GO6B0601AF436C2**
en el sitio web www.gacetaoficial.gob.pa/validar-gaceta

C6-6001-6840-7A

2619

REPÚBLICA DE PANAMÁ
AUTORIDAD NACIONAL DE LOS SERVICIOS PÚBLICOS

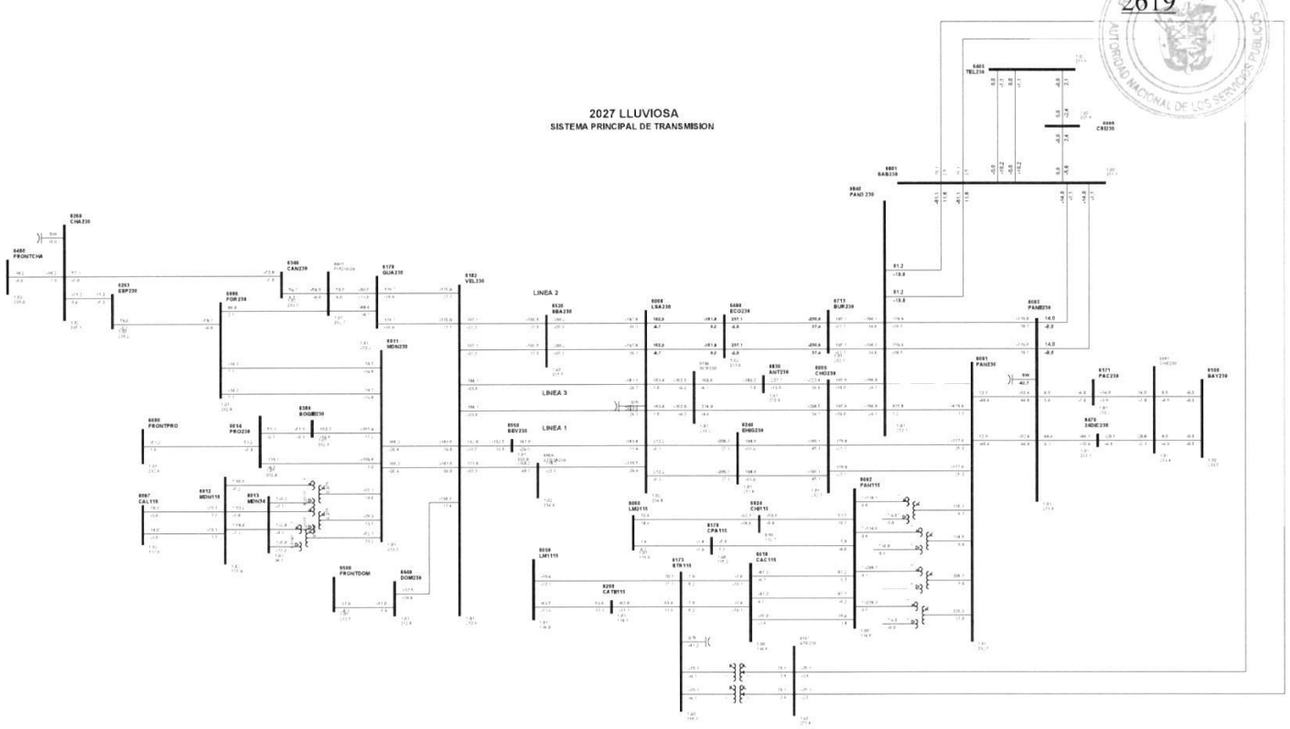


1

Gaceta Oficial Digital
Para verificar la autenticidad de una representación **GO6B0601AF436C2**
en el sitio web www.gacetaoficial.gob.pa/validar-gaceta

C7-6001-6840-8A

2620

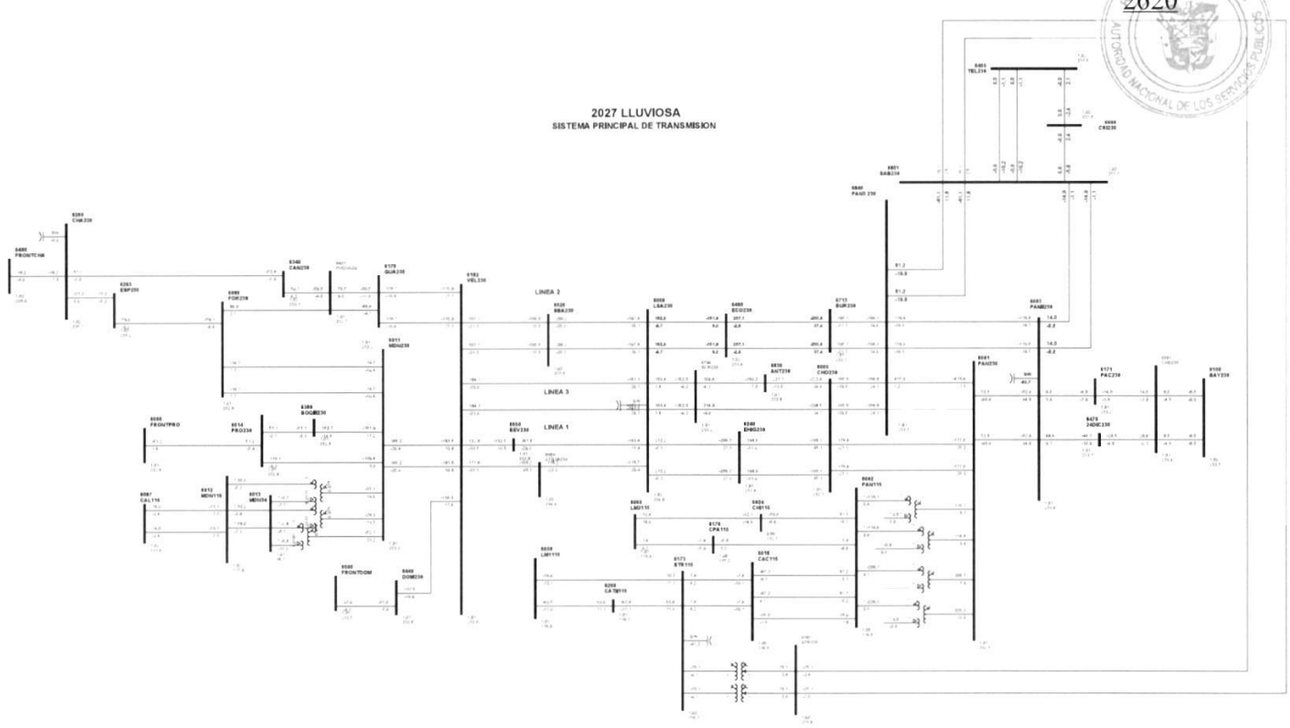


1

Gaceta Oficial Digital
Para verificar la autenticidad de una representación **GO6B0601AF436C2**
en el sitio web www.gacetaoficial.gob.pa/validar-gaceta

C8-6002-6018-12

2621

REPÚBLICA DE PANAMÁ
AUTORIDAD NACIONAL DE LOS SERVICIOS PÚBLICOS

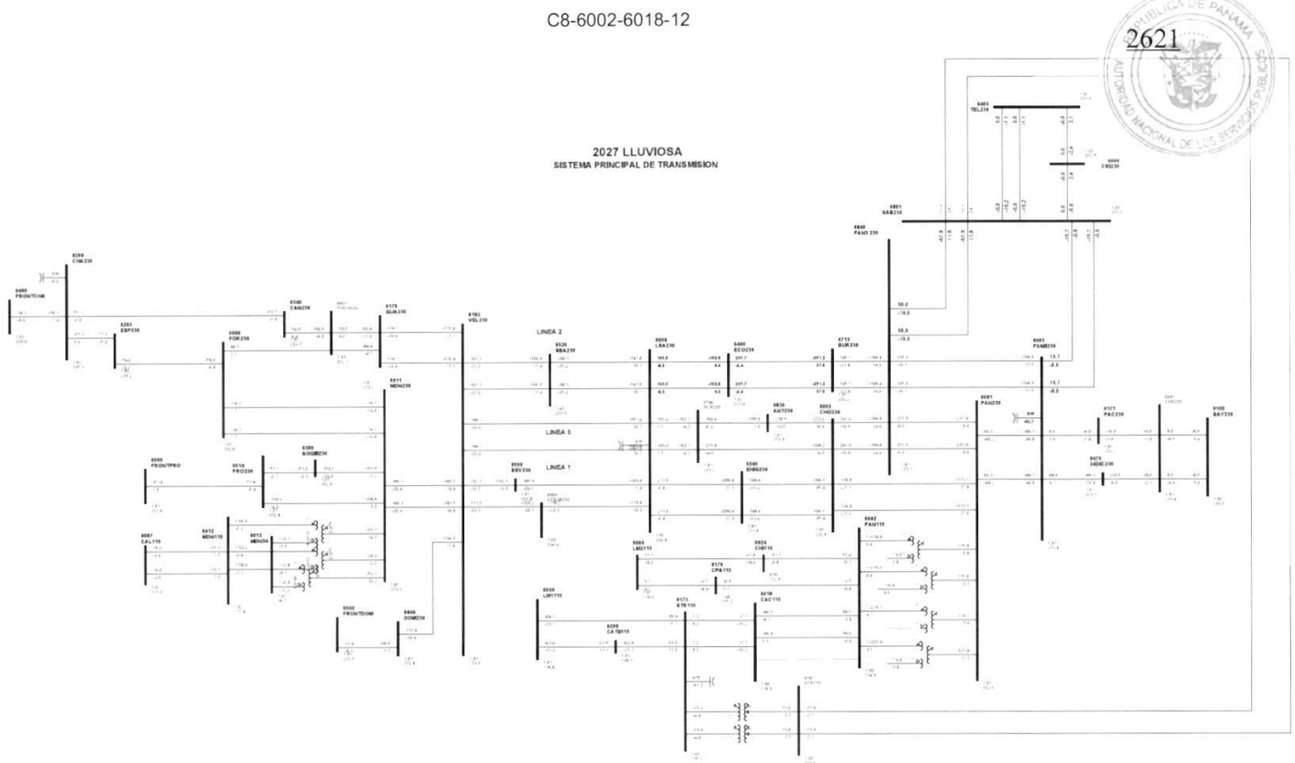


1

Gaceta Oficial Digital
Para verificar la autenticidad de una representación **GO6B0601AF436C2**
en el sitio web www.gacetaoficial.gob.pa/validar-gaceta

C9-6002-6018-37

2622

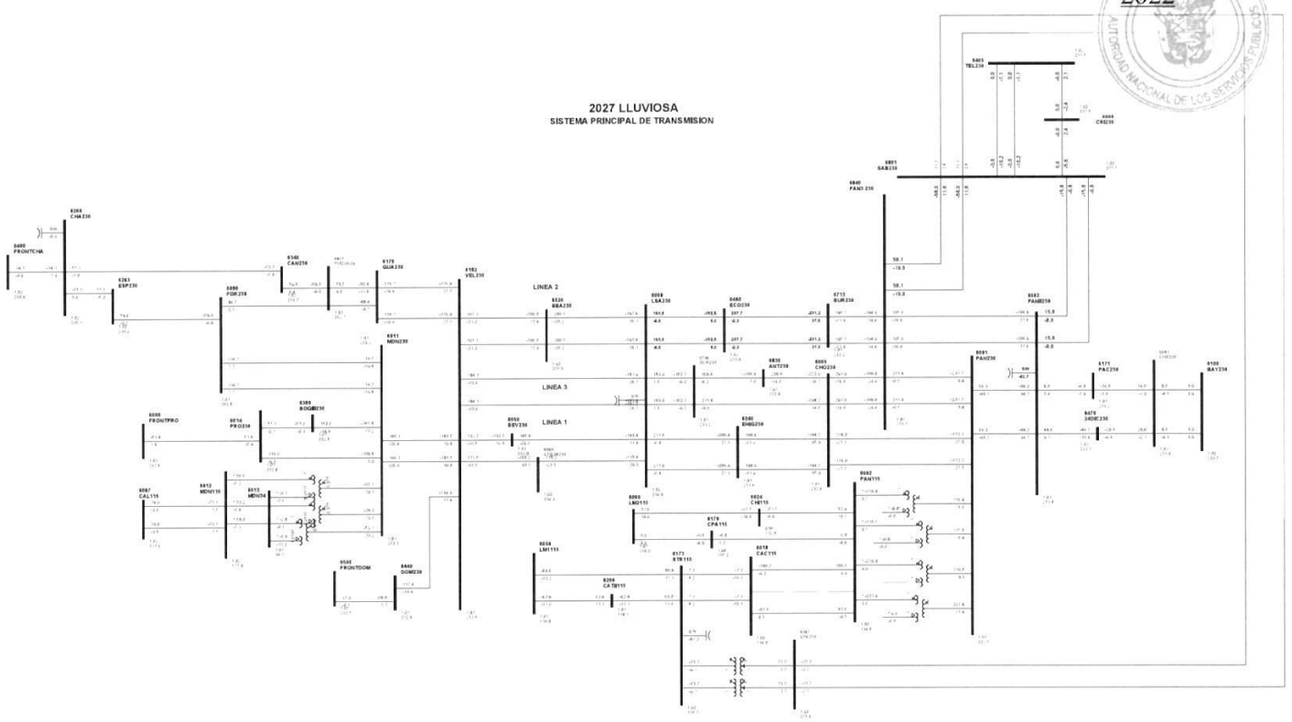


1

Gaceta Oficial Digital
Para verificar la autenticidad de una representación **GO6B0601AF436C2**
en el sitio web www.gacetaoficial.gob.pa/validar-gaceta

C10-6002-6018-62

2623

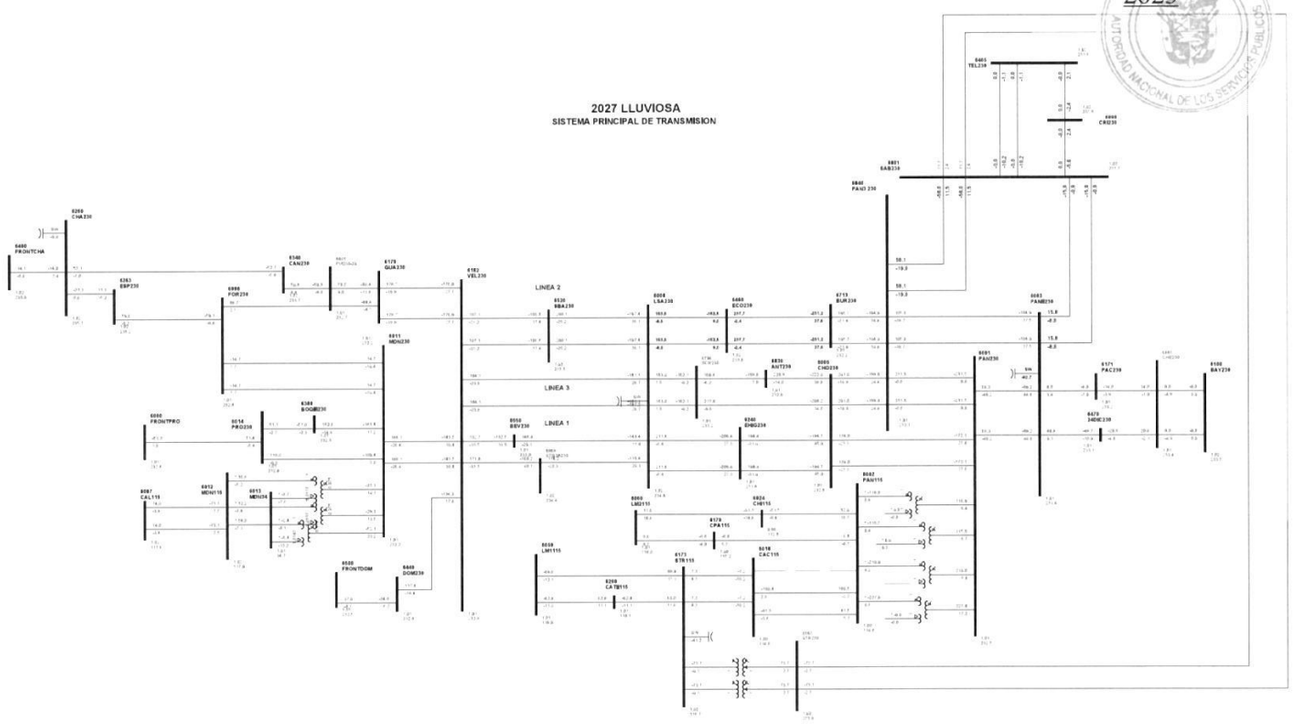


1

Gaceta Oficial Digital
Para verificar la autenticidad de una representación **GO6B0601AF436C2**
en el sitio web www.gacetaoficial.gob.pa/validar-gaceta

C11-6002-6024-3A

2624

REPÚBLICA DE PANAMÁ
AUTORIDAD NACIONAL DE LOS SERVICIOS PÚBLICOS

2027 LLUVIOSA
SISTEMA PRINCIPAL DE TRANSMISION

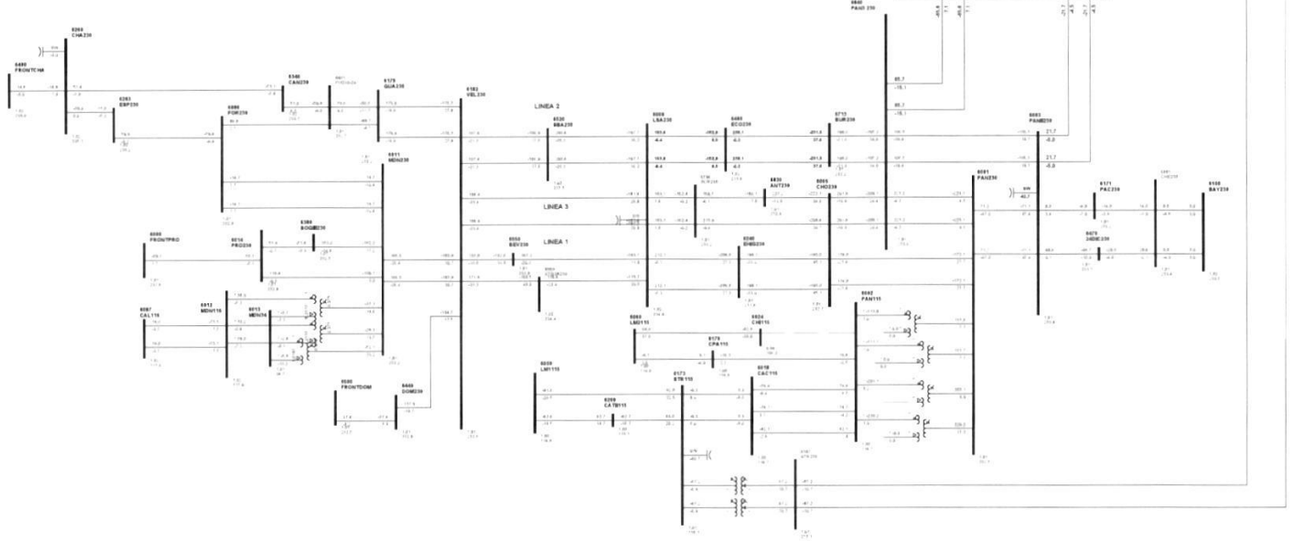


1

C12-6002-6170-4A

2625

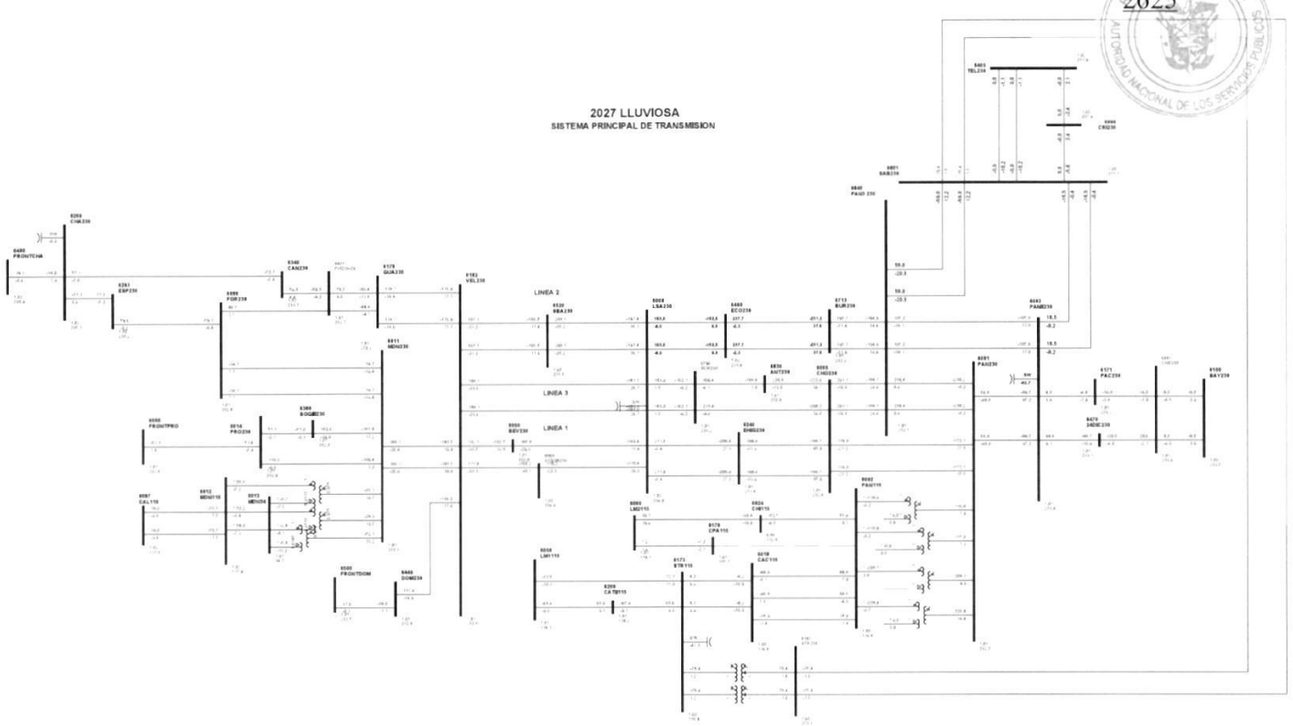


1

Gaceta Oficial Digital
Para verificar la autenticidad de una representación **GO6B0601AF436C2**
en el sitio web www.gacetaoficial.gob.pa/validar-gaceta

C13-6003-6171-1C

2626

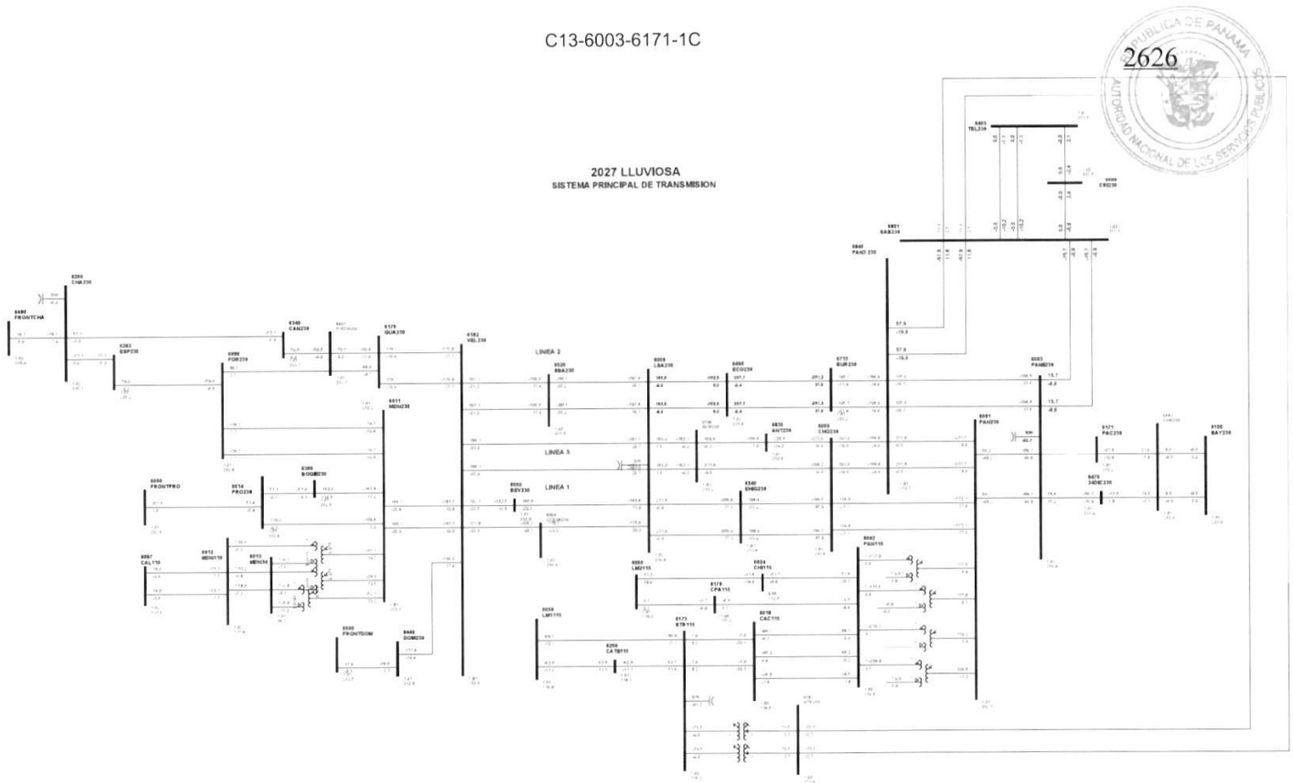


1

Gaceta Oficial Digital
Para verificar la autenticidad de una representación **GO6B0601AF436C2**
en el sitio web www.gacetaoficial.gob.pa/validar-gaceta

C14-6003-6470-2C

2627

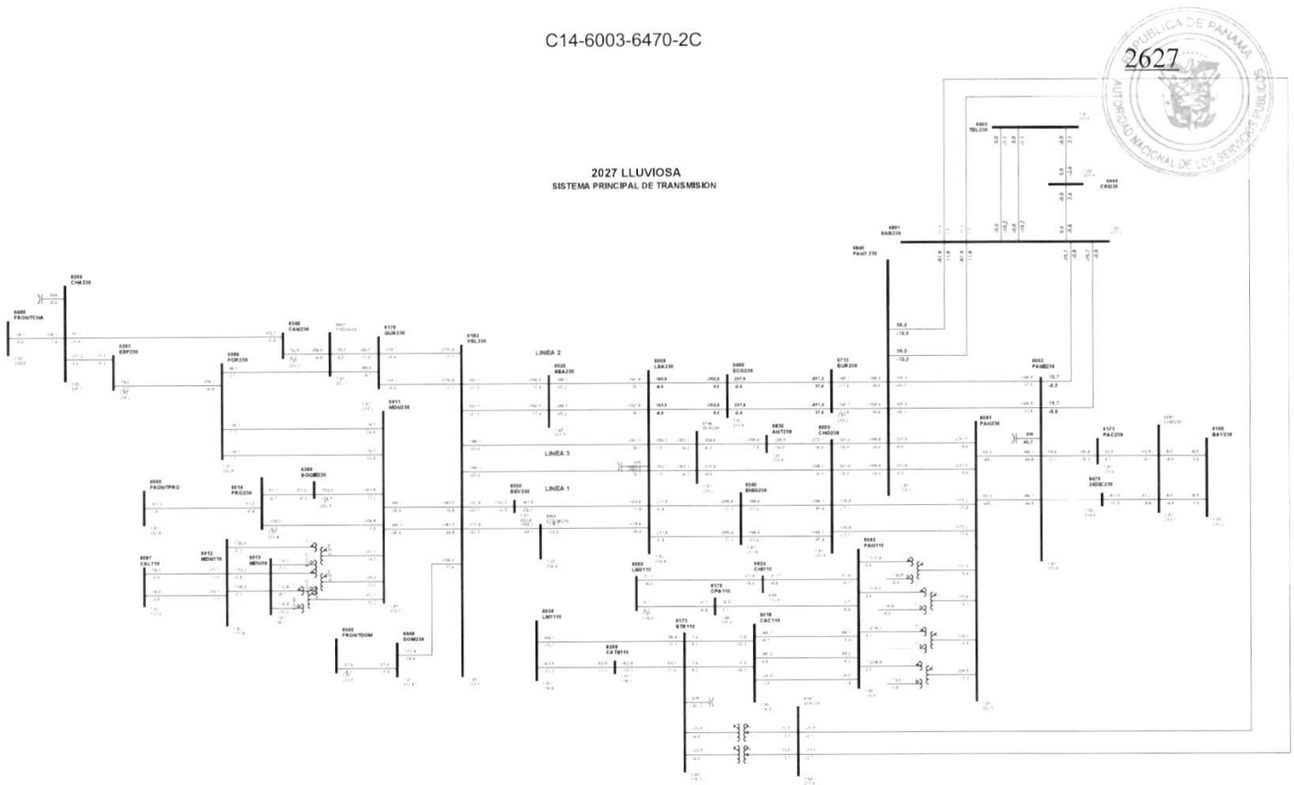


1

Gaceta Oficial Digital
Para verificar la autenticidad de una representación **GO6B0601AF436C2**
en el sitio web www.gacetaoficial.gob.pa/validar-gaceta

C15-6003-6801-4A

2628

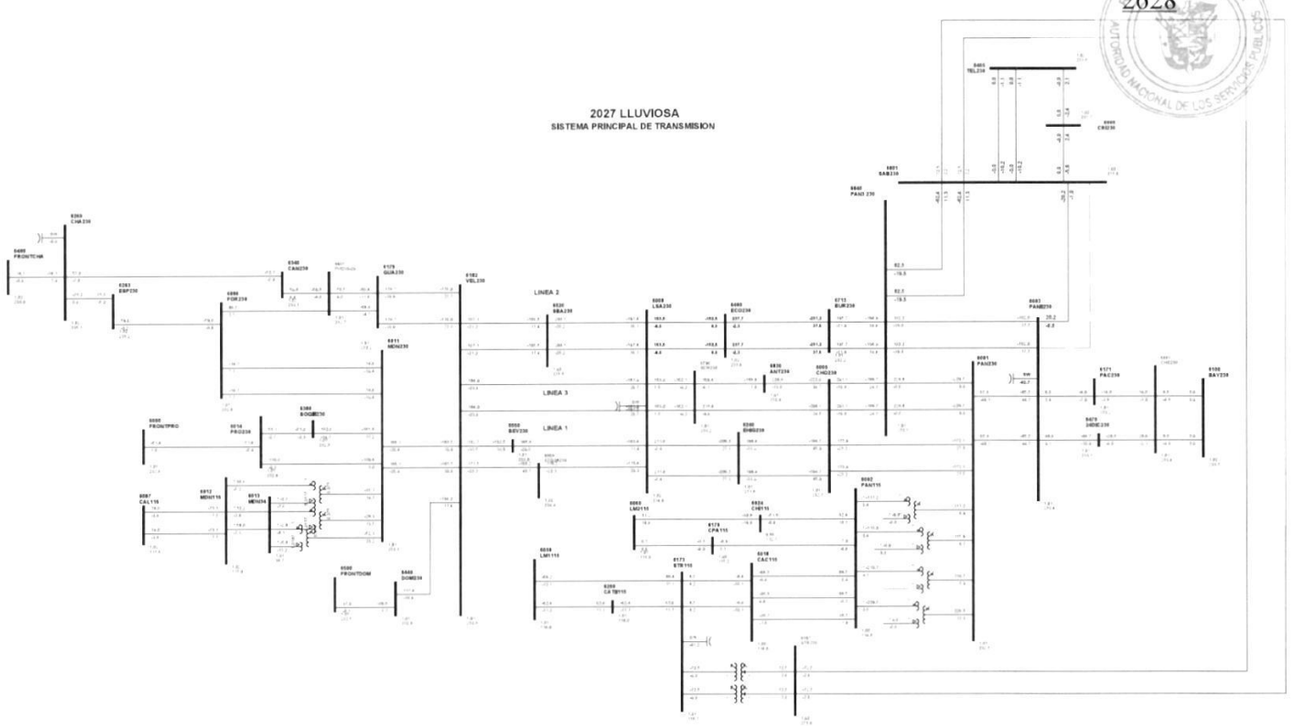


1

Gaceta Oficial Digital
Para verificar la autenticidad de una representación **GO6B0601AF436C2**
en el sitio web www.gacetaoficial.gob.pa/validar-gaceta

C16-6003-6801-5A

2629

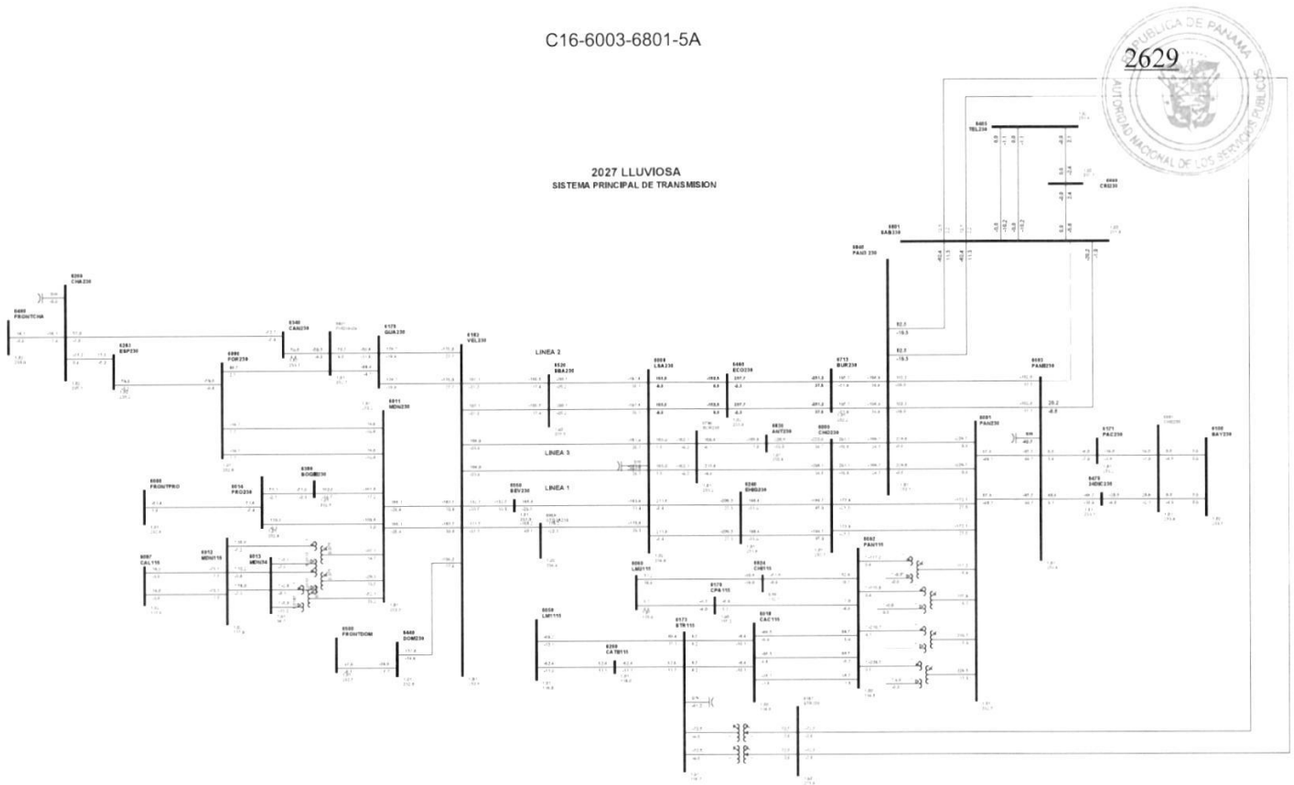


1

Gaceta Oficial Digital
Para verificar la autenticidad de una representación **GO6B0601AF436C2**
en el sitio web www.gacetaoficial.gob.pa/validar-gaceta

C17-6003-6840-2A

2630

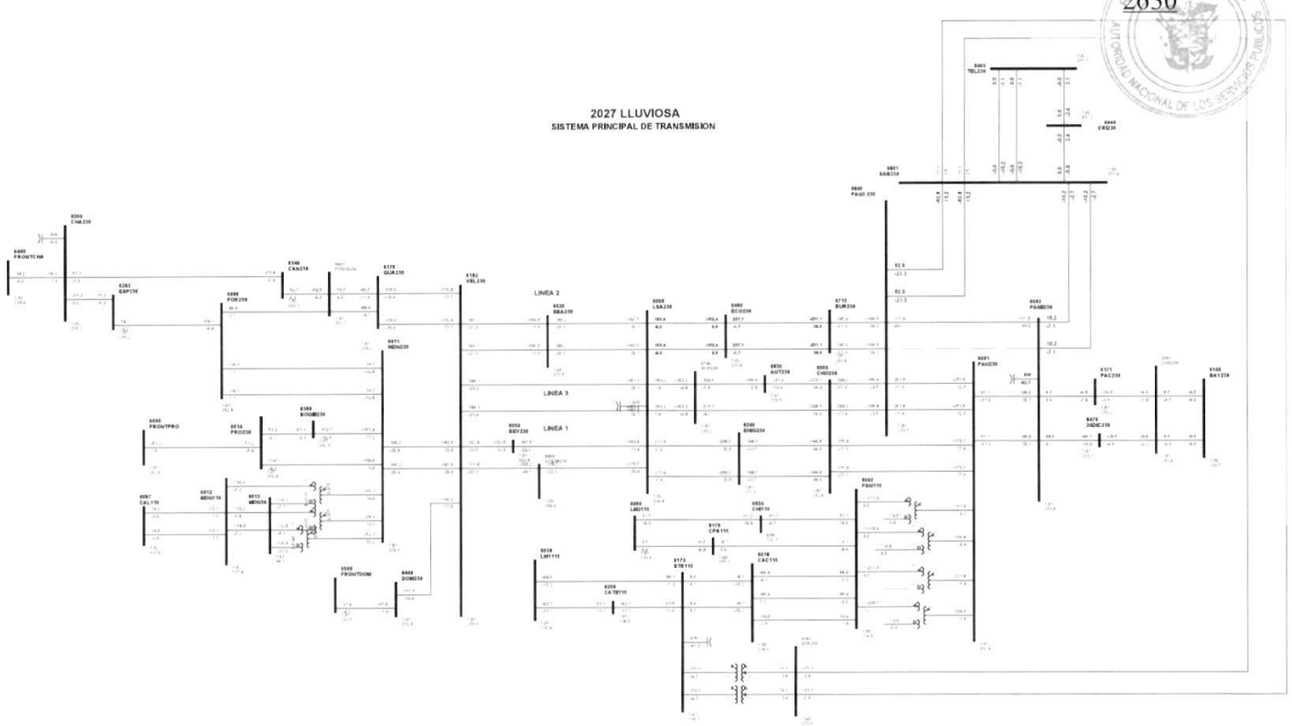


1

Gaceta Oficial Digital
Para verificar la autenticidad de una representación **GO6B0601AF436C2**
en el sitio web www.gacetaoficial.gob.pa/validar-gaceta

C18-6003-6840-3A

2631

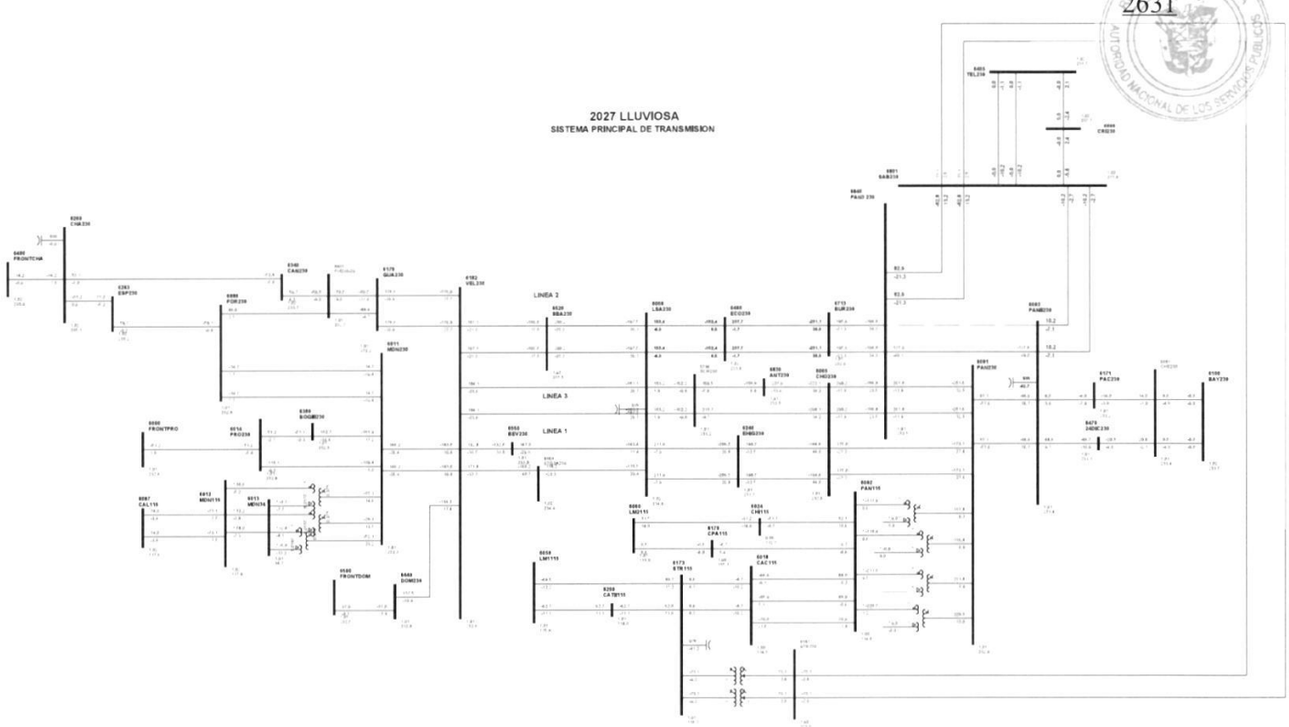


1

Gaceta Oficial Digital
Para verificar la autenticidad de una representación **GO6B0601AF436C2**
en el sitio web www.gacetaoficial.gob.pa/validar-gaceta

C19-6005-6240-3B

2632

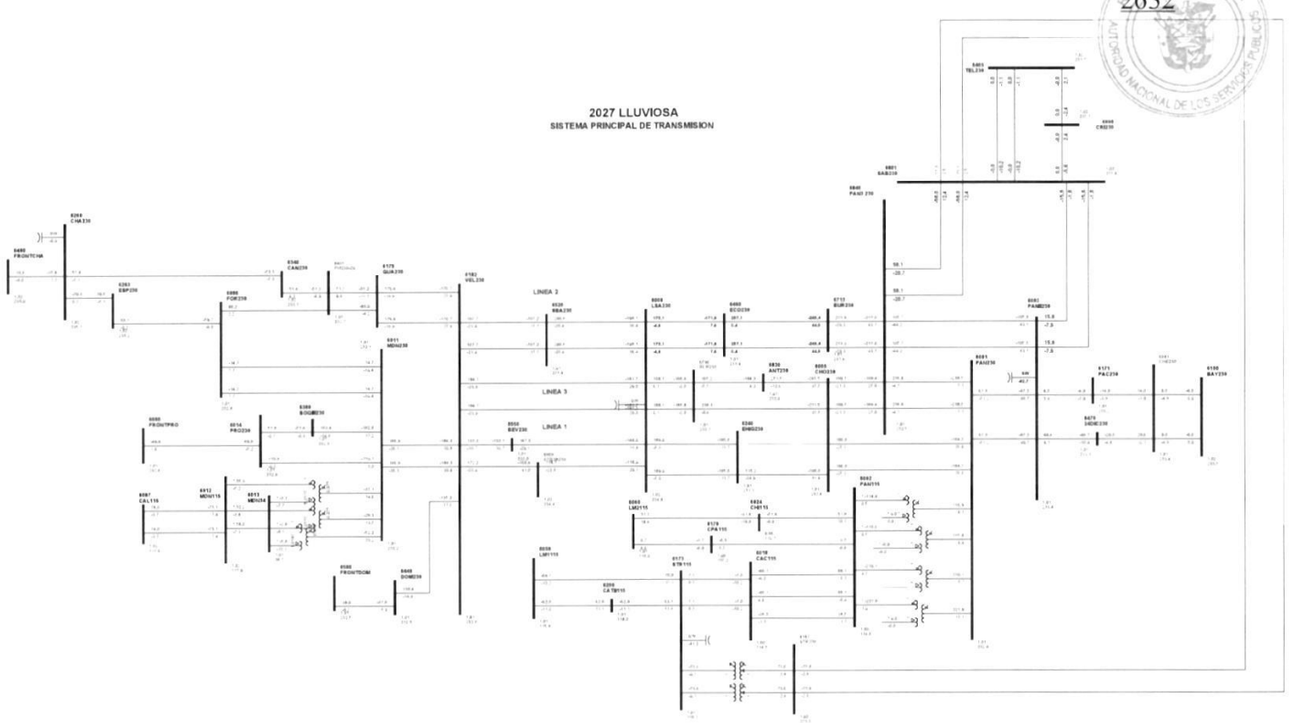


1

Gaceta Oficial Digital
Para verificar la autenticidad de una representación **GO6B0601AF436C2**
en el sitio web www.gacetaoficial.gob.pa/validar-gaceta

C20-6005-6240-4B

2633

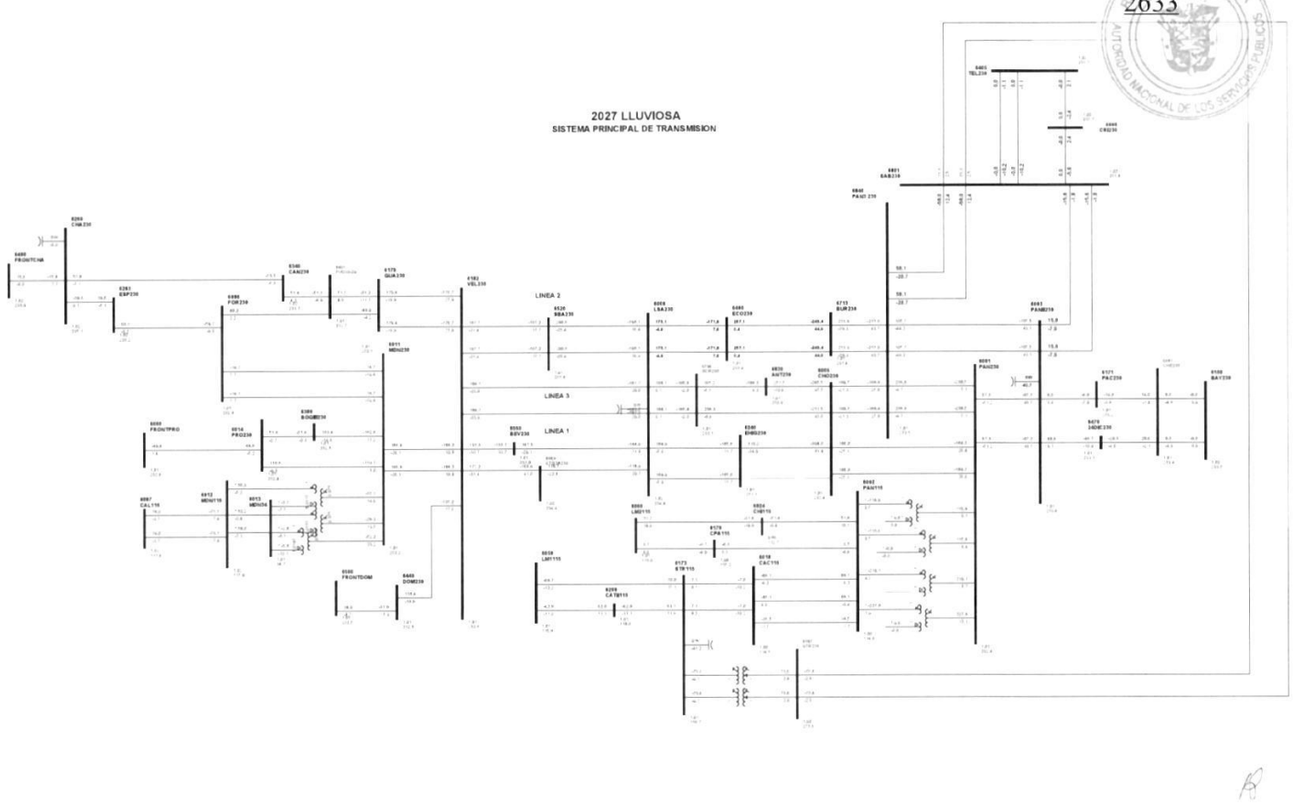


1

Gaceta Oficial Digital
Para verificar la autenticidad de una representación **GO6B0601AF436C2**
en el sitio web www.gacetaoficial.gob.pa/validar-gaceta

C21-6005-6596-0A

2634
PUBLICA DE PANAMA
AUTORIDAD NACIONAL DE LOS SERVICIOS PUBLICOS

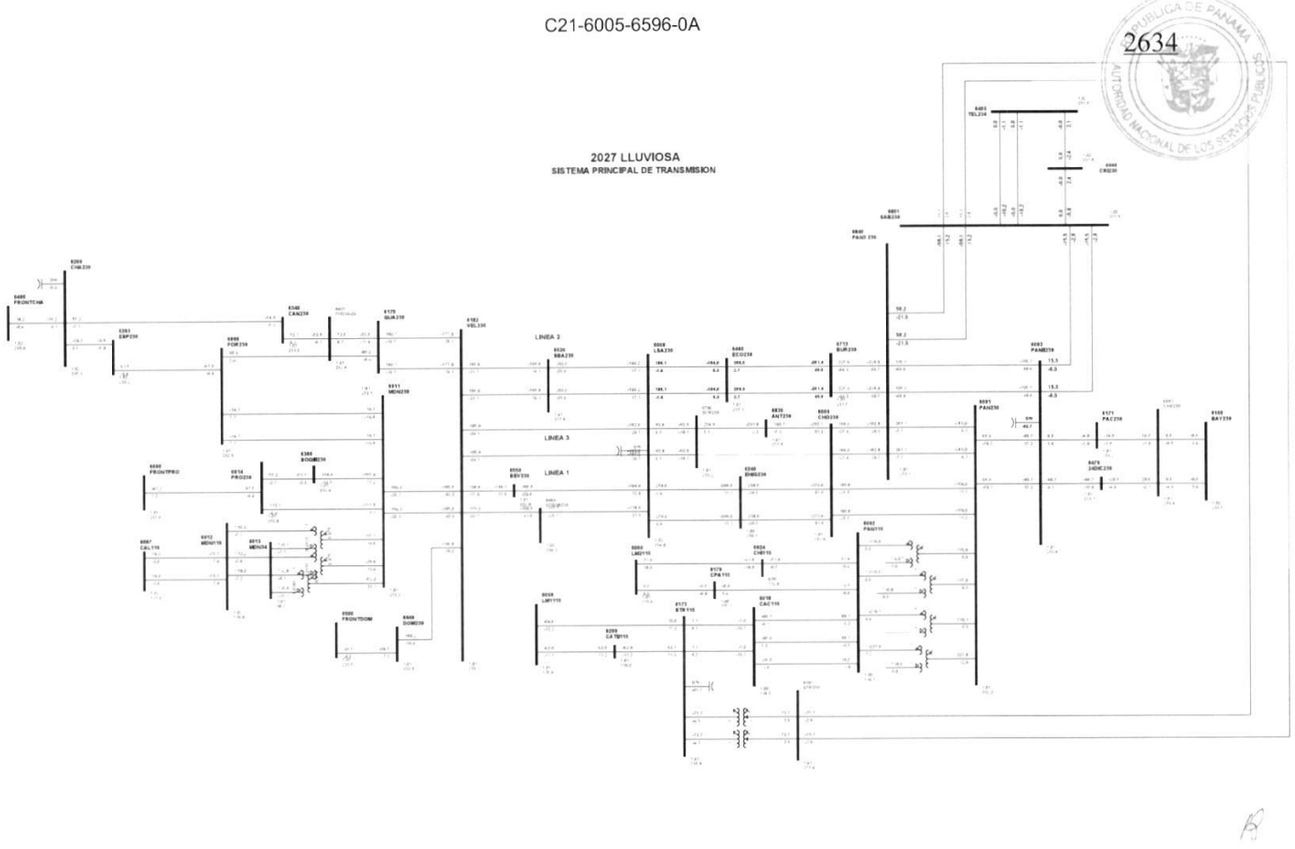


1

C22-6005-6830-9A

2635

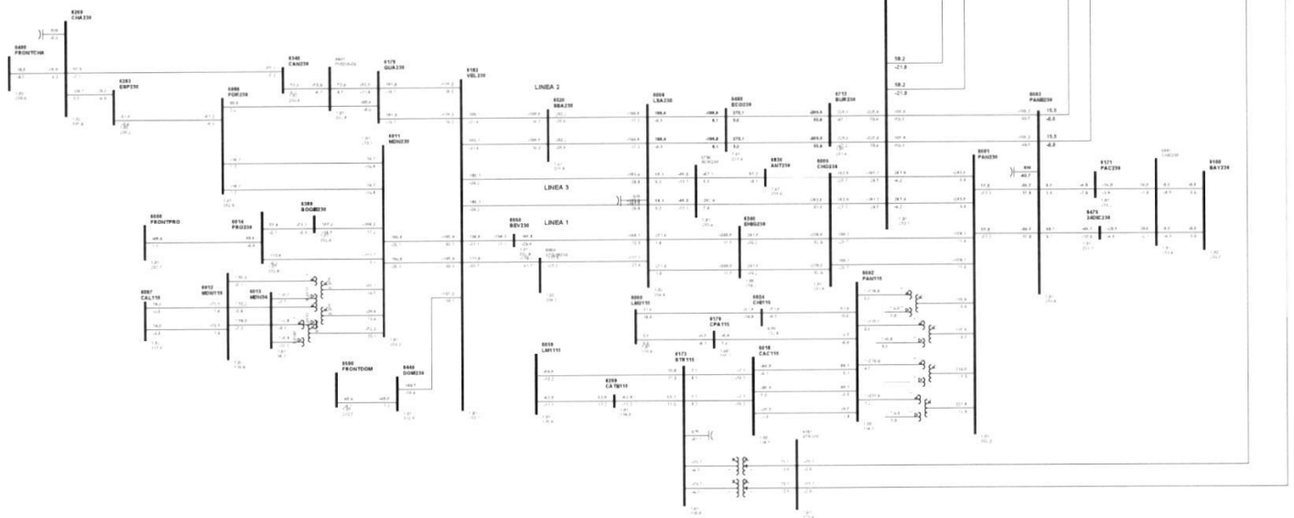


1

Gaceta Oficial Digital
Para verificar la autenticidad de una representación **GO6B0601AF436C2**
en el sitio web www.gacetaoficial.gob.pa/validar-gaceta

C23-6005-6840-7B

2636

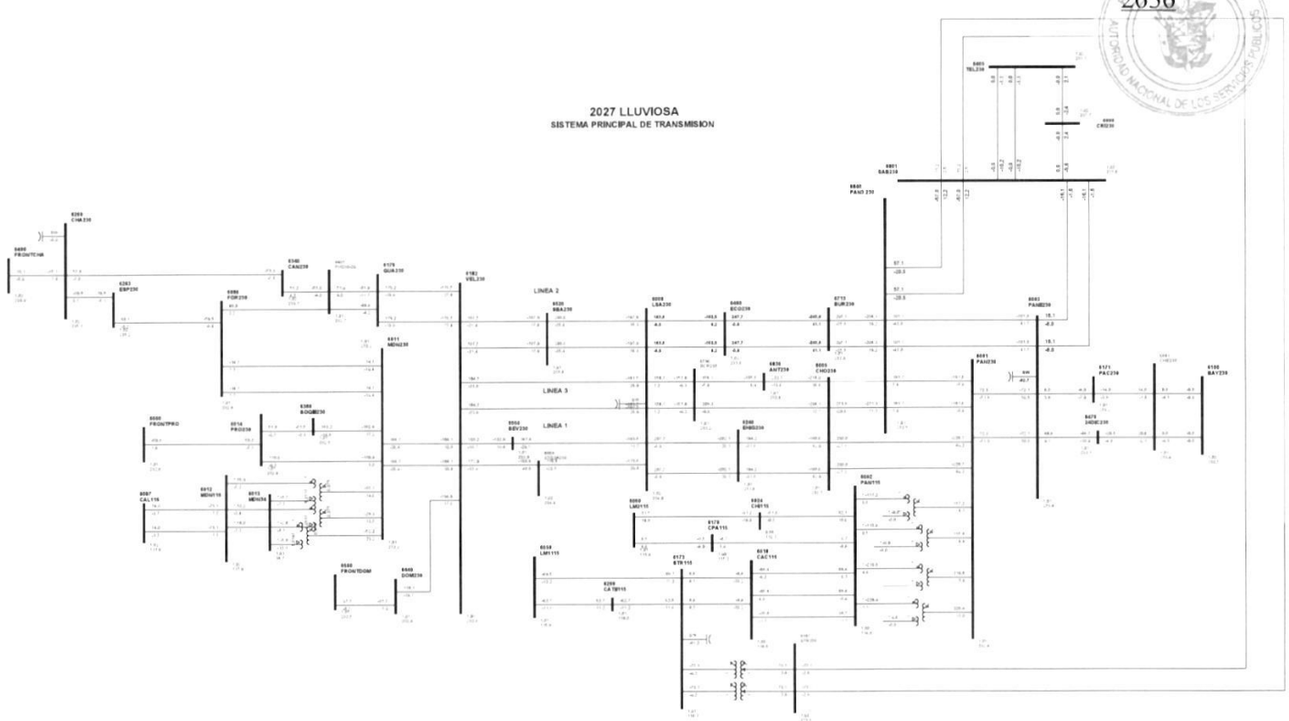


1

Gaceta Oficial Digital
Para verificar la autenticidad de una representación **GO6B0601AF436C2**
en el sitio web www.gacetaoficial.gob.pa/validar-gaceta

C24-6005-6840-8B

2637

PUBLICA DE PANAMA
AUTORIDAD NACIONAL DE LOS SERVICIOS PUBLICOS

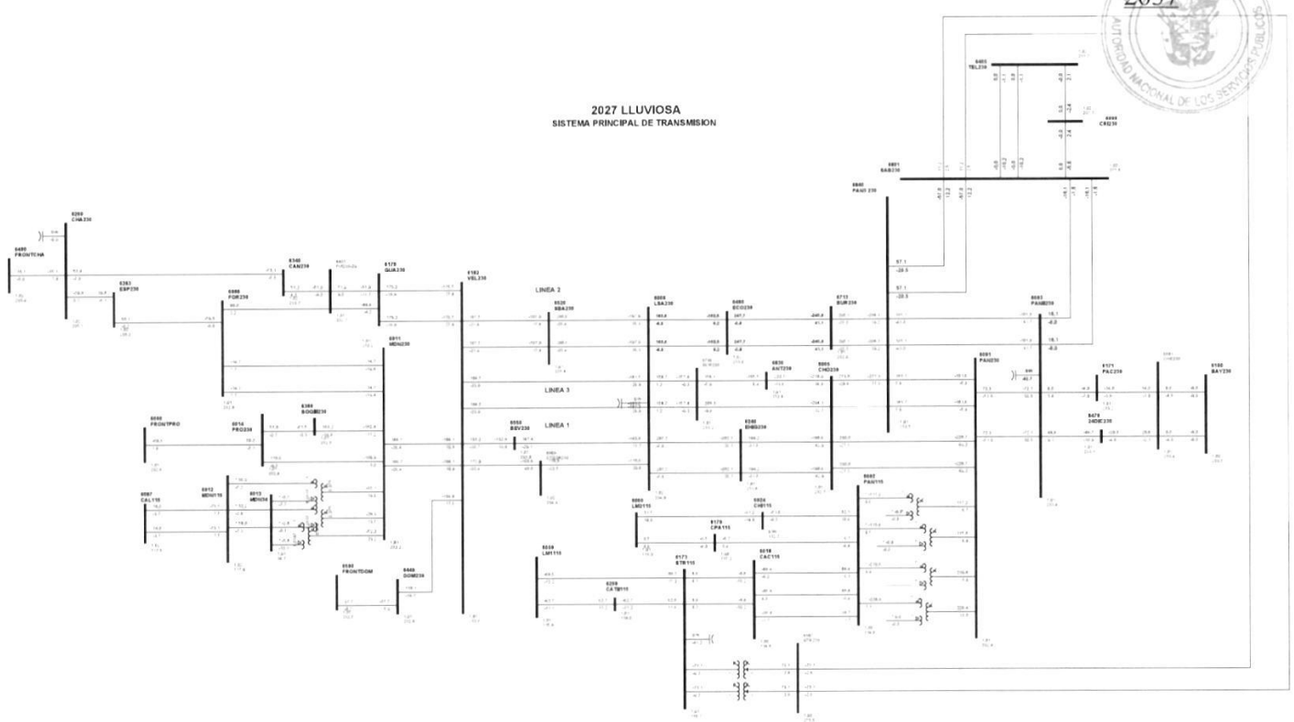


1

C25-6008-6182-51

2638

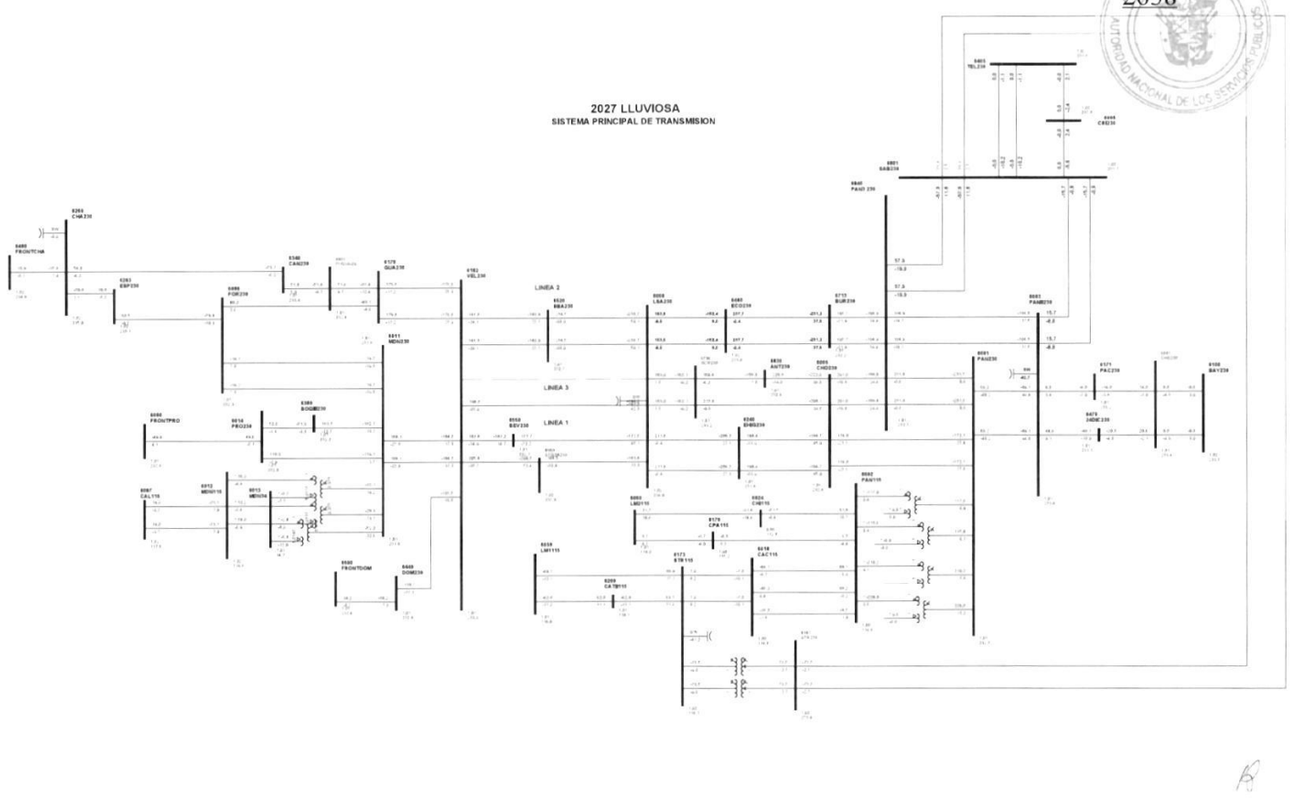


1

Gaceta Oficial Digital
Para verificar la autenticidad de una representación **GO6B0601AF436C2**
en el sitio web www.gacetaoficial.gob.pa/validar-gaceta

C26-6008-6182-52

2639

PUBLICA DE PANAMA
AUTORIDAD NACIONAL DE LOS SERVICIOS PUBLICOS

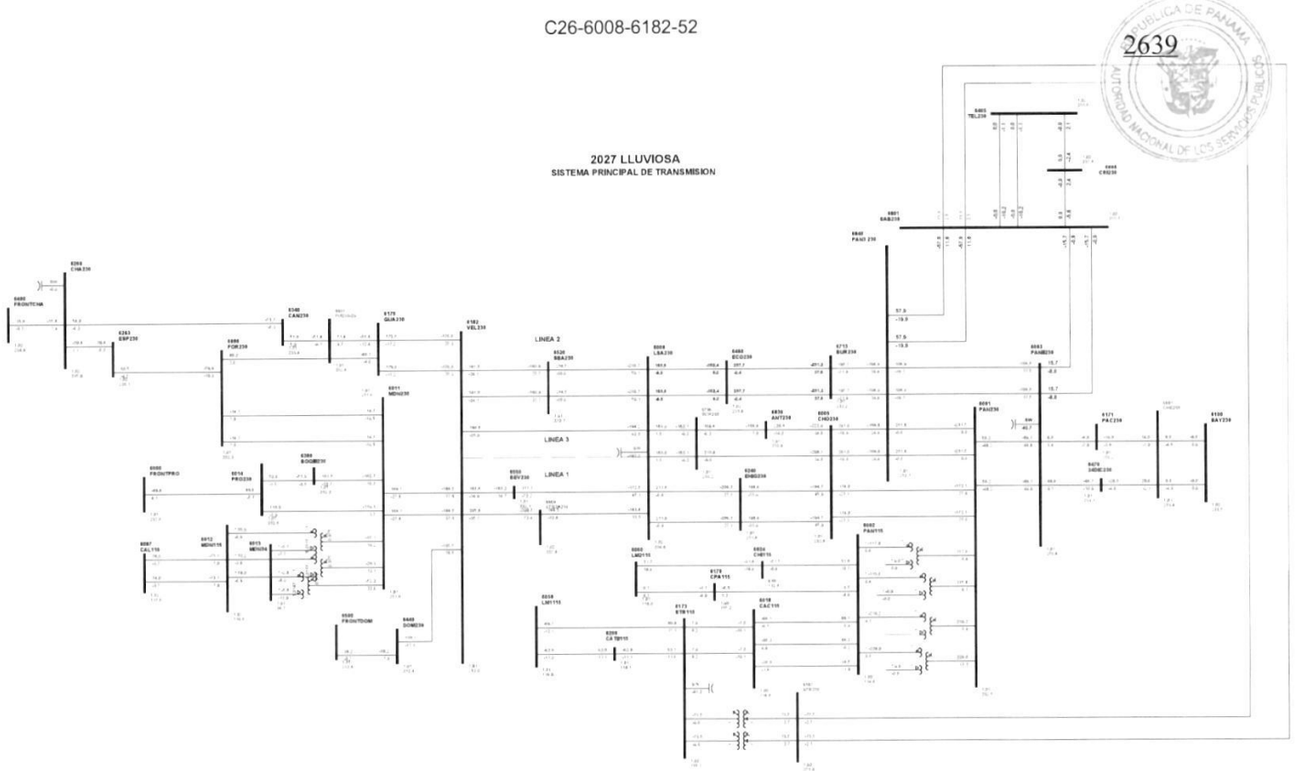


1

C27-6008-6240-3C

2640

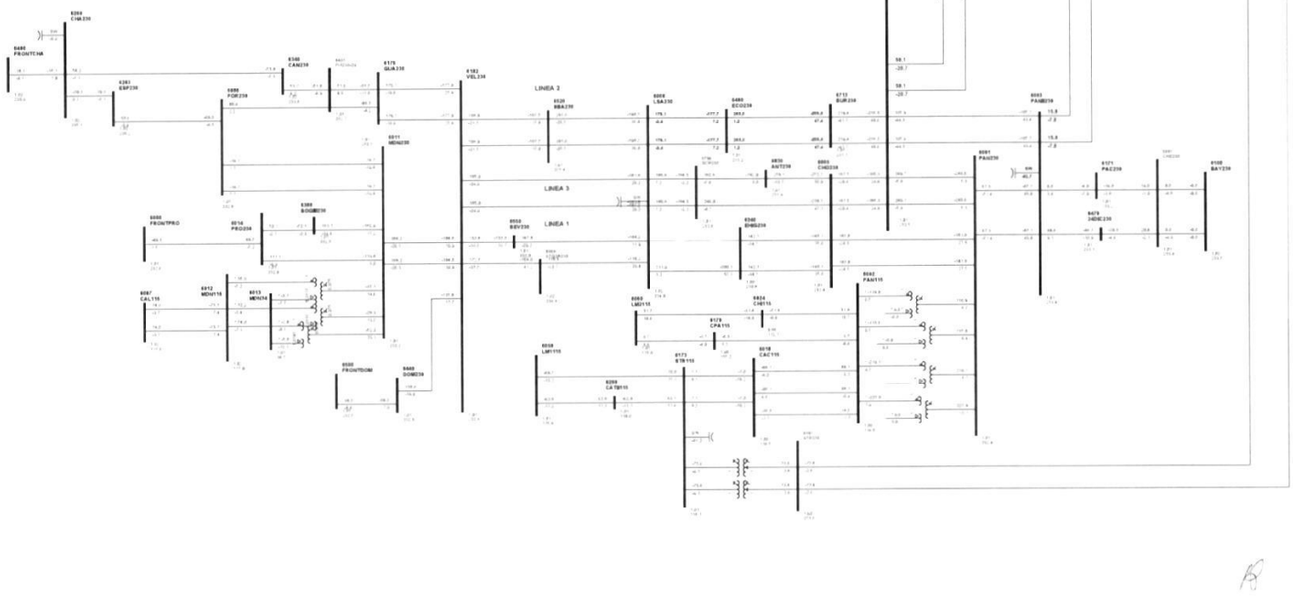


1

Gaceta Oficial Digital
Para verificar la autenticidad de una representación **GO6B0601AF436C2**
en el sitio web www.gacetaoficial.gob.pa/validar-gaceta

C28-6008-6240-4C

2641

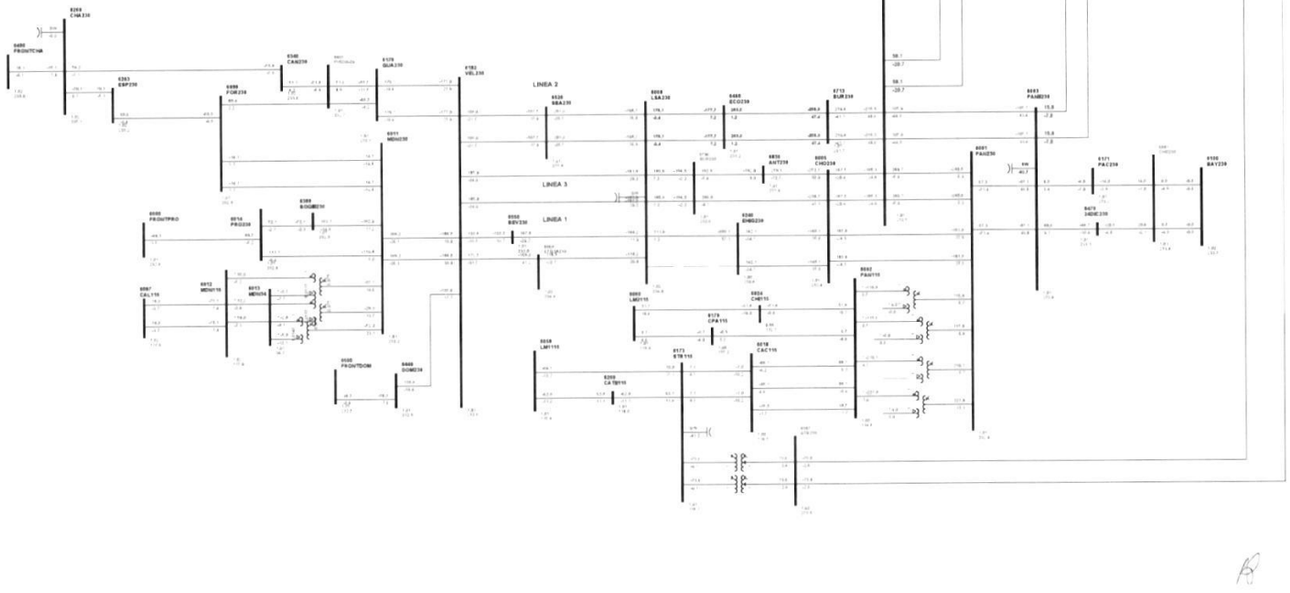


1

Gaceta Oficial Digital
Para verificar la autenticidad de una representación **GO6B0601AF436C2**
en el sitio web www.gacetaoficial.gob.pa/validar-gaceta

C29-6008-6460-2D

2642

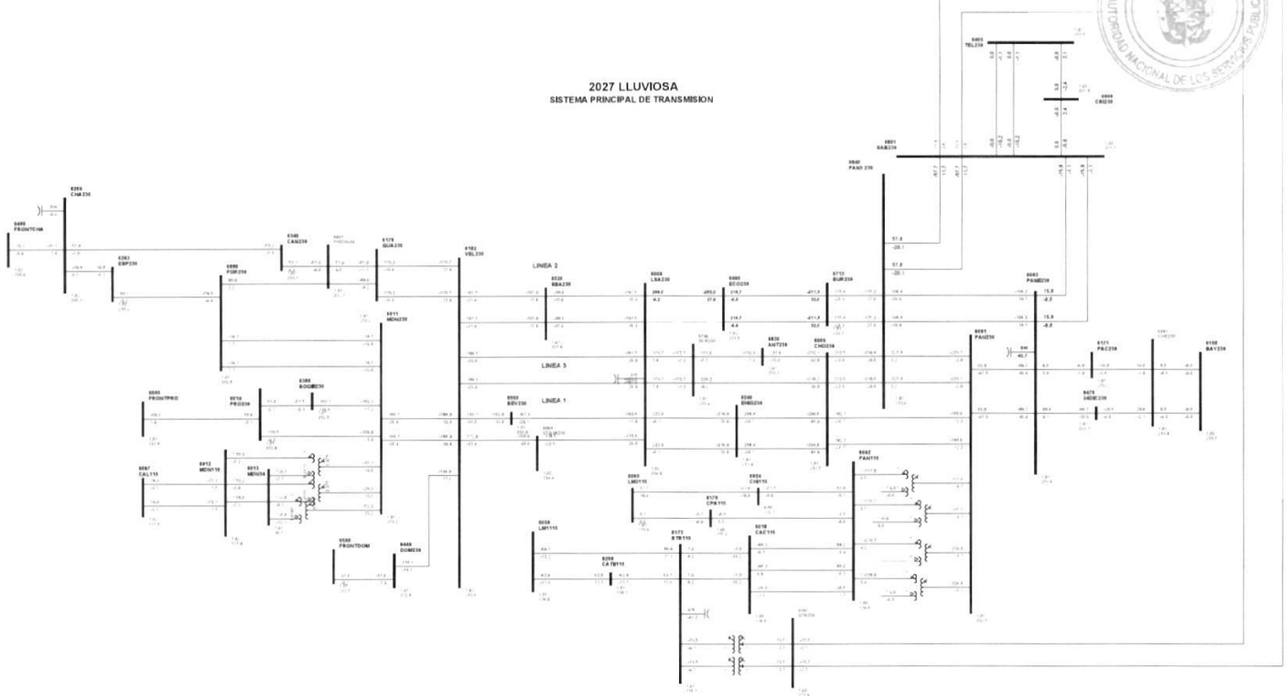


1

Gaceta Oficial Digital
Para verificar la autenticidad de una representación **GO6B0601AF436C2**
en el sitio web www.gacetaoficial.gob.pa/validar-gaceta

C30-6008-6460-3D

2643

PUBLICA DE PANAMA
AUTORIDAD NACIONAL DE LOS SERVICIOS PUBLICOS

2027 LLUVIOSA
SISTEMA PRINCIPAL DE TRANSMISION

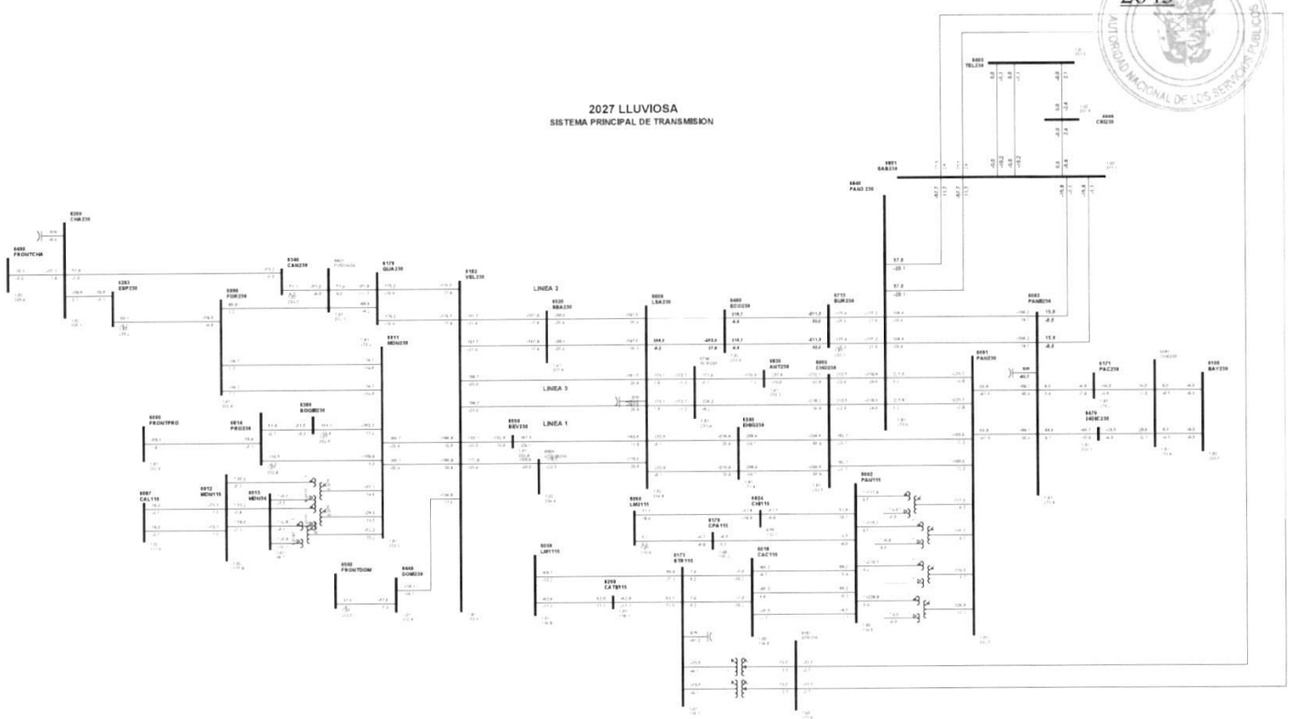


1

Gaceta Oficial Digital
Para verificar la autenticidad de una representación **GO6B0601AF436C2**
en el sitio web www.gacetaoficial.gob.pa/validar-gaceta

C31-6008-6520-4A

2644

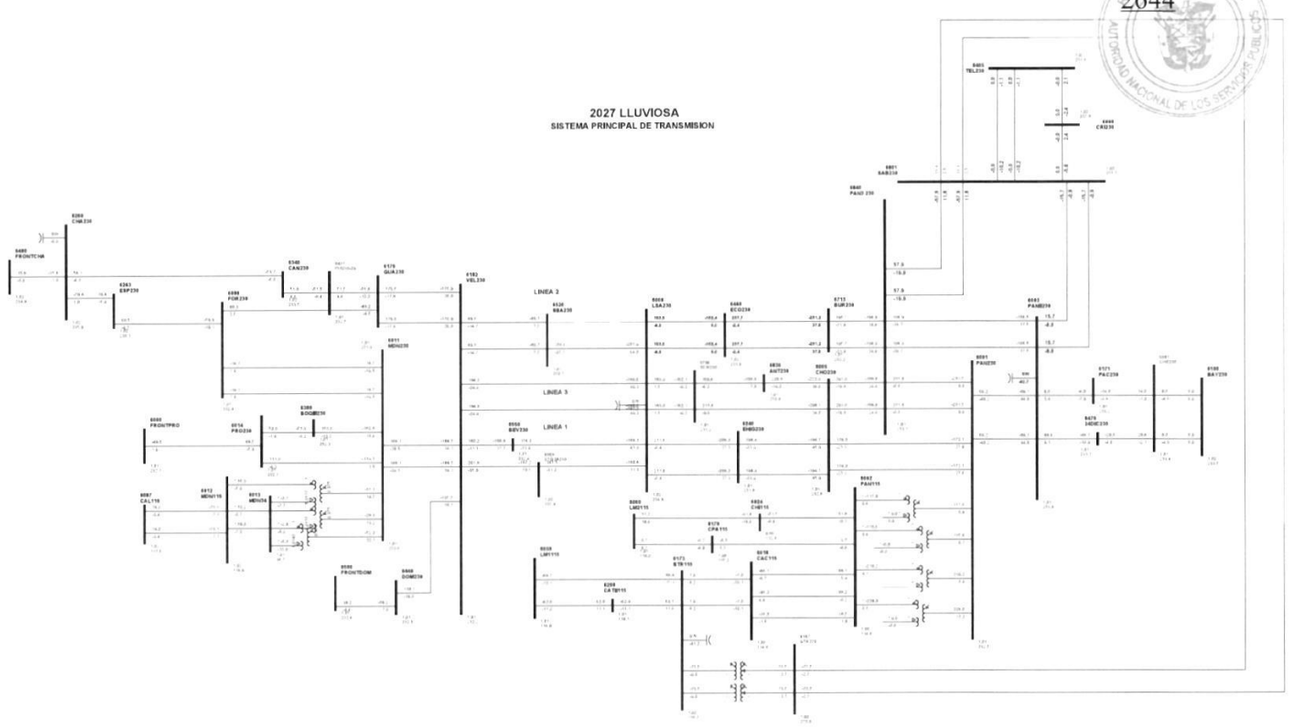


1

Gaceta Oficial Digital
Para verificar la autenticidad de una representación **GO6B0601AF436C2**
en el sitio web www.gacetaoficial.gob.pa/validar-gaceta

C32-6008-6520-5A

2645

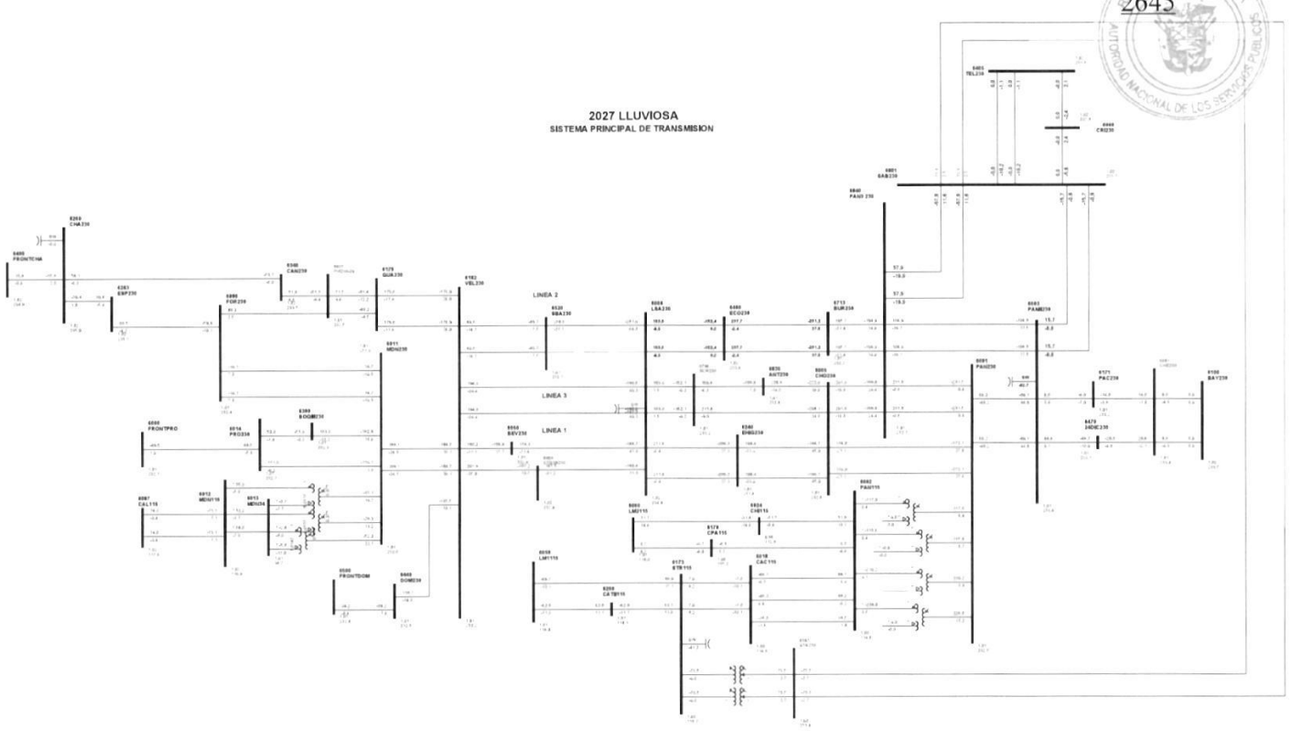


1

Gaceta Oficial Digital
Para verificar la autenticidad de una representación **GO6B0601AF436C2**
en el sitio web www.gacetaoficial.gob.pa/validar-gaceta

C33-6008-6550-6A

2646

REPÚBLICA DE PANAMÁ
AUTORIDAD NACIONAL DE LOS SERVICIOS PÚBLICOS

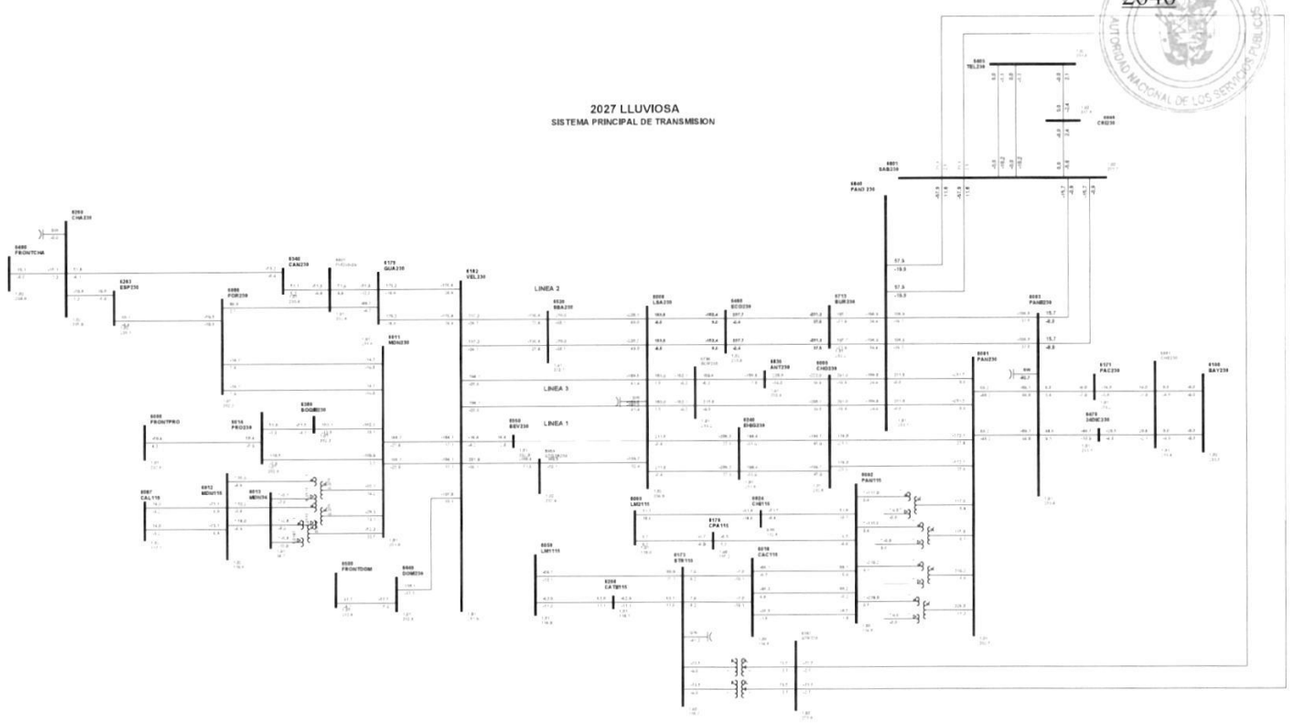


1

Gaceta Oficial Digital
Para verificar la autenticidad de una representación **GO6B0601AF436C2**
en el sitio web www.gacetaoficial.gob.pa/validar-gaceta

C34-6008-6596-0B

2647

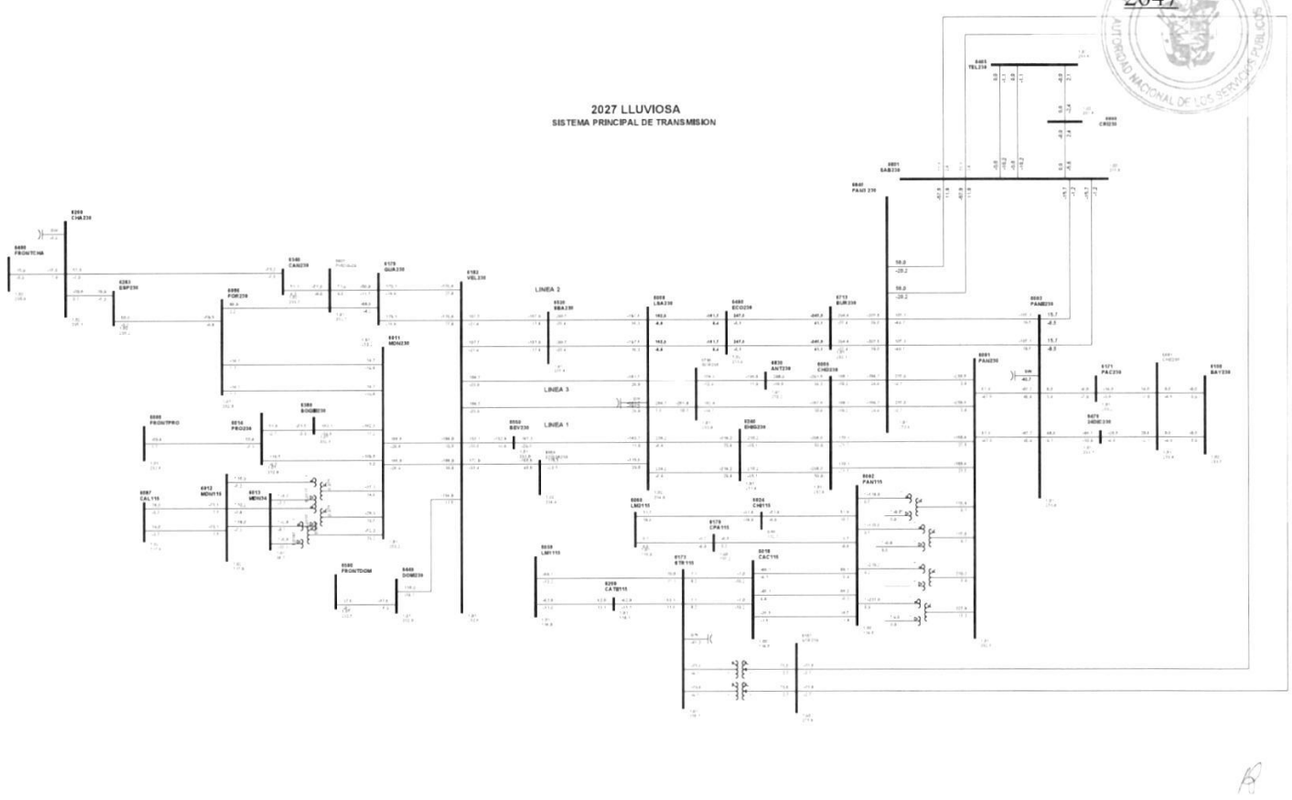


1

Gaceta Oficial Digital
Para verificar la autenticidad de una representación **GO6B0601AF436C2**
en el sitio web www.gacetaoficial.gob.pa/validar-gaceta

C35-6008-6596-9C

2648

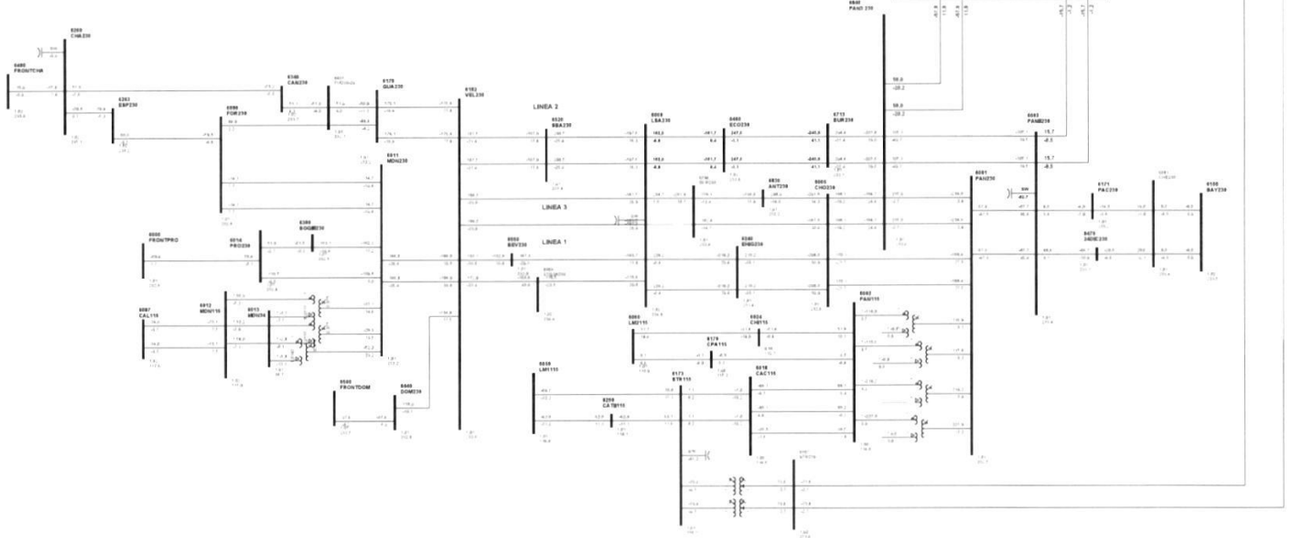


1

Gaceta Oficial Digital
Para verificar la autenticidad de una representación **GO6B0601AF436C2**
en el sitio web www.gacetaoficial.gob.pa/validar-gaceta

C36-6008-6969-5A

2649

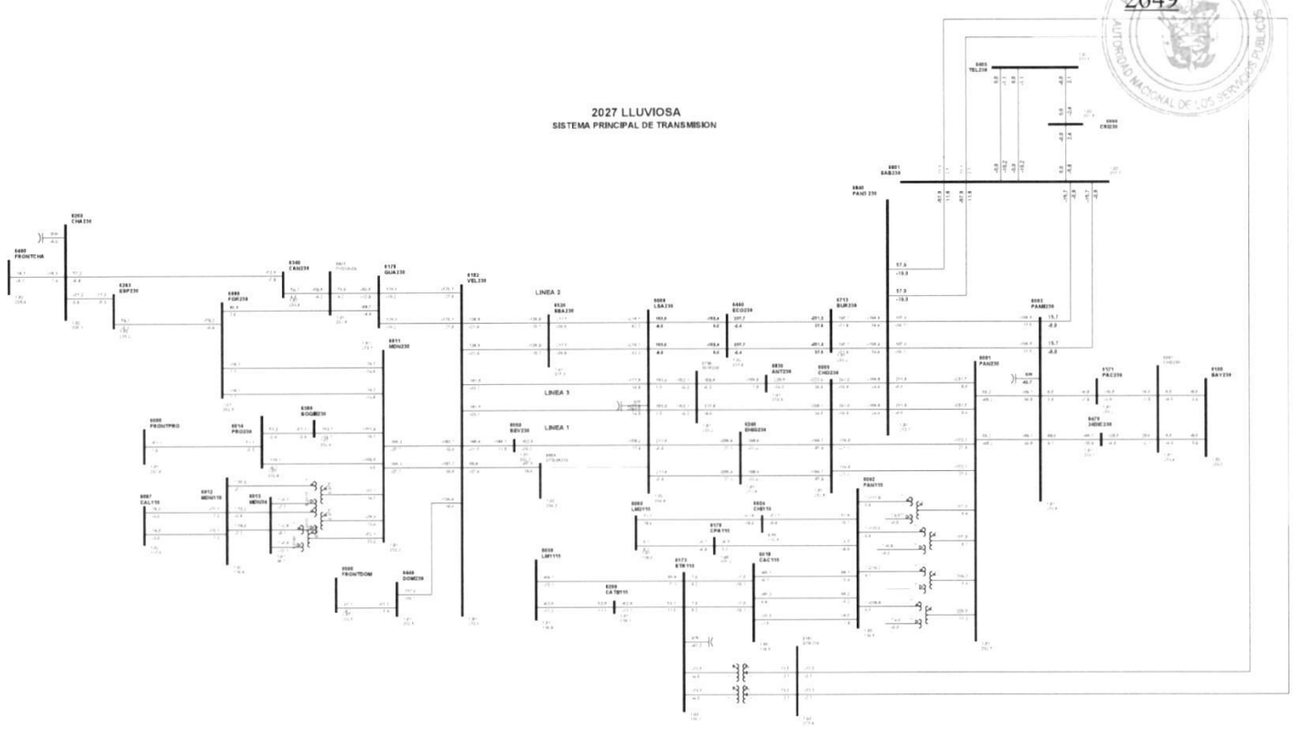


1

Gaceta Oficial Digital
Para verificar la autenticidad de una representación **GO6B0601AF436C2**
en el sitio web www.gacetaoficial.gob.pa/validar-gaceta

C37-6011-6014-39

2650

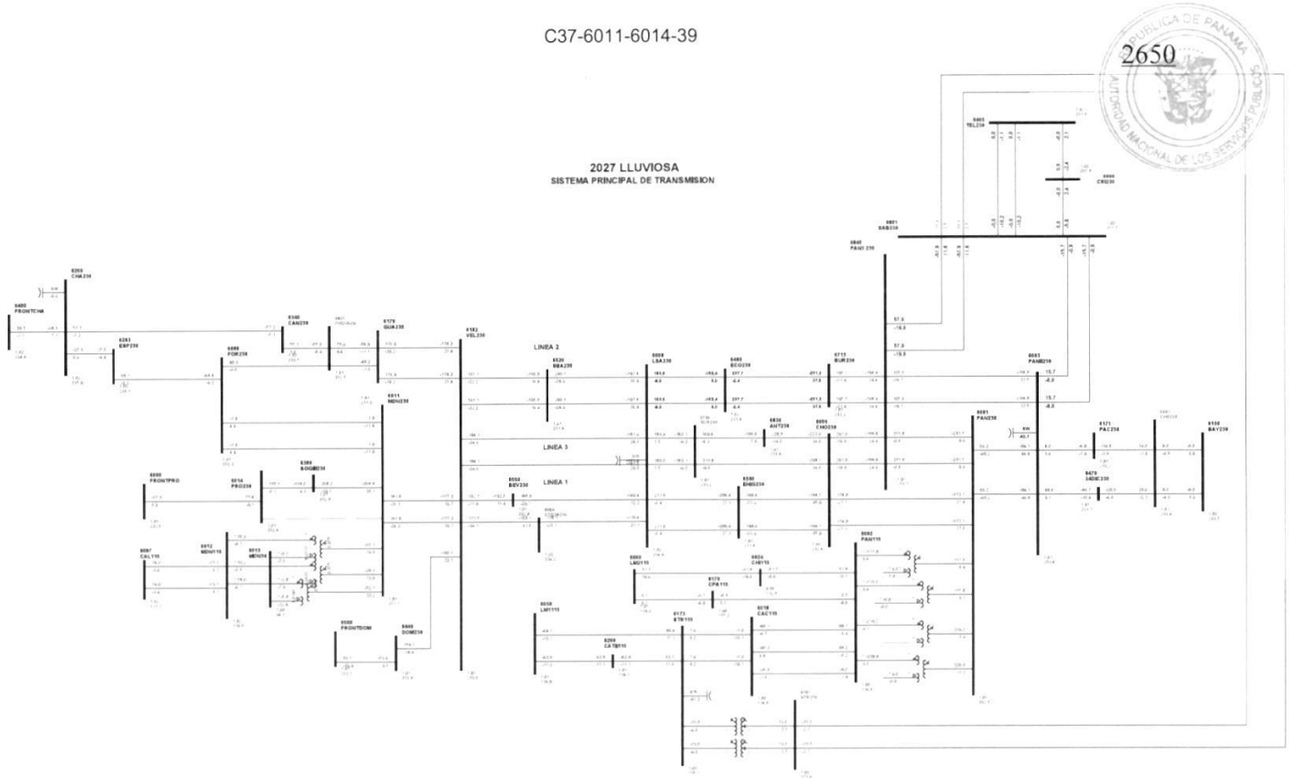


1

Gaceta Oficial Digital
Para verificar la autenticidad de una representación **GO6B0601AF436C2**
en el sitio web www.gacetaoficial.gob.pa/validar-gaceta

C38-6011-6096-7

2651

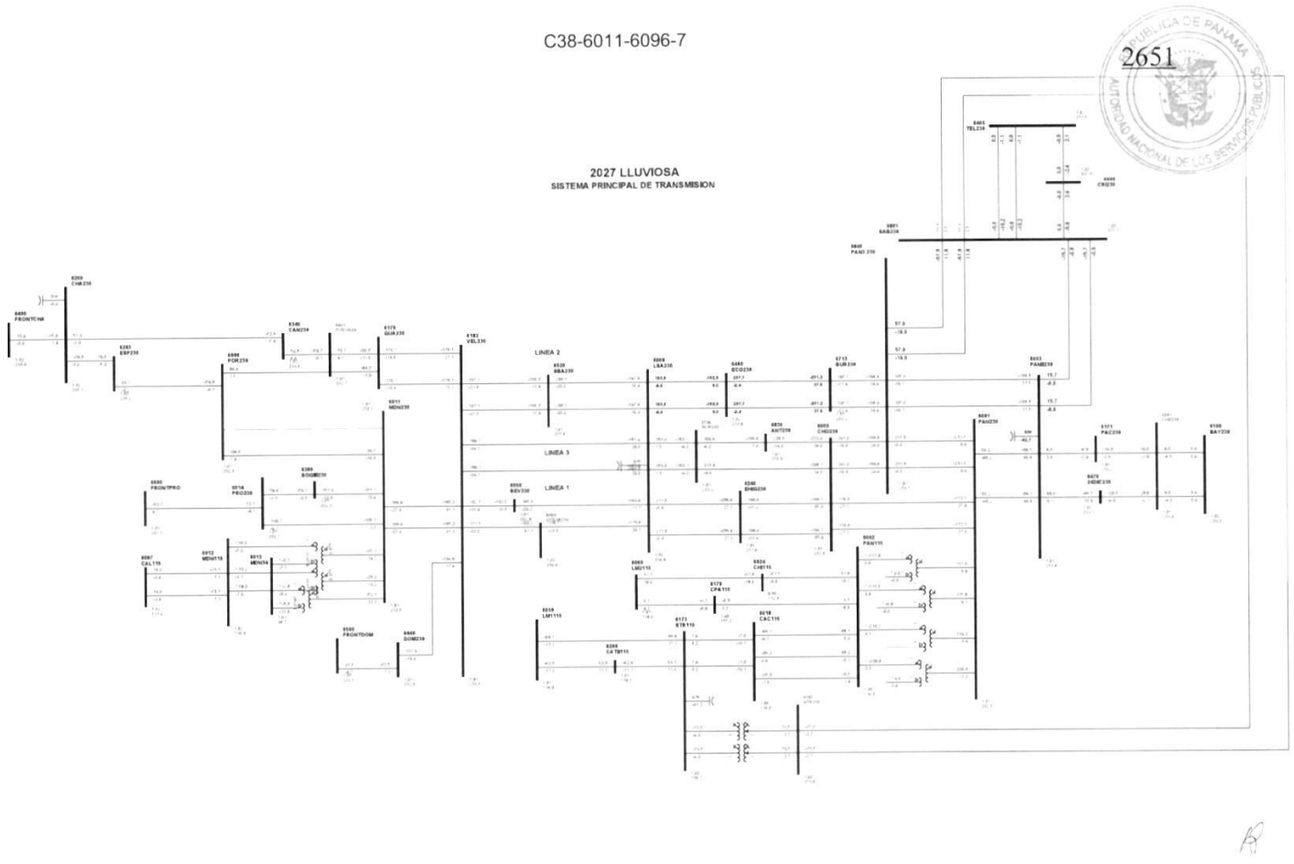


1

Gaceta Oficial Digital
Para verificar la autenticidad de una representación **GO6B0601AF436C2**
en el sitio web www.gacetaoficial.gob.pa/validar-gaceta

C39-6011-6096-8

2652

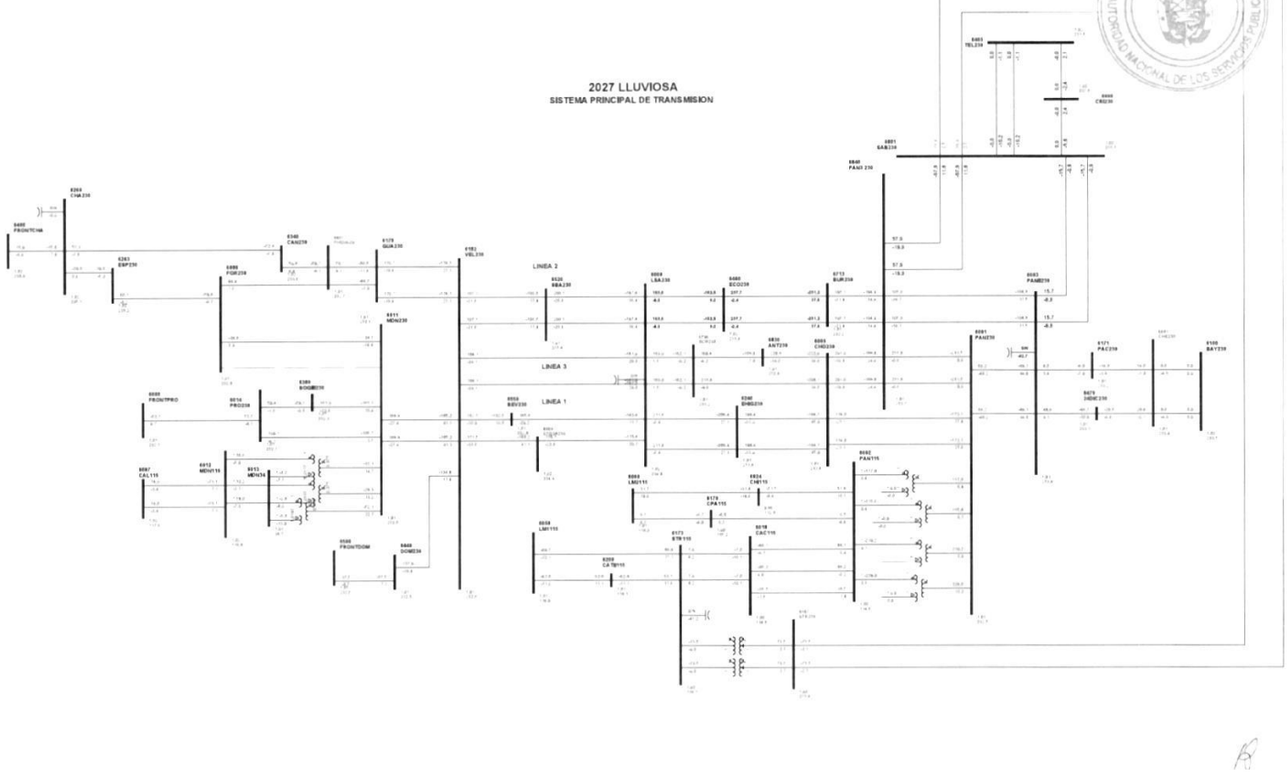


1

Gaceta Oficial Digital
Para verificar la autenticidad de una representación **GO6B0601AF436C2**
en el sitio web www.gacetaoficial.gob.pa/validar-gaceta

C40-6011-6182-5C

2653

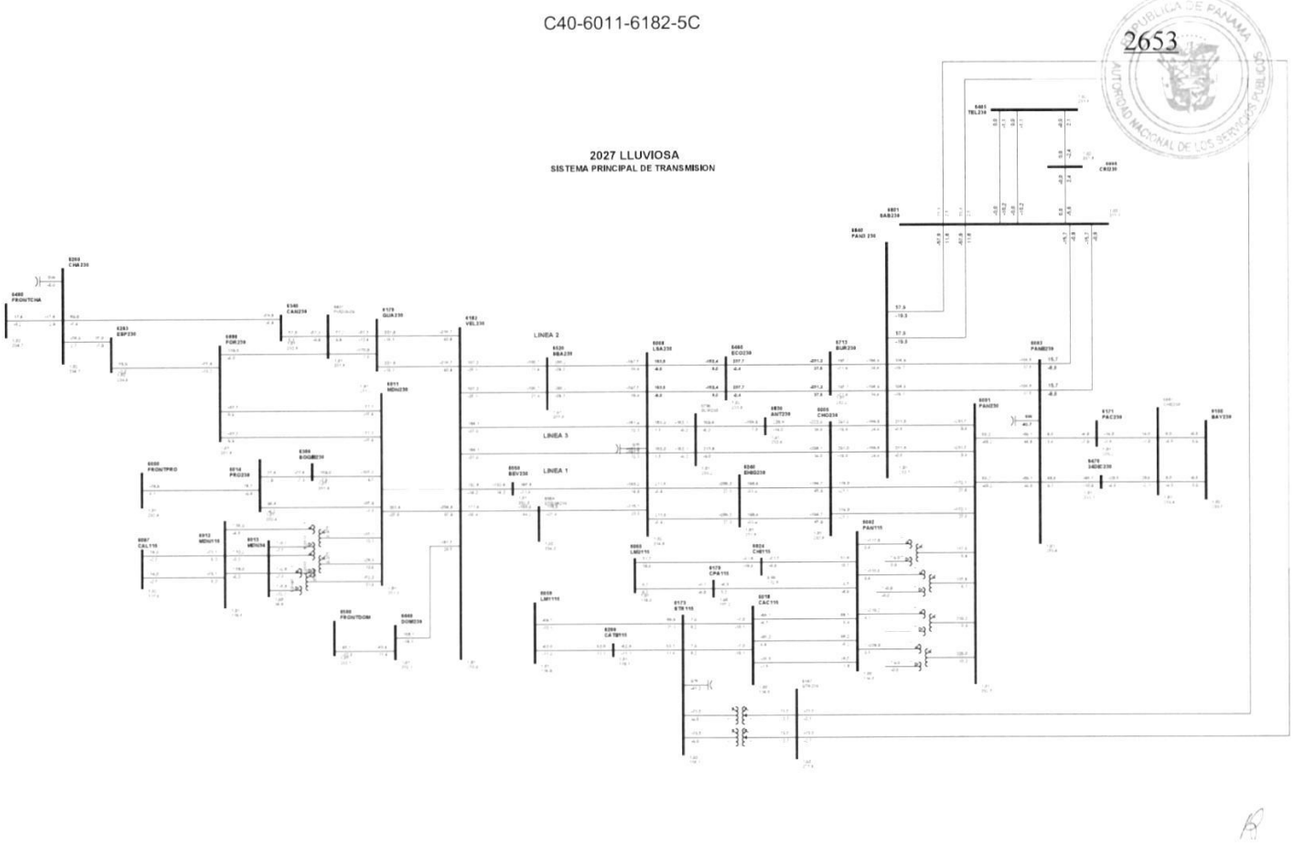


1

Gaceta Oficial Digital
Para verificar la autenticidad de una representación **GO6B0601AF436C2**
en el sitio web www.gacetaoficial.gob.pa/validar-gaceta

C41-6011-6182-6C

2654

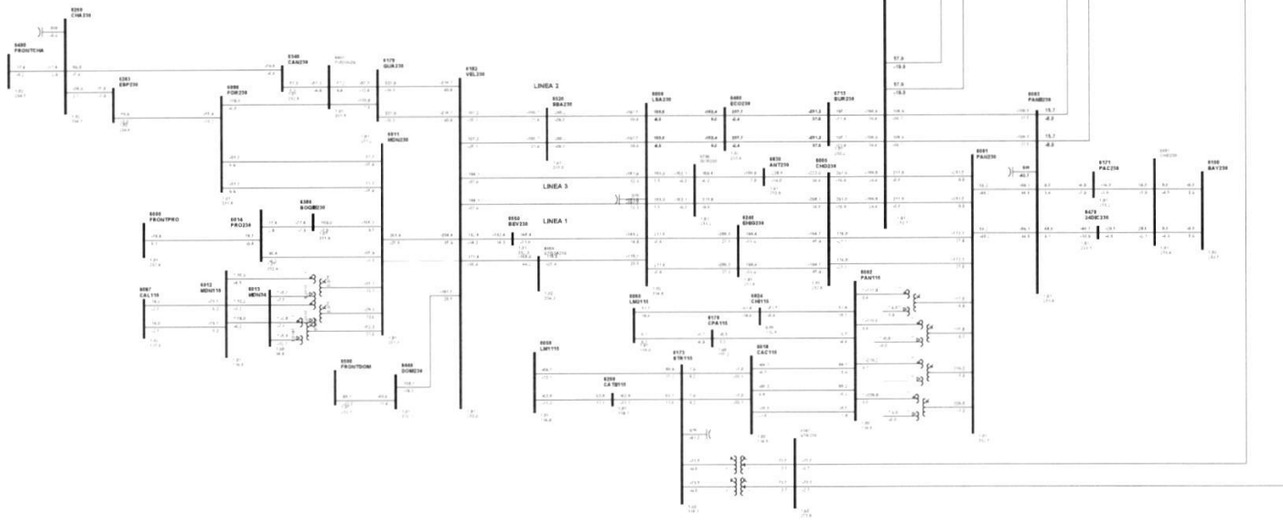


1

Gaceta Oficial Digital
Para verificar la autenticidad de una representación **GO6B0601AF436C2**
en el sitio web www.gacetaoficial.gob.pa/validar-gaceta

C42-6011-6380-9A

2655

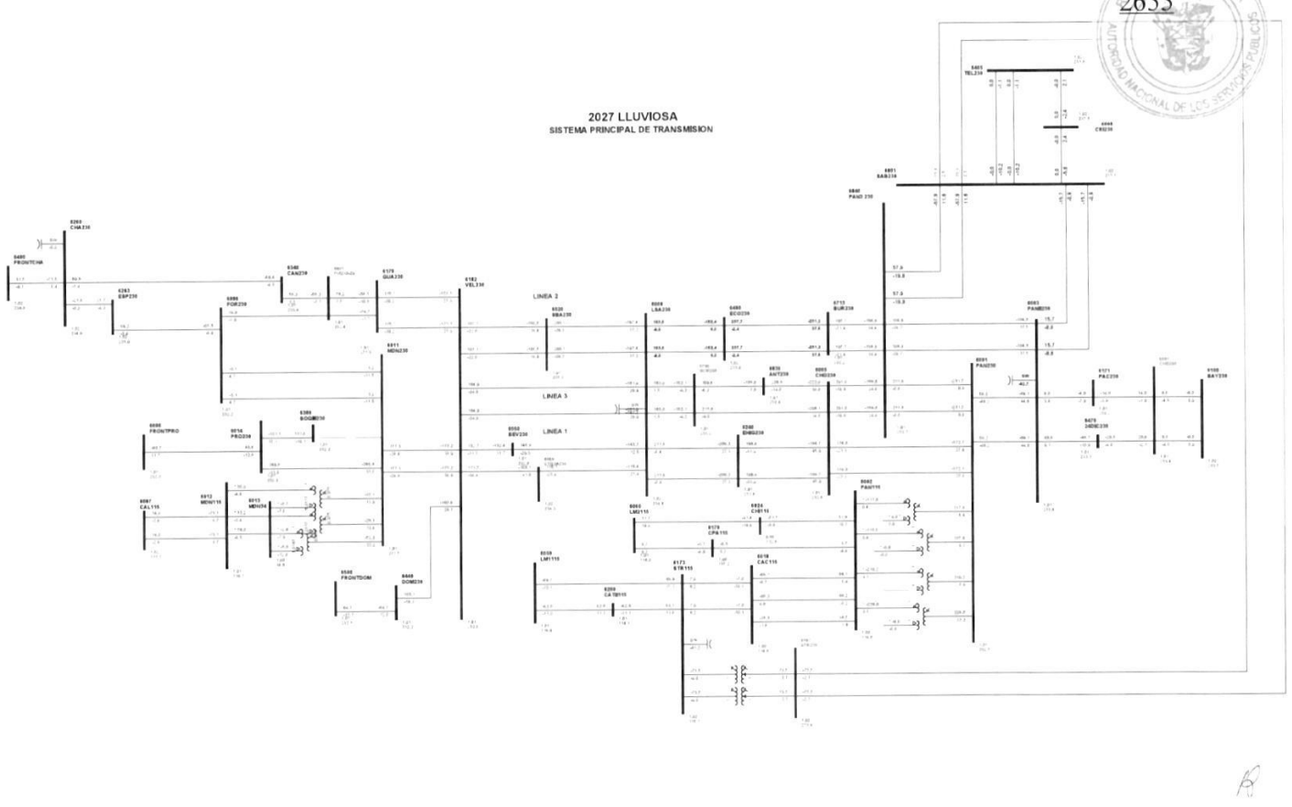


1

Gaceta Oficial Digital
Para verificar la autenticidad de una representación **GO6B0601AF436C2**
en el sitio web www.gacetaoficial.gob.pa/validar-gaceta

C43-6012-6087-15

2656

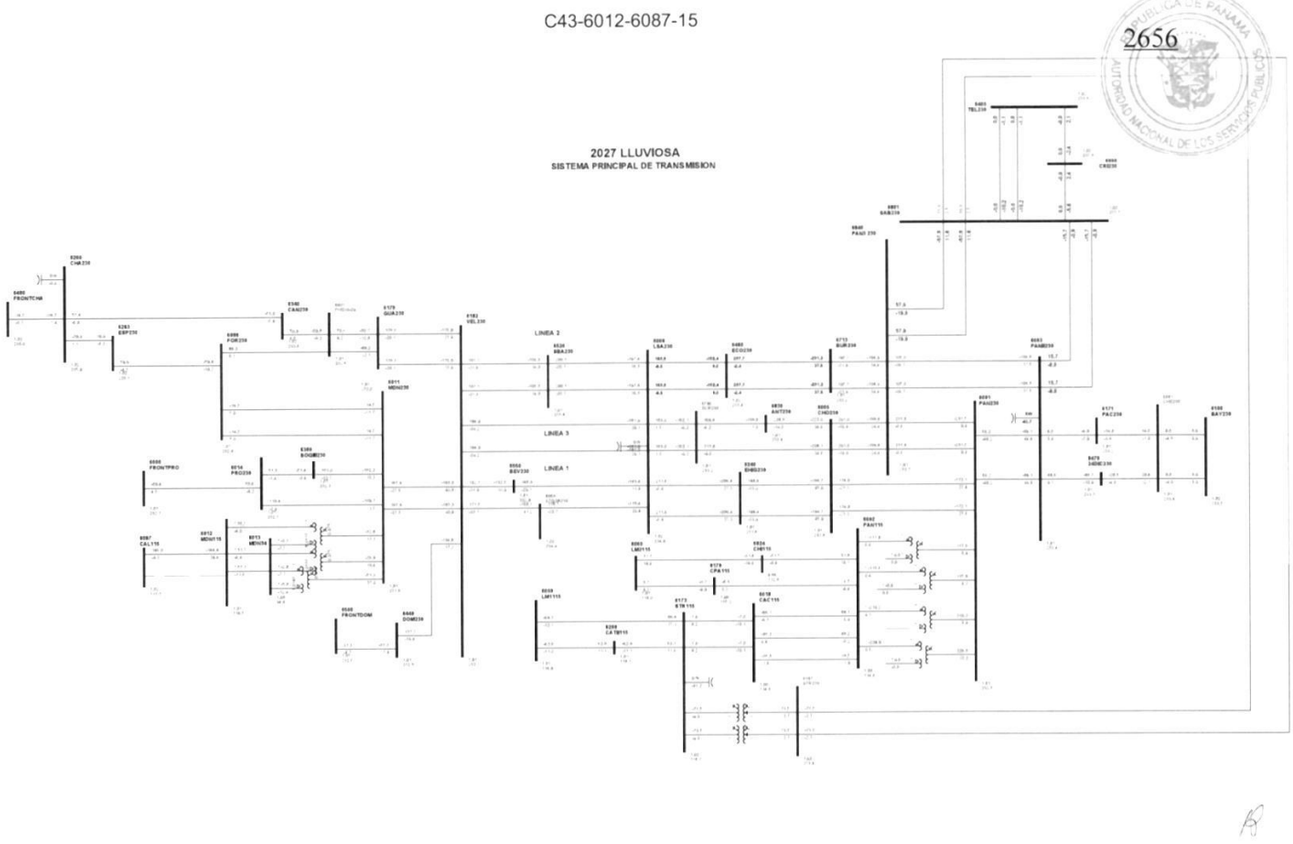


1

Gaceta Oficial Digital
Para verificar la autenticidad de una representación **GO6B0601AF436C2**
en el sitio web www.gacetaoficial.gob.pa/validar-gaceta

C44-6012-6087-16

2657

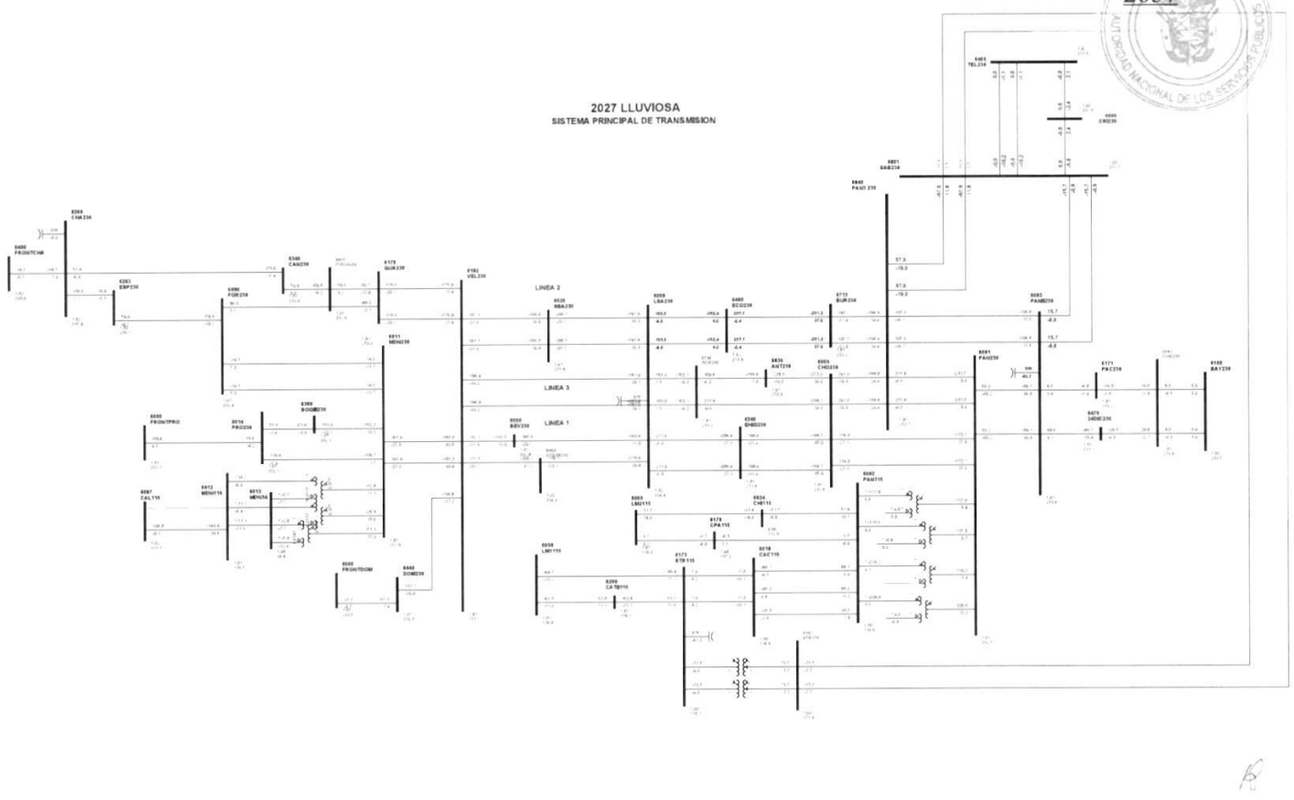


1

Gaceta Oficial Digital
Para verificar la autenticidad de una representación **GO6B0601AF436C2**
en el sitio web www.gacetaoficial.gob.pa/validar-gaceta

C45-6014-6380-9B

2658

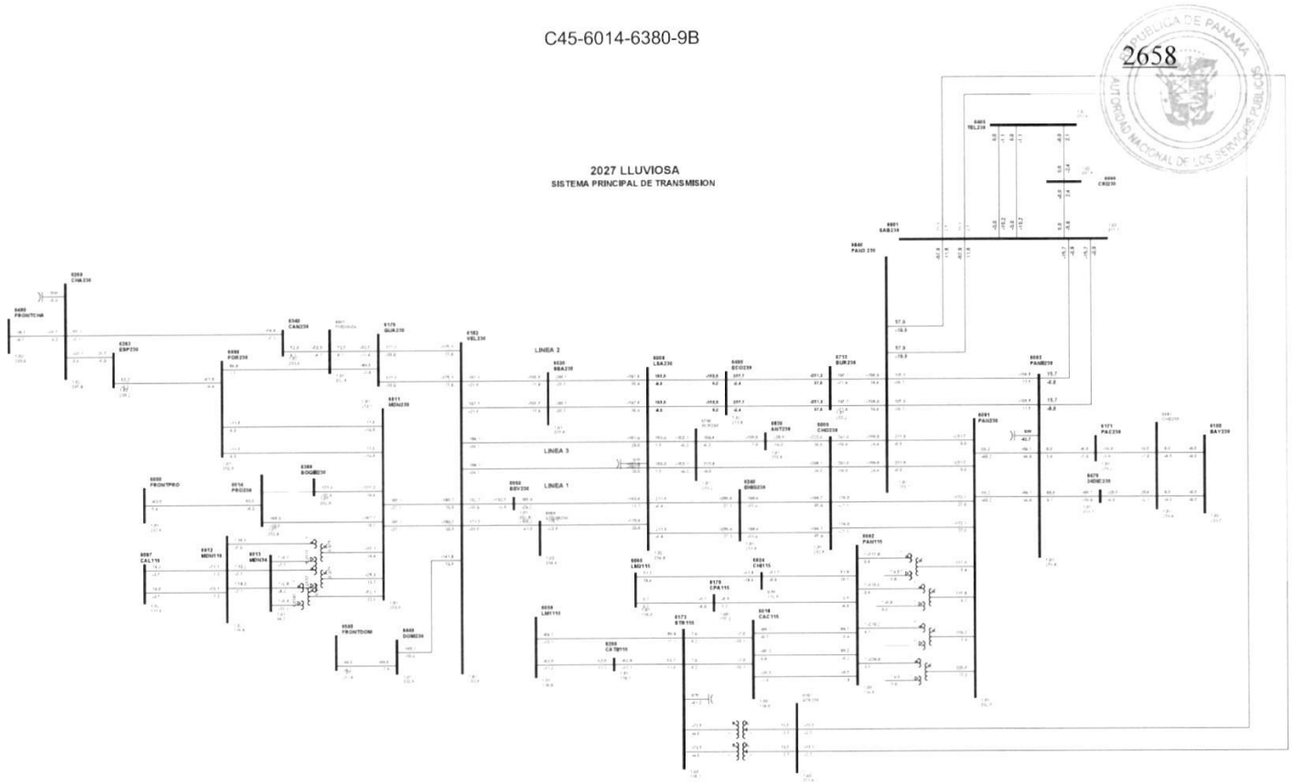


1

Gaceta Oficial Digital
Para verificar la autenticidad de una representación **GO6B0601AF436C2**
en el sitio web www.gacetaoficial.gob.pa/validar-gaceta

C46-6015-6298-25

2659

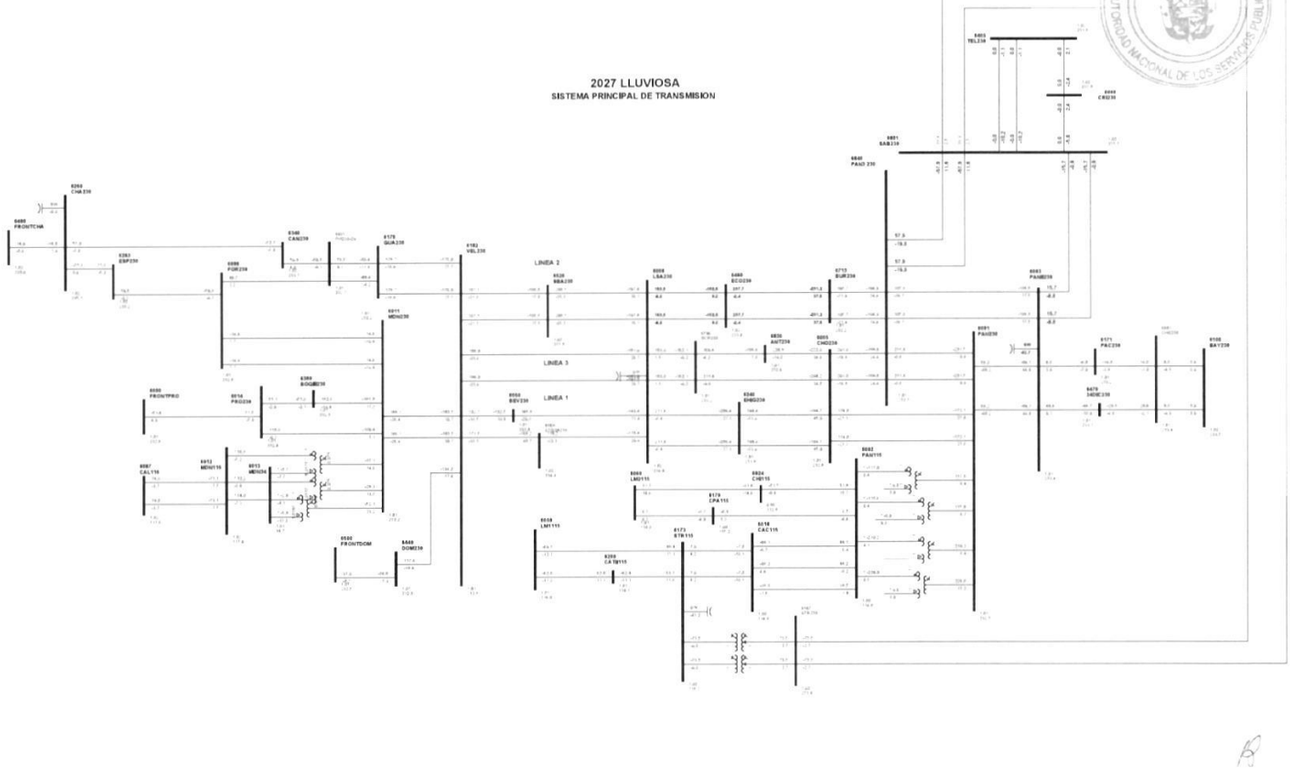


1

Gaceta Oficial Digital
Para verificar la autenticidad de una representación **GO6B0601AF436C2**
en el sitio web www.gacetaoficial.gob.pa/validar-gaceta

C47-6018-6032-8A

2660

PUBLICA DE PANAMA
AUTORIDAD NACIONAL DE LOS SERVICIOS PUBLICOS

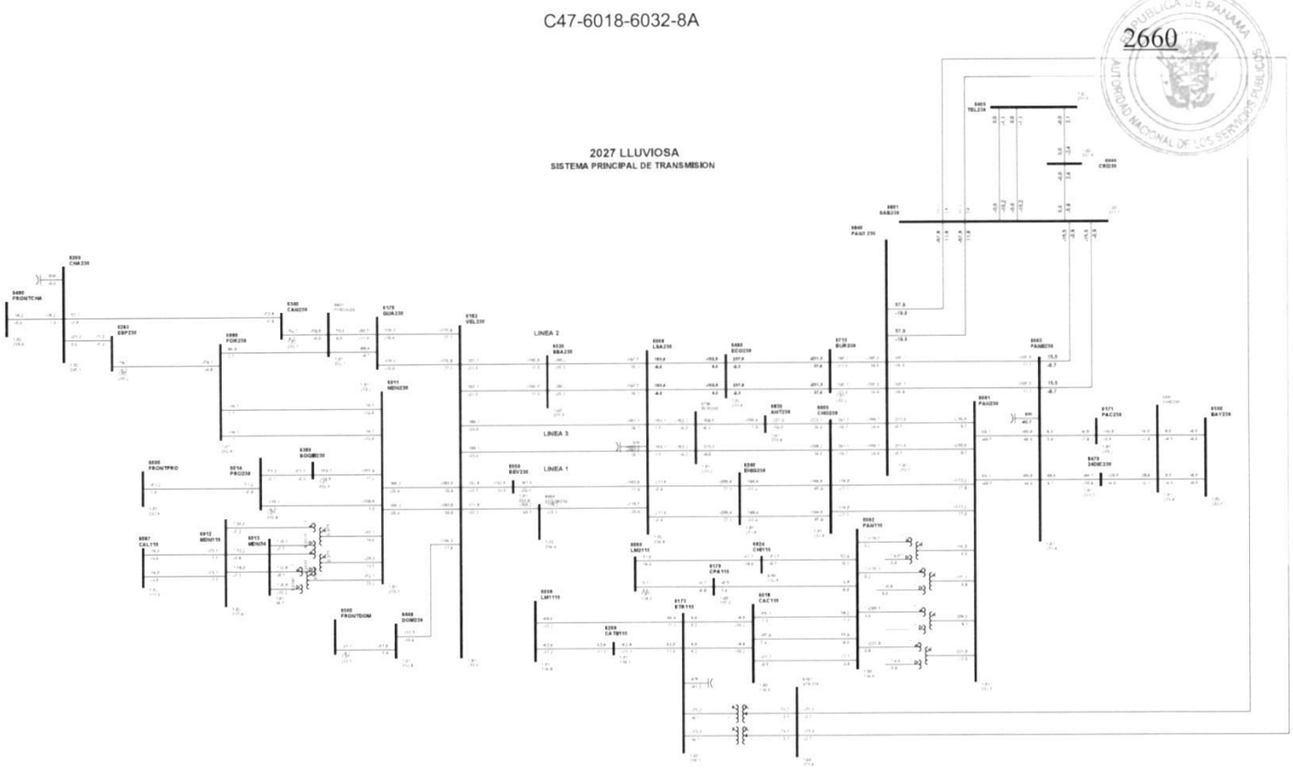


1

Gaceta Oficial Digital
Para verificar la autenticidad de una representación **GO6B0601AF436C2**
en el sitio web www.gacetaoficial.gob.pa/validar-gaceta

C48-6018-6173-1A

2661

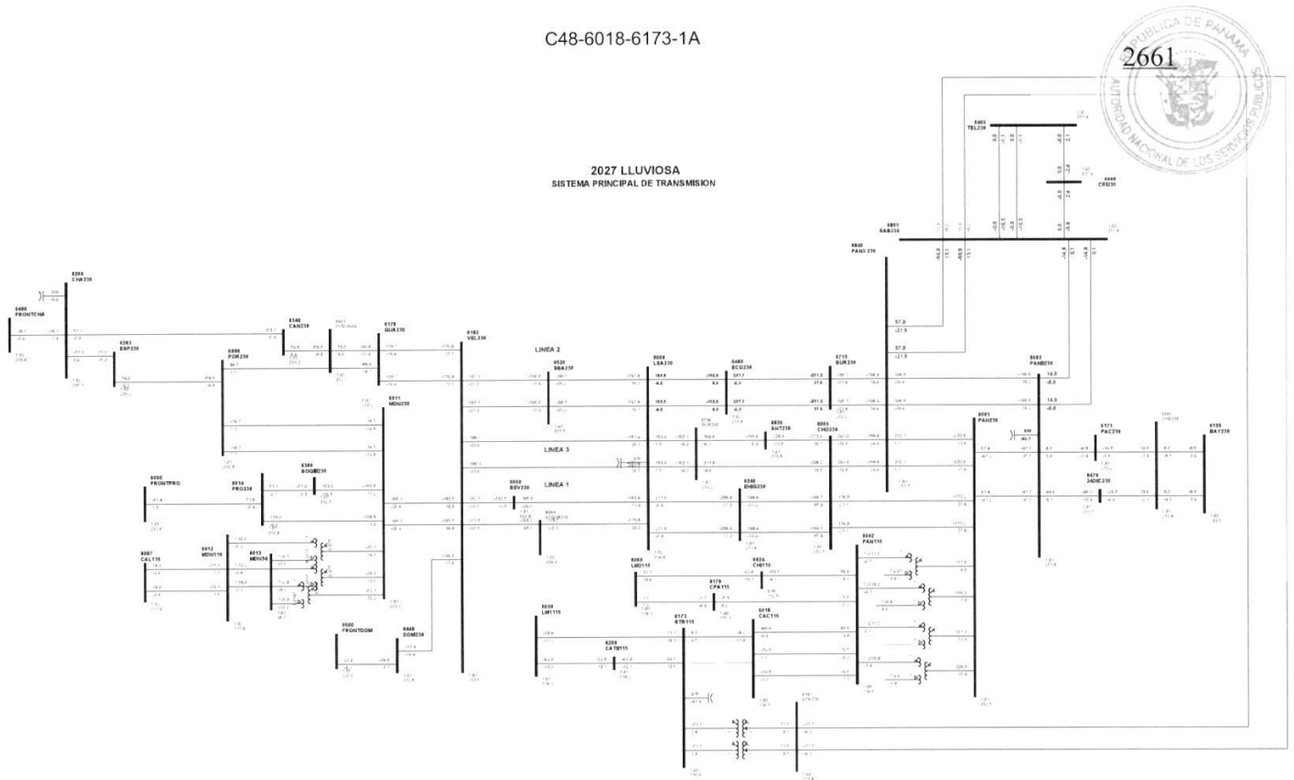


1

Gaceta Oficial Digital
Para verificar la autenticidad de una representación **GO6B0601AF436C2**
en el sitio web www.gacetaoficial.gob.pa/validar-gaceta

C49-6018-6173-2A

2662

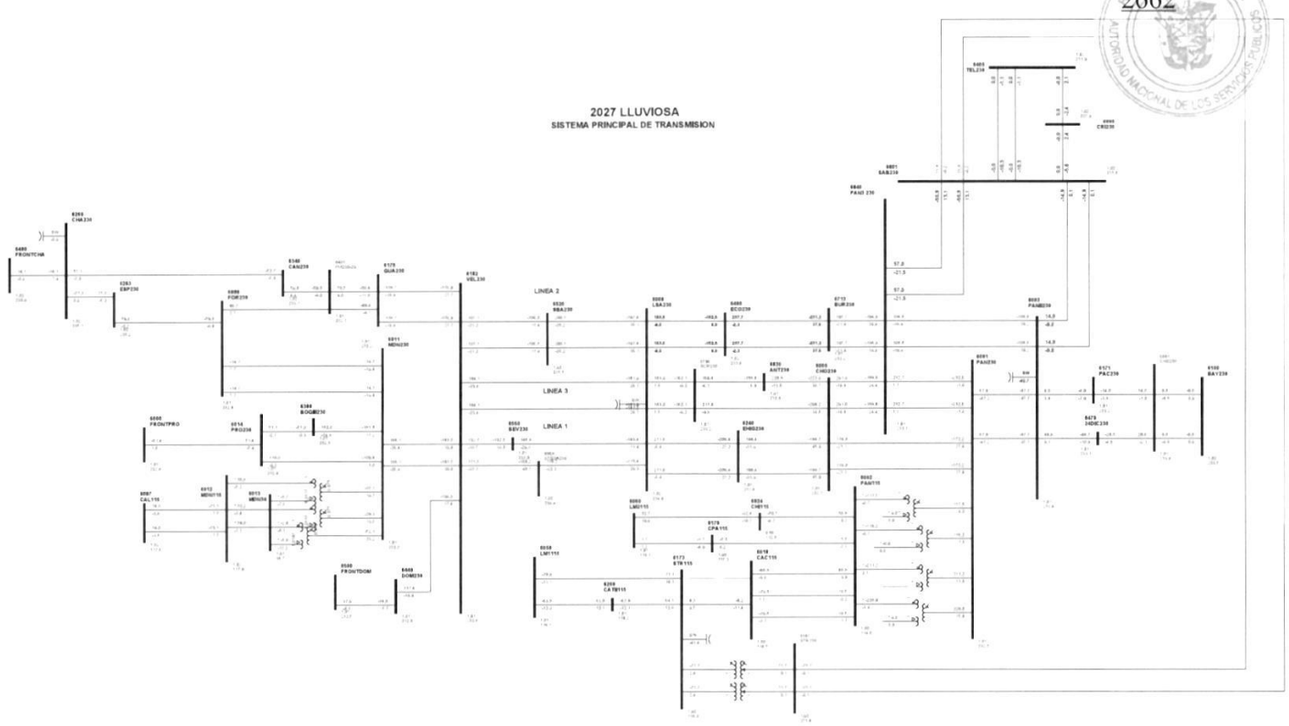


1

Gaceta Oficial Digital
Para verificar la autenticidad de una representación **GO6B0601AF436C2**
en el sitio web www.gacetaoficial.gob.pa/validar-gaceta

C50-6024-6060-3B

2663

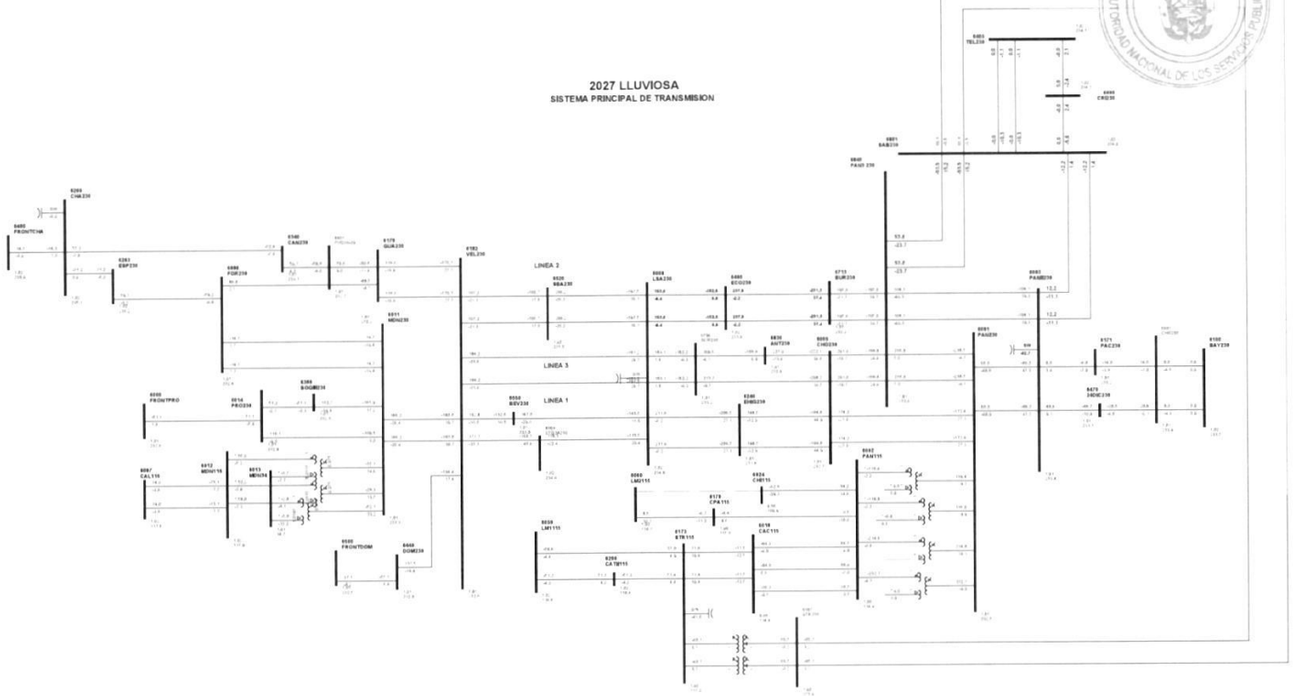


1

Gaceta Oficial Digital
Para verificar la autenticidad de una representación **GO6B0601AF436C2**
en el sitio web www.gacetaoficial.gob.pa/validar-gaceta

C51-6059-6173-2B

2664

REPÚBLICA DE PANAMÁ
AUTORIDAD NACIONAL DE LOS SERVICIOS PÚBLICOS

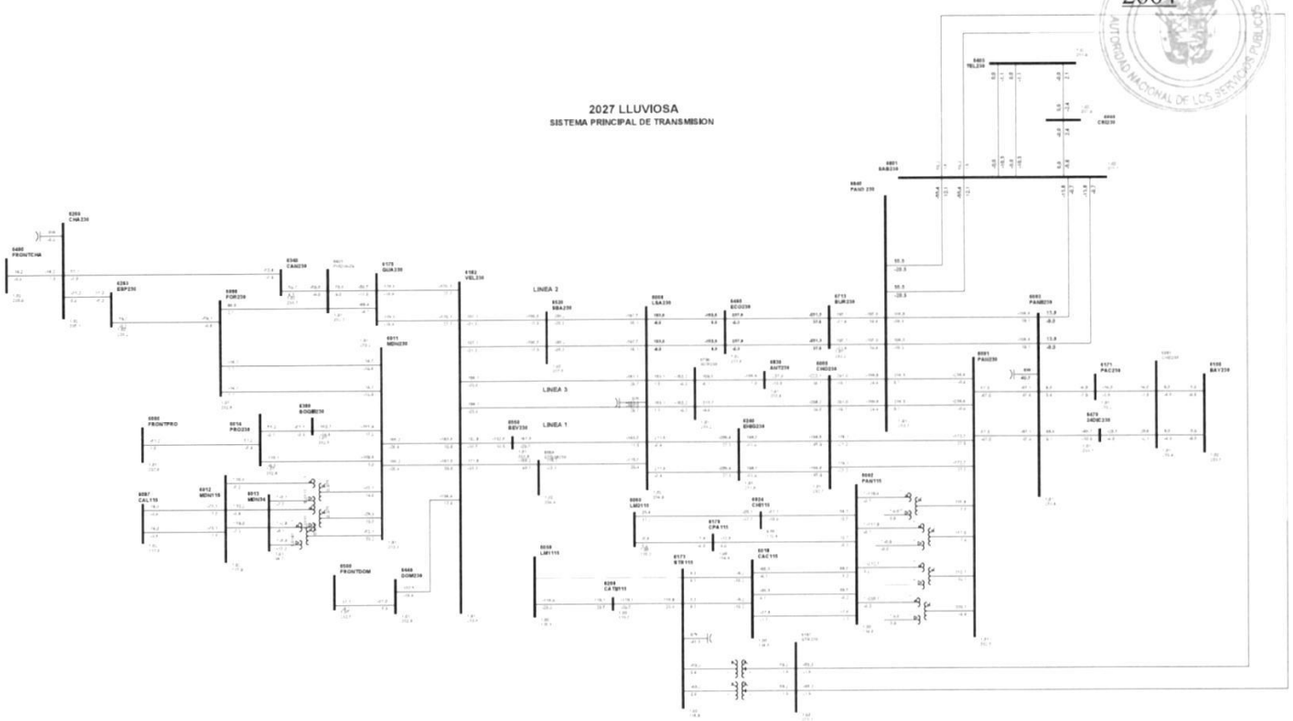


1

C52-6059-6290-1C

2665

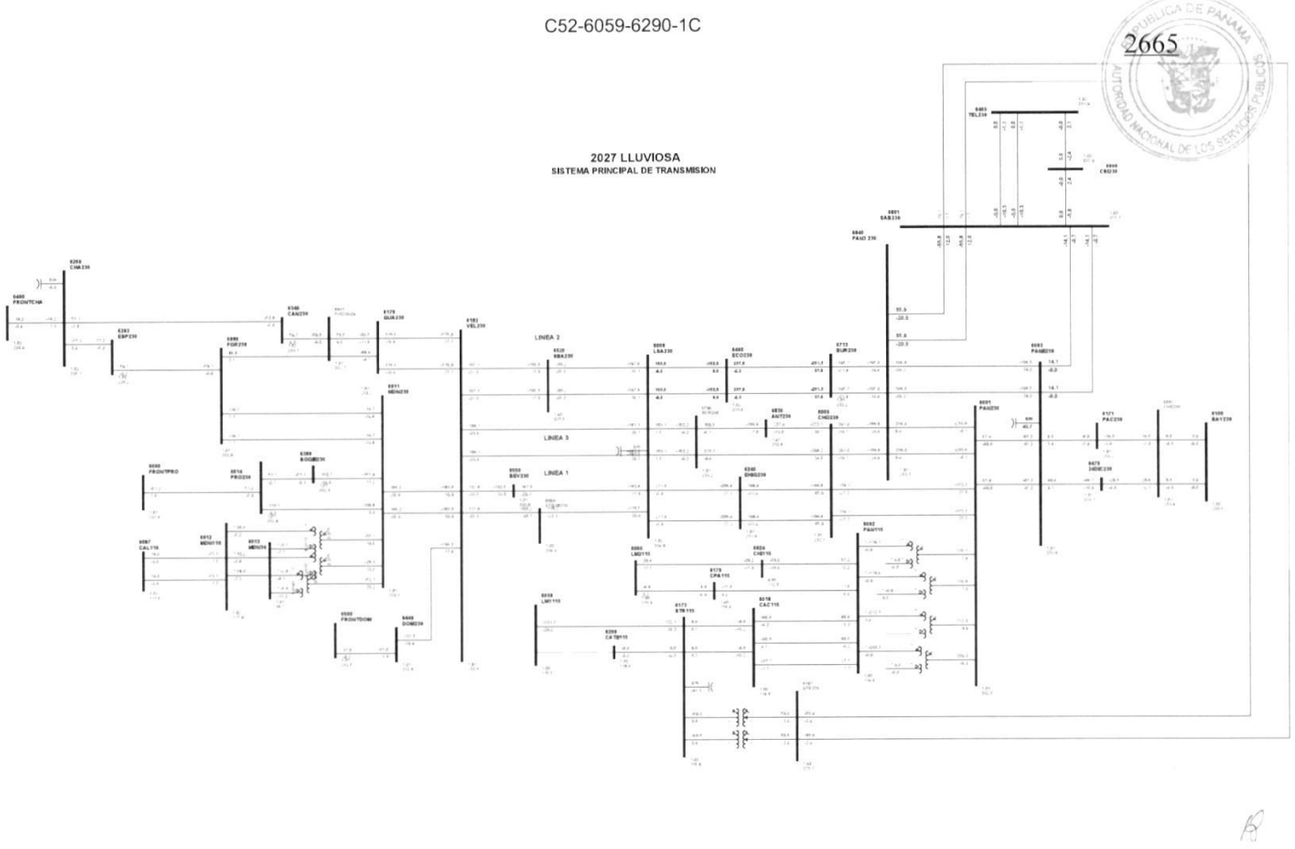


1

Gaceta Oficial Digital
Para verificar la autenticidad de una representación **GO6B0601AF436C2**
en el sitio web www.gacetaoficial.gob.pa/validar-gaceta

C53-6060-6170-4B

2666

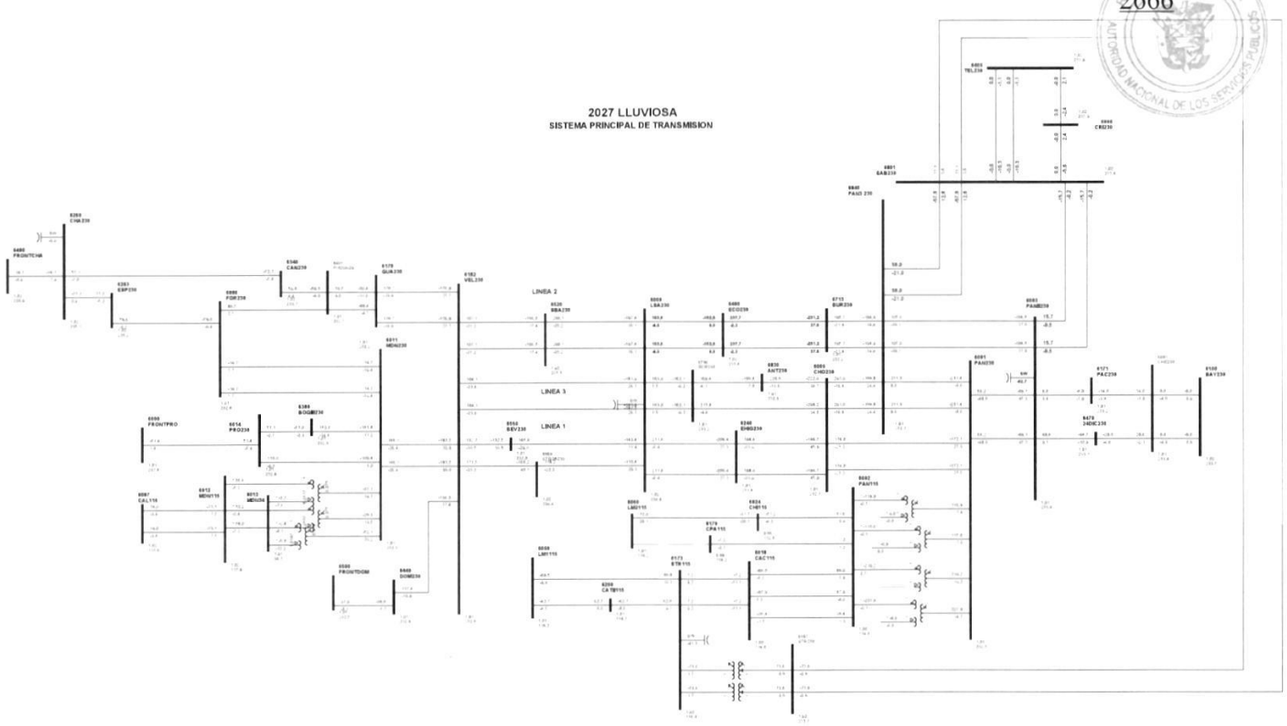


1

Gaceta Oficial Digital
Para verificar la autenticidad de una representación **GO6B0601AF436C2**
en el sitio web www.gacetaoficial.gob.pa/validar-gaceta

C54-6096-6179-18

2667

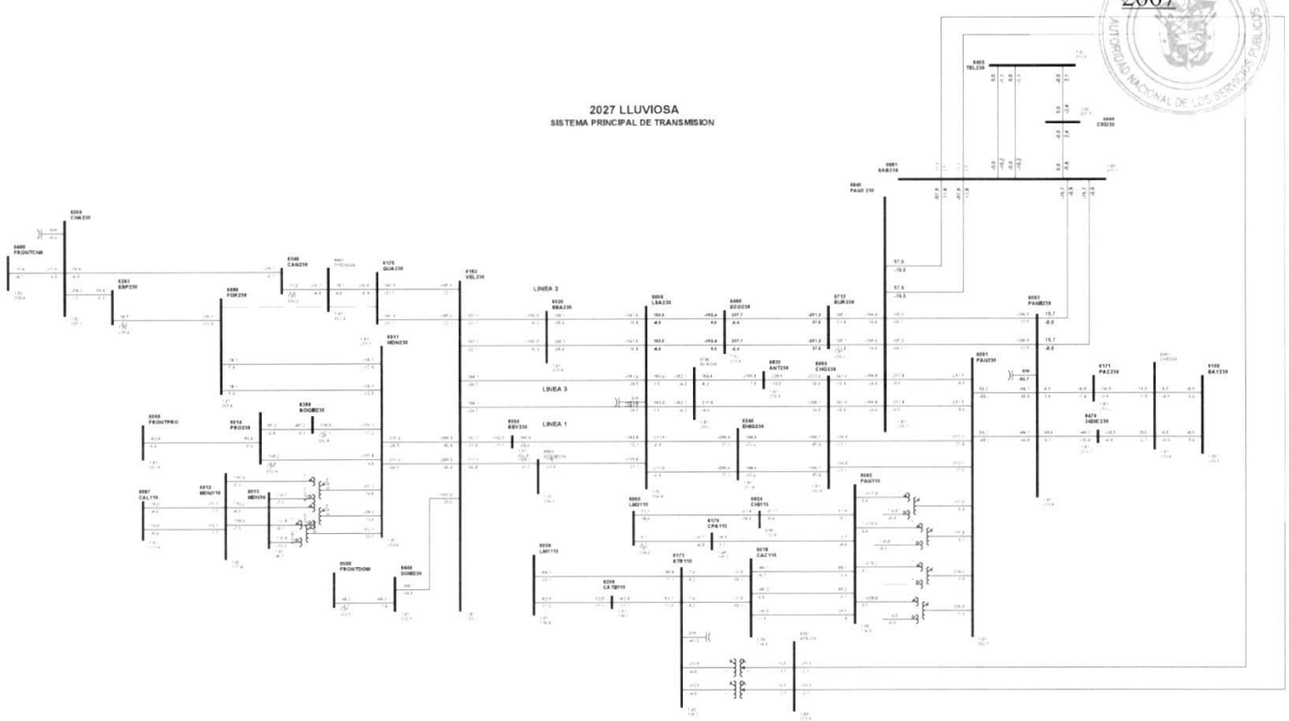


1

Gaceta Oficial Digital
Para verificar la autenticidad de una representación **GO6B0601AF436C2**
en el sitio web www.gacetaoficial.gob.pa/validar-gaceta

C55-6096-6263-0A

2668

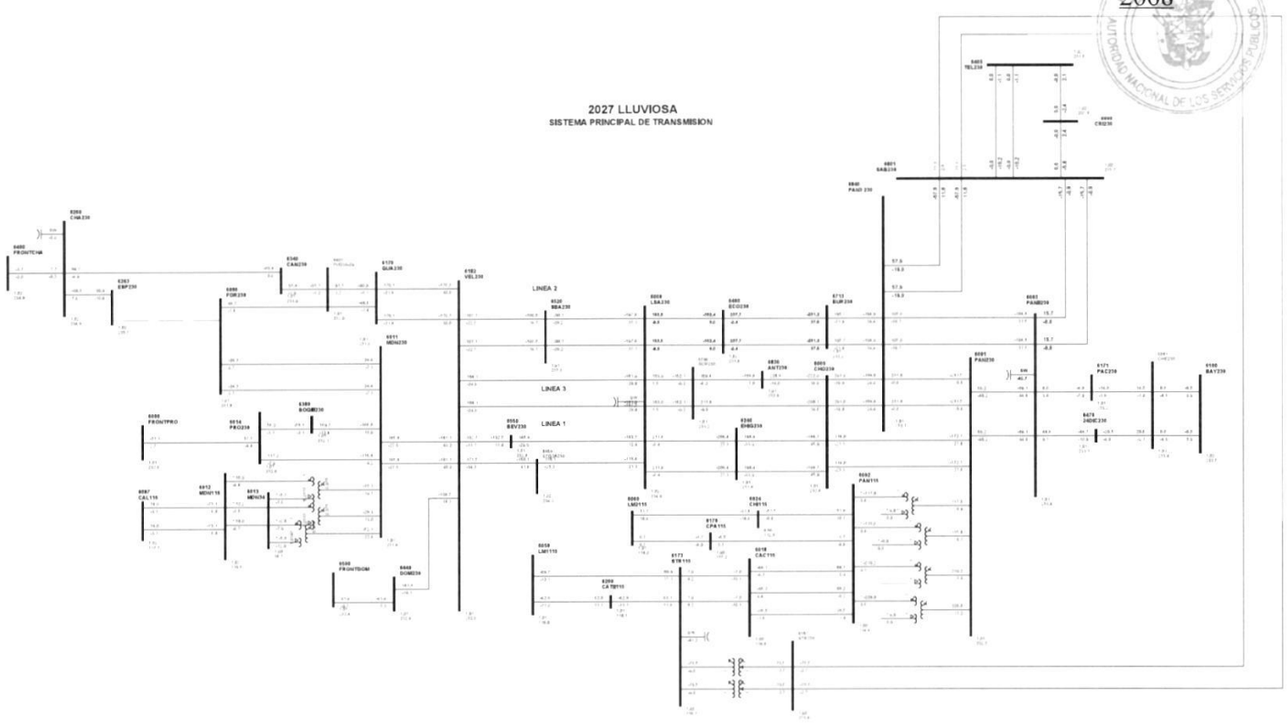


1

Gaceta Oficial Digital
Para verificar la autenticidad de una representación **GO6B0601AF436C2**
en el sitio web www.gacetaoficial.gob.pa/validar-gaceta

C56-6100-6861-1A

2669

REPÚBLICA DE PANAMÁ
AUTORIDAD NACIONAL DE LOS SERVICIOS PÚBLICOS

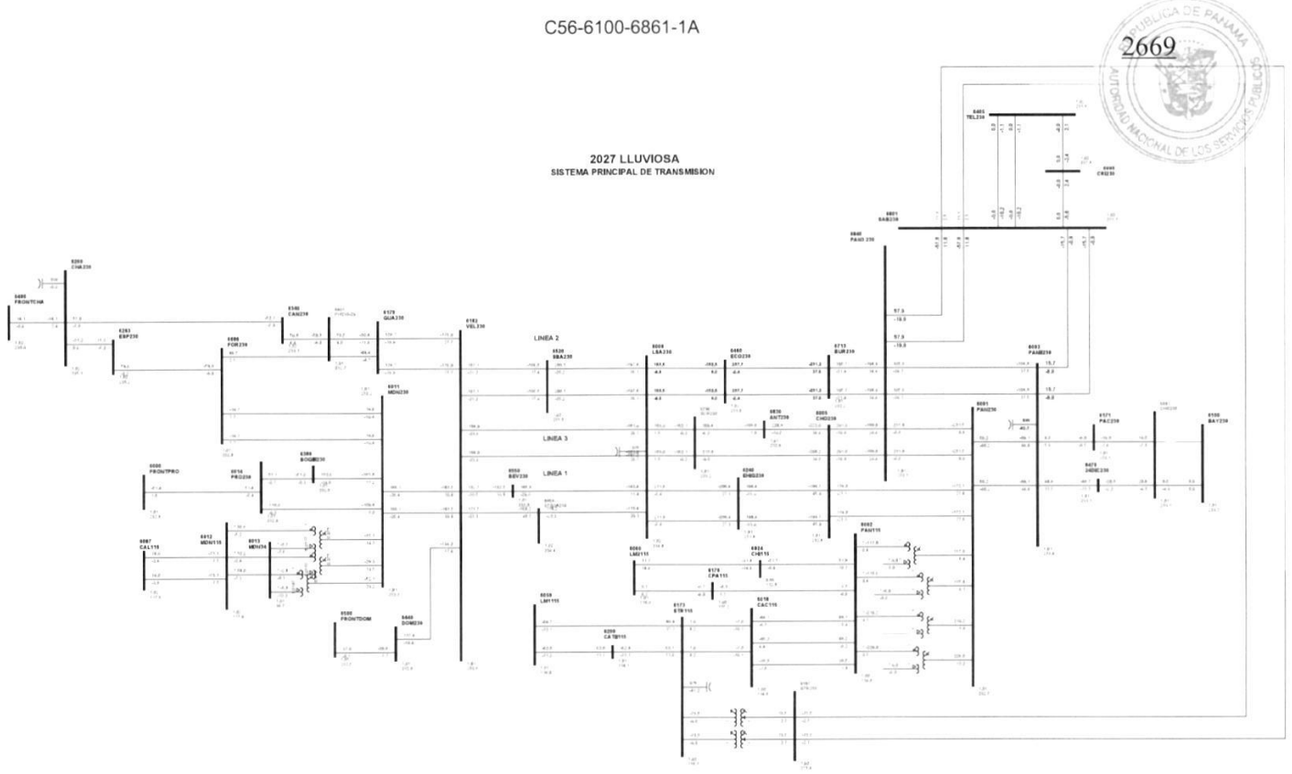


1

Gaceta Oficial Digital
Para verificar la autenticidad de una representación **GO6B0601AF436C2**
en el sitio web www.gacetaoficial.gob.pa/validar-gaceta

C57-6100-6861-2A

2670

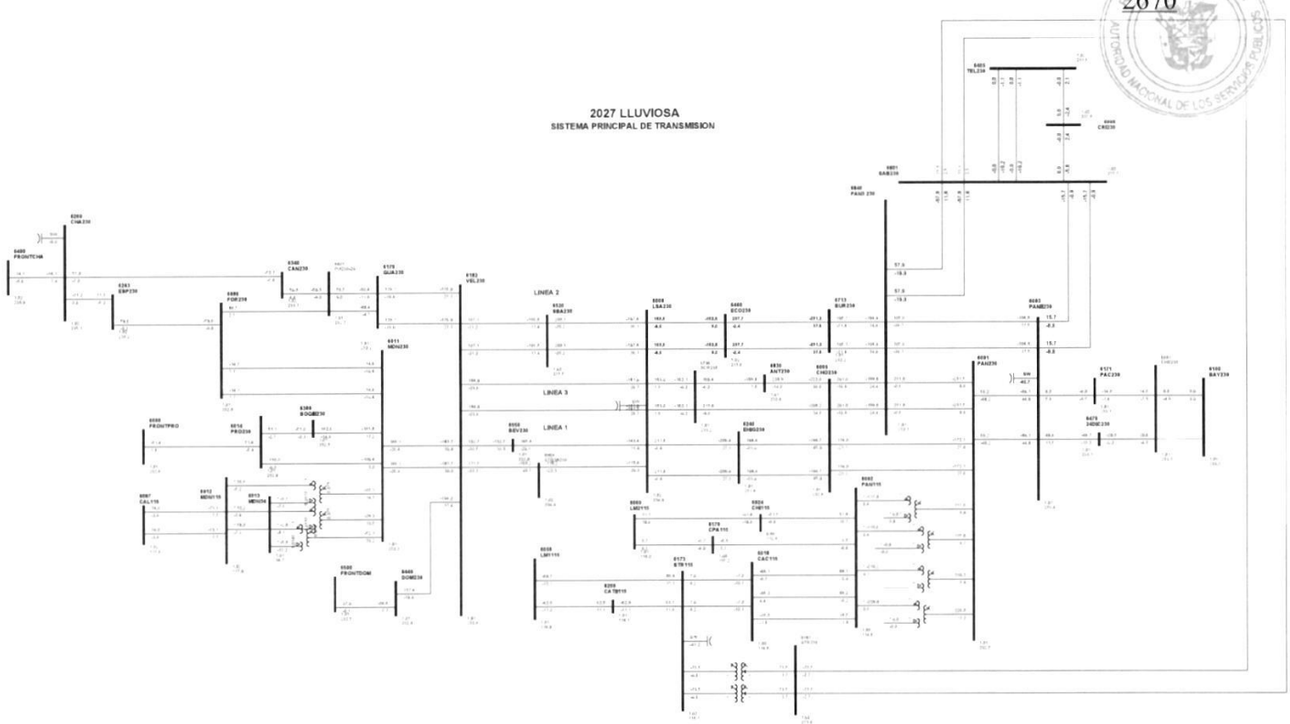


1

Gaceta Oficial Digital
Para verificar la autenticidad de una representación **GO6B0601AF436C2**
en el sitio web www.gacetaoficial.gob.pa/validar-gaceta

C58-6167-6801-1

2671

PUBLICA DE PANAMA
AUTORIDAD NACIONAL DE LOS SERVICIOS PUBLICOS

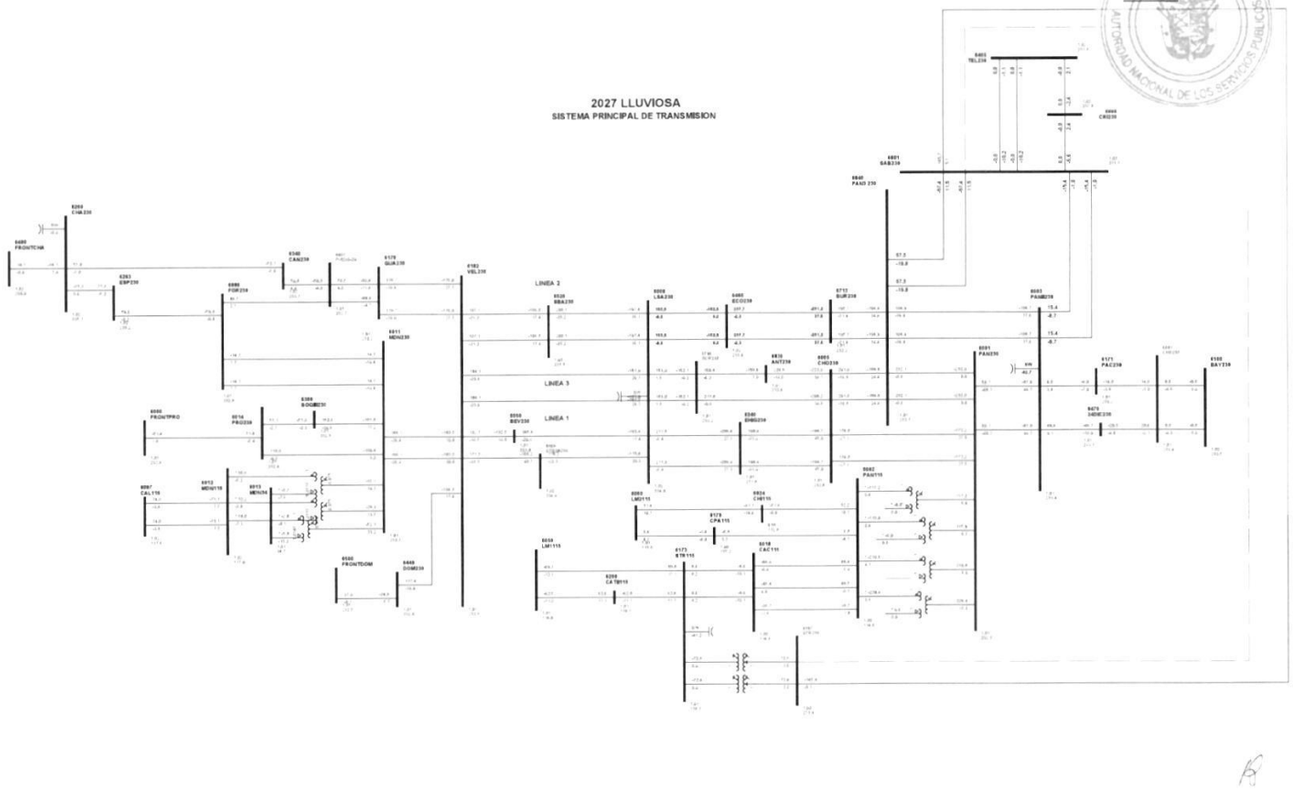


1

Gaceta Oficial Digital
Para verificar la autenticidad de una representación **GO6B0601AF436C2**
en el sitio web www.gacetaoficial.gob.pa/validar-gaceta

C59-6167-6801-2

2672

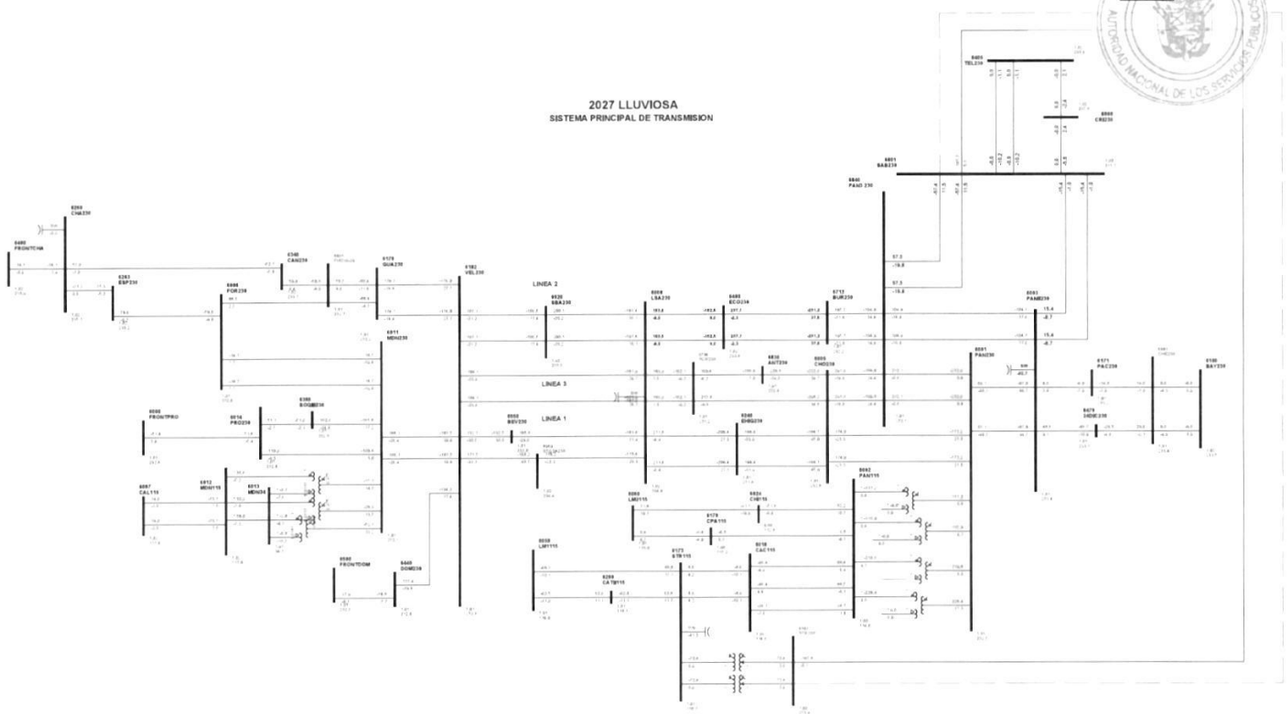


1

Gaceta Oficial Digital
Para verificar la autenticidad de una representación **GO6B0601AF436C2**
en el sitio web www.gacetaoficial.gob.pa/validar-gaceta

C60-6171-6861-1B

2673

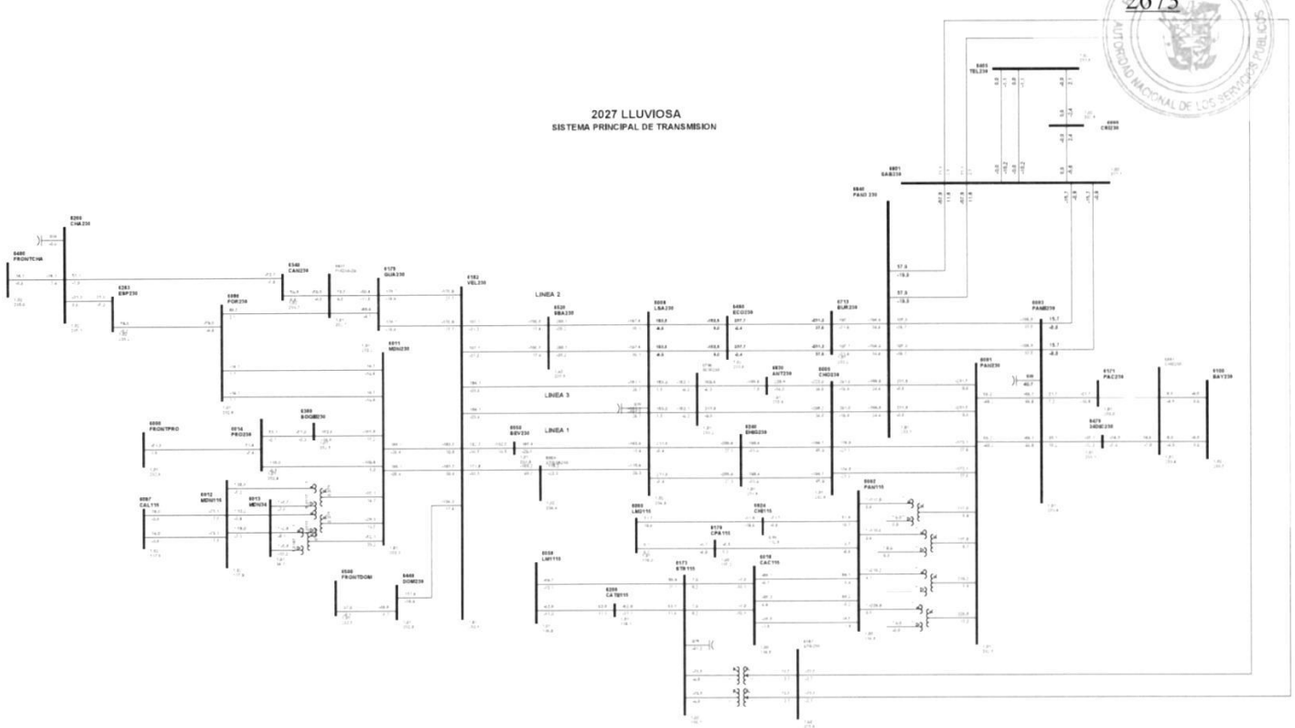


1

Gaceta Oficial Digital
Para verificar la autenticidad de una representación **GO6B0601AF436C2**
en el sitio web www.gacetaoficial.gob.pa/validar-gaceta

C61-6173-6290-1B

2674

PUBLICA DE PANAMA
AUTORIDAD NACIONAL DE LOS SERVICIOS PUBLICOS

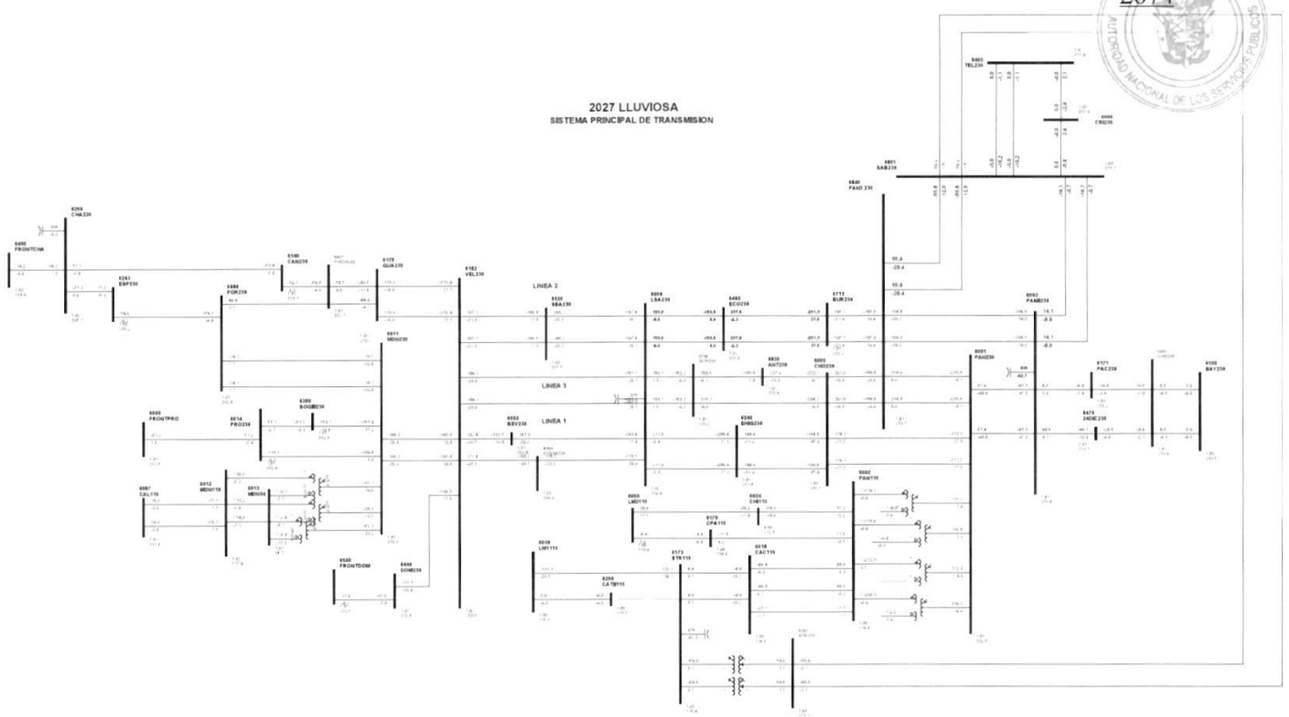


1

Gaceta Oficial Digital
Para verificar la autenticidad de una representación **GO6B0601AF436C2**
en el sitio web www.gacetaoficial.gob.pa/validar-gaceta

C62-6179-6182-16

2675

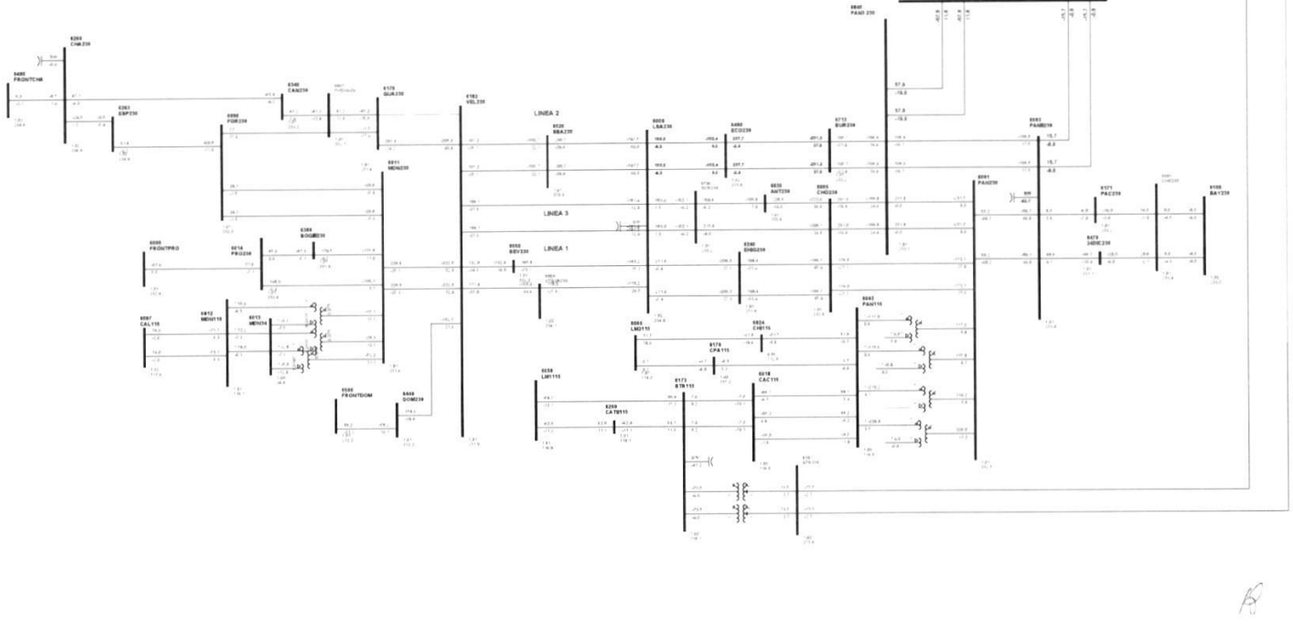


1

Gaceta Oficial Digital
Para verificar la autenticidad de una representación **GO6B0601AF436C2**
en el sitio web www.gacetaoficial.gob.pa/validar-gaceta

C63-6179-6182-17

2676

PUBLICA DE PANAMA
AUTORIDAD NACIONAL DE LOS SERVICIOS PUBLICOS

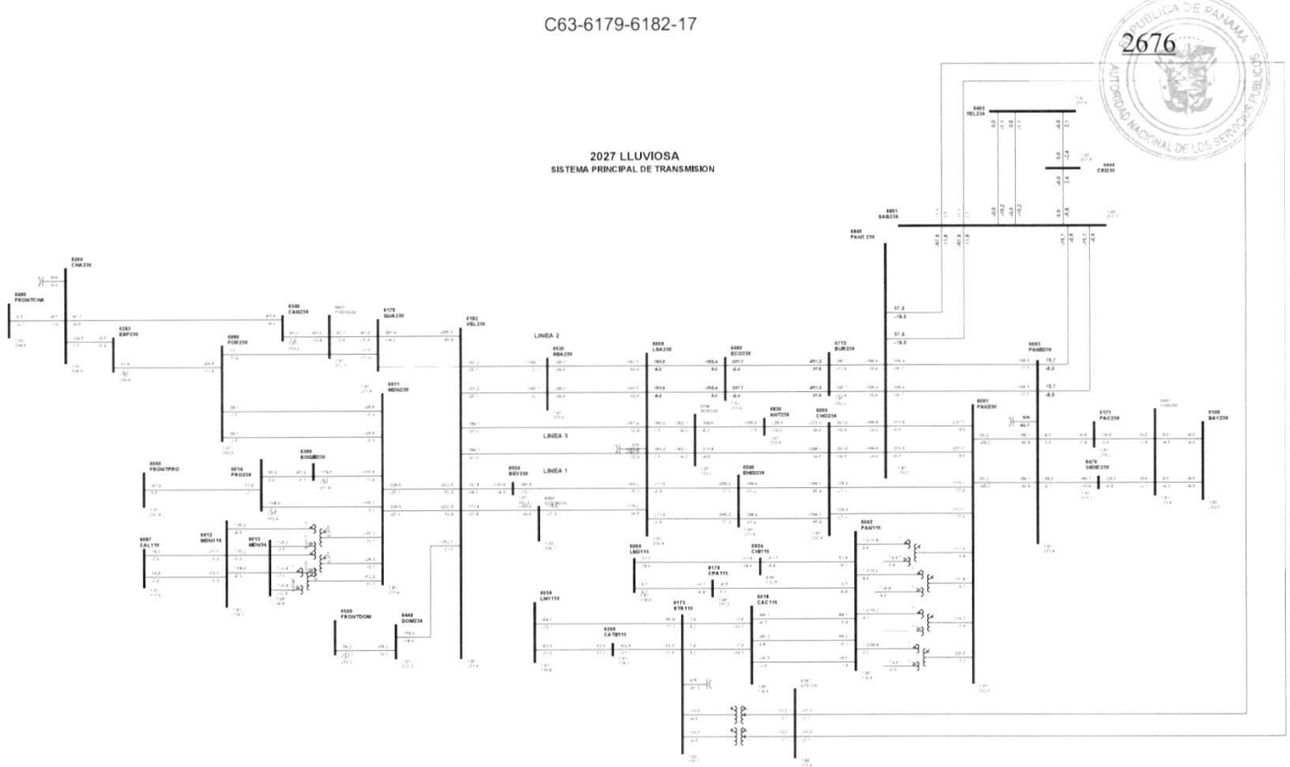


1

Gaceta Oficial Digital
Para verificar la autenticidad de una representación **GO6B0601AF436C2**
en el sitio web www.gacetaoficial.gob.pa/validar-gaceta

C64-6179-6401-29

2677

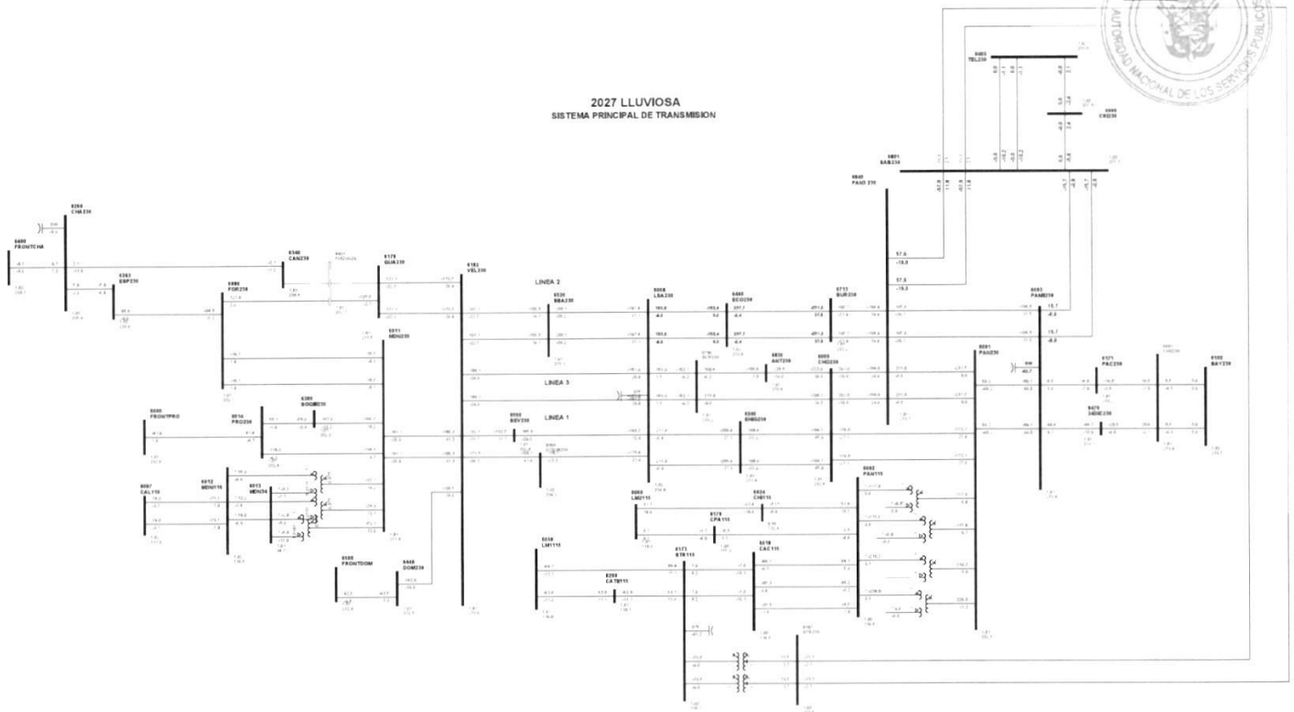


1

Gaceta Oficial Digital
Para verificar la autenticidad de una representación **GO6B0601AF436C2**
en el sitio web www.gacetaoficial.gob.pa/validar-gaceta

C65-6182-6440-5A

2678

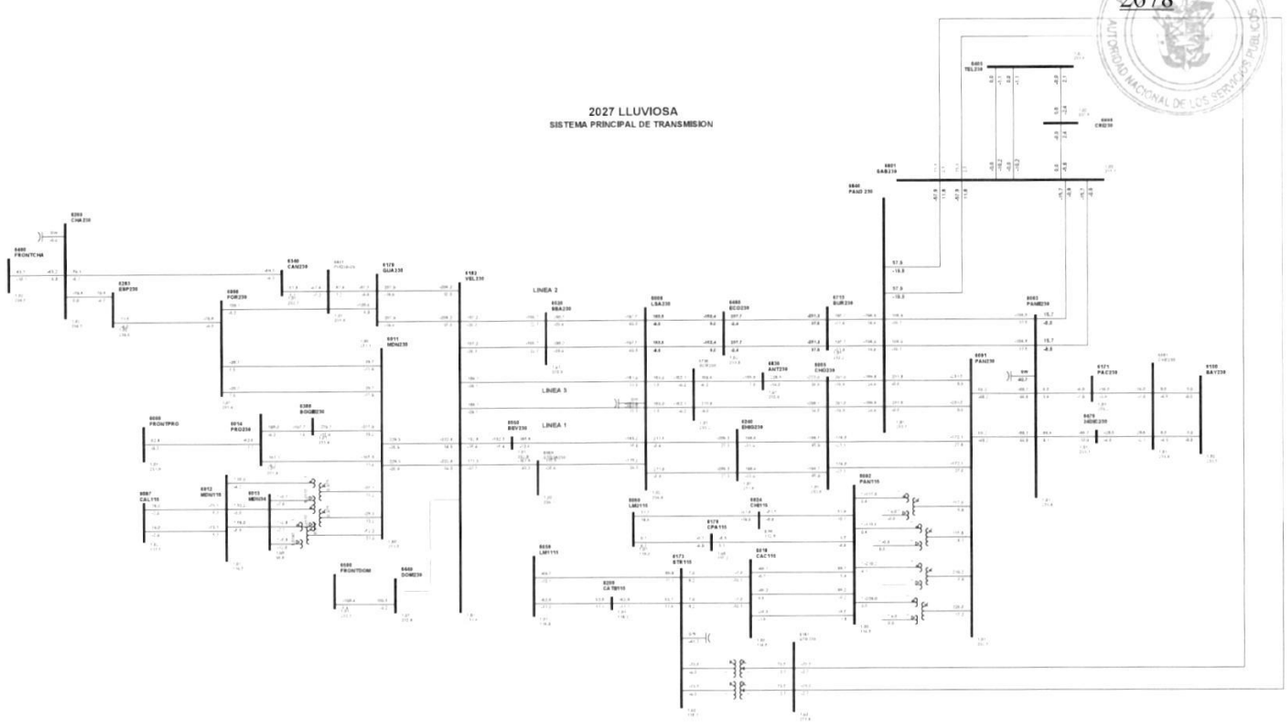


1

Gaceta Oficial Digital
Para verificar la autenticidad de una representación **GO6B0601AF436C2**
en el sitio web www.gacetaoficial.gob.pa/validar-gaceta

C66-6182-6520-4B

2679

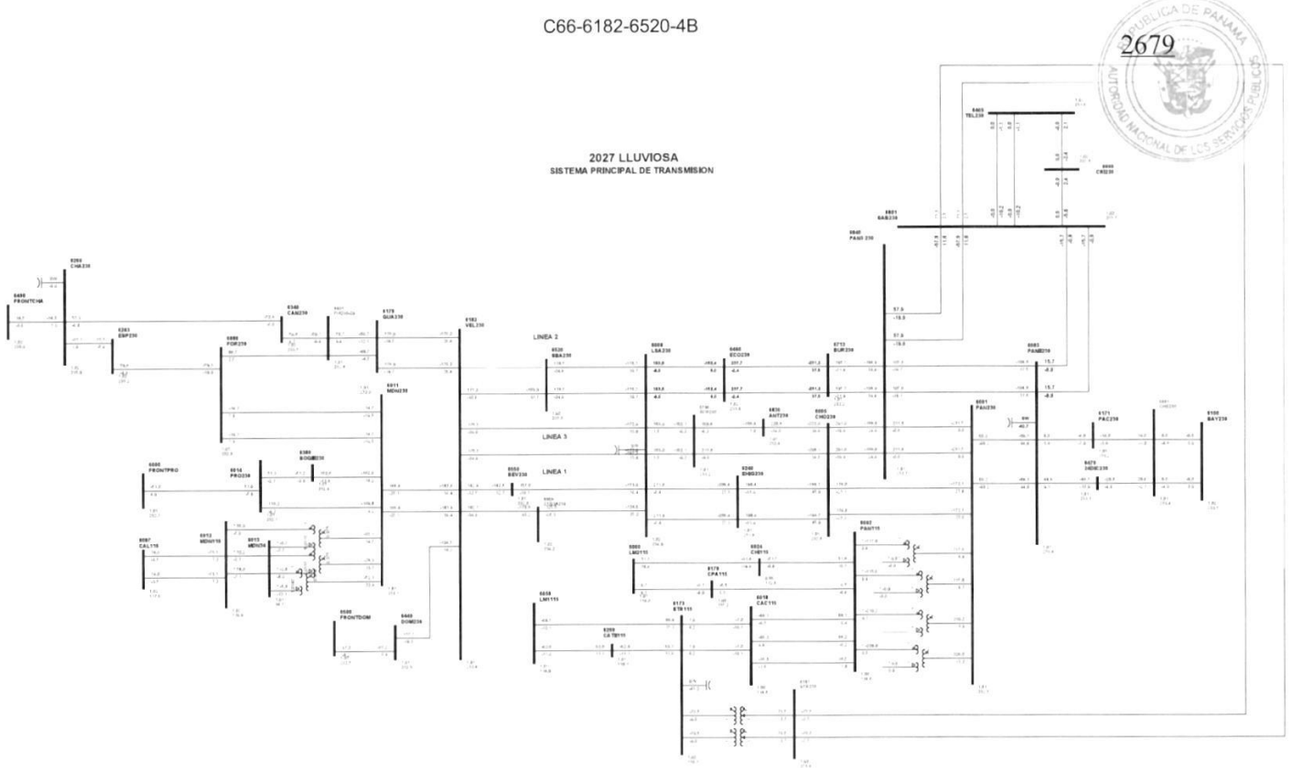


1

Gaceta Oficial Digital
Para verificar la autenticidad de una representación **GO6B0601AF436C2**
en el sitio web www.gacetaoficial.gob.pa/validar-gaceta

C67-6182-6520-5B

2680
AUTORIDAD NACIONAL DE LOS SERVICIOS PUBLICOS
REPUBLICA DE PANAMA

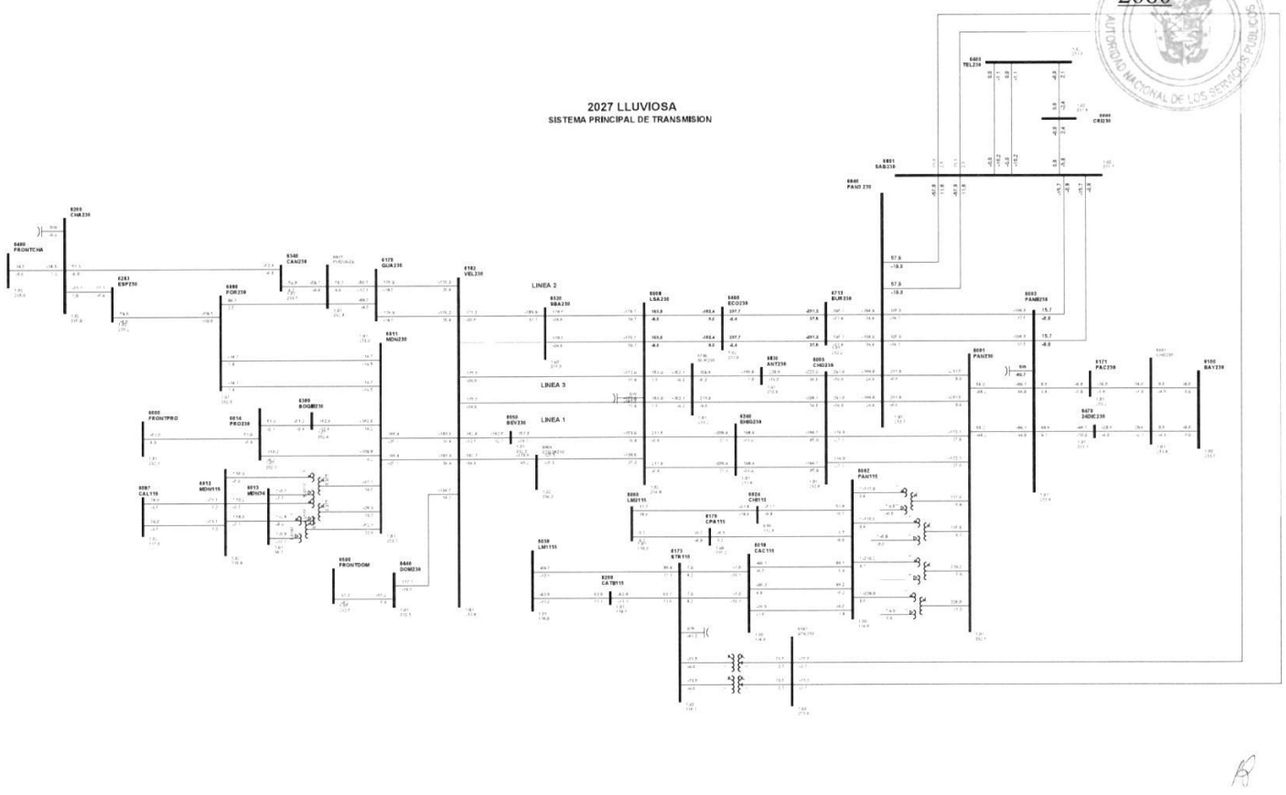


1

Gaceta Oficial Digital
Para verificar la autenticidad de una representación **GO6B0601AF436C2**
en el sitio web www.gacetaoficial.gob.pa/validar-gaceta

C68-6182-6550-6B

2681

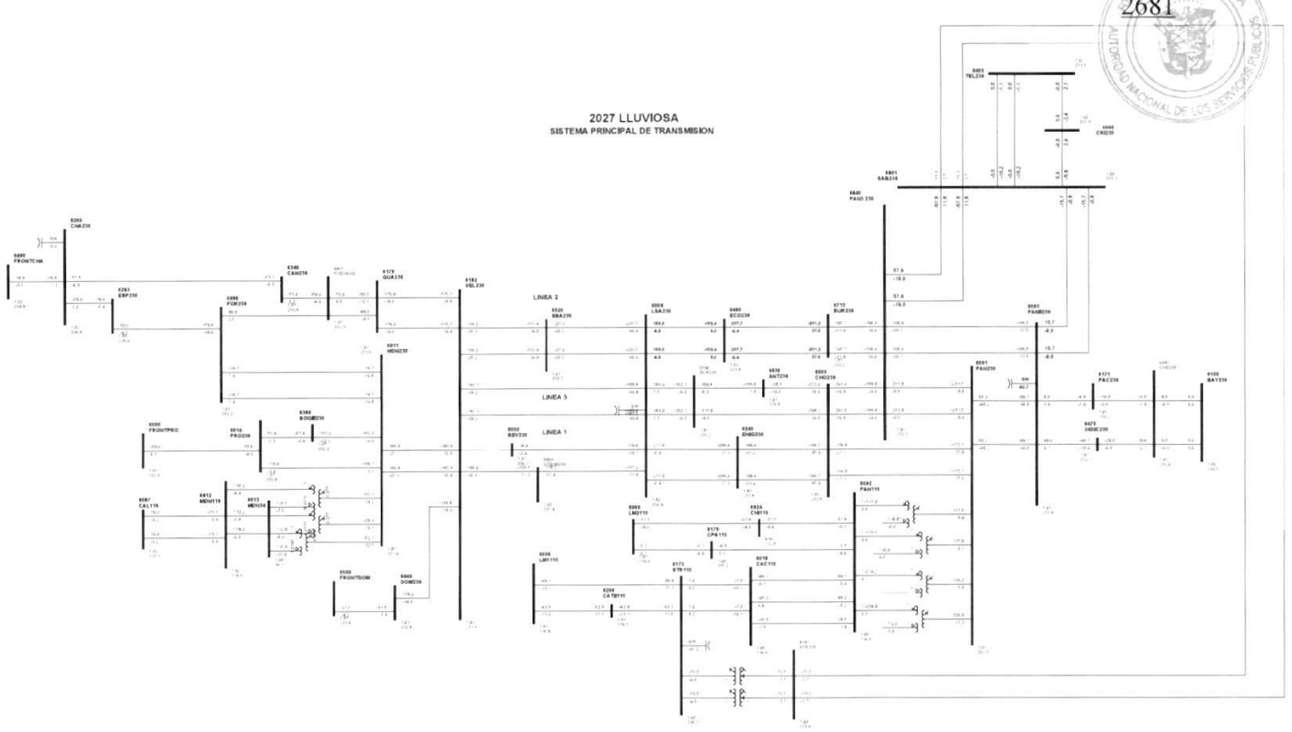


1

Gaceta Oficial Digital
Para verificar la autenticidad de una representación **GO6B0601AF436C2**
en el sitio web www.gacetaoficial.gob.pa/validar-gaceta

C69-6182-6969-5B

2682

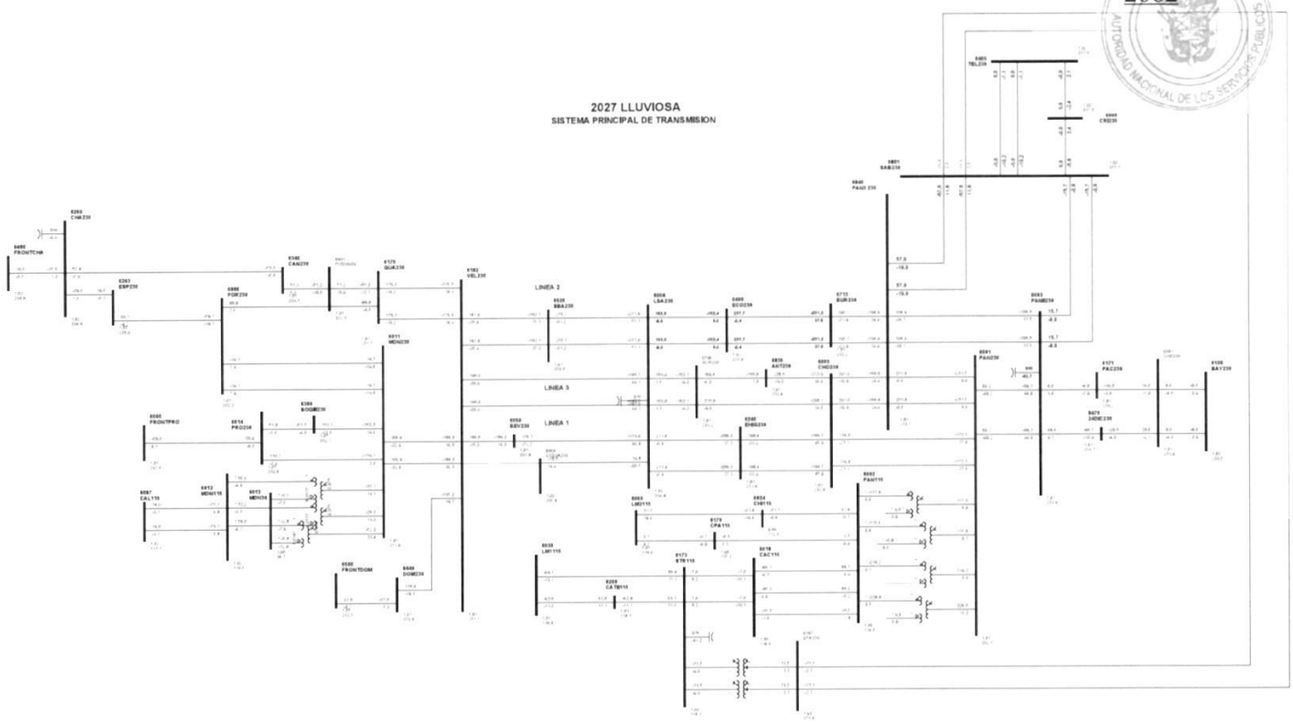


1

Gaceta Oficial Digital
Para verificar la autenticidad de una representación **GO6B0601AF436C2**
en el sitio web www.gacetaoficial.gob.pa/validar-gaceta

C70-6260-6263-0B

2683

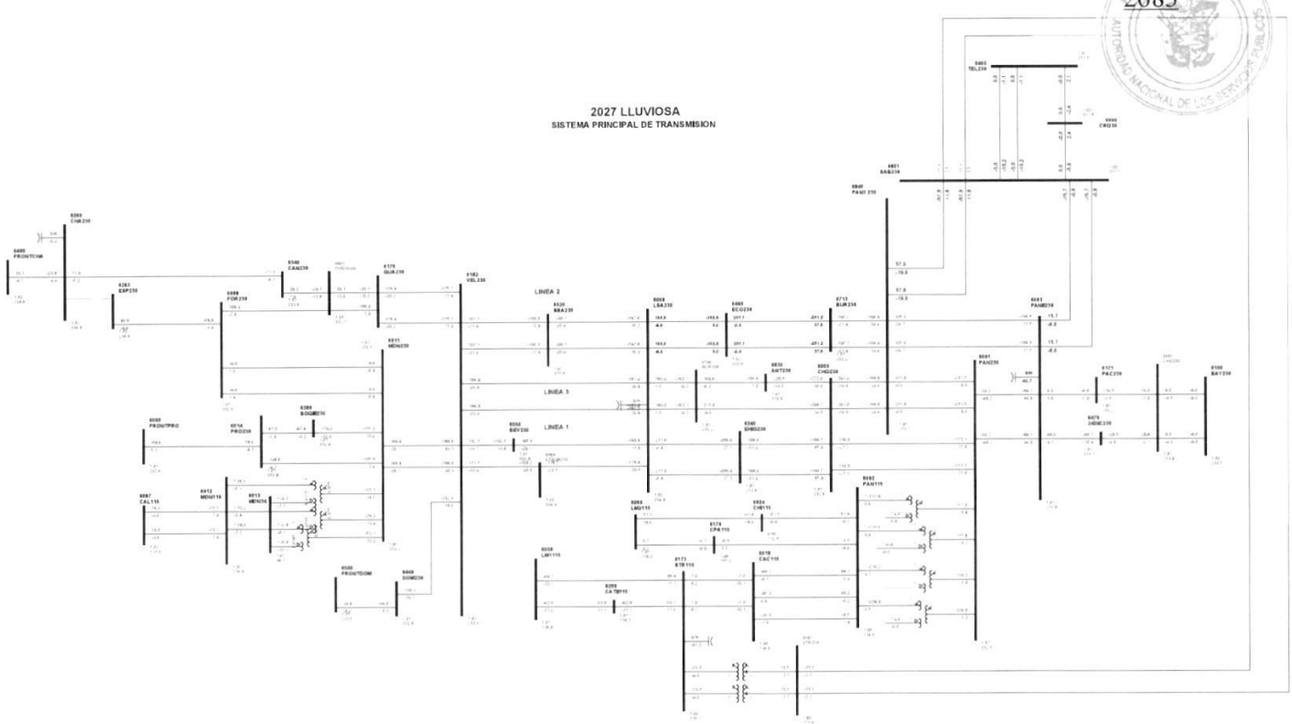


1

Gaceta Oficial Digital
Para verificar la autenticidad de una representación **GO6B0601AF436C2**
en el sitio web www.gacetaoficial.gob.pa/validar-gaceta

C71-6260-6340-30

2684

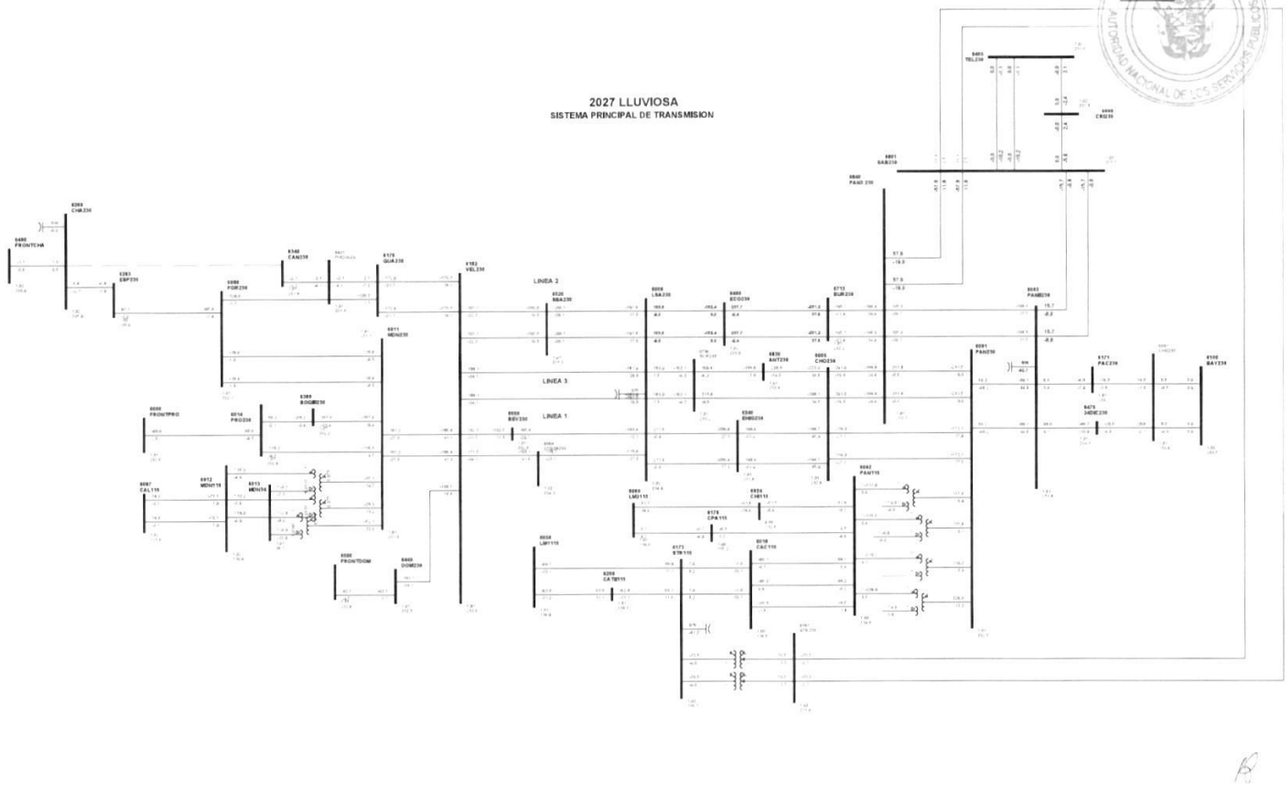


1

Gaceta Oficial Digital
Para verificar la autenticidad de una representación **GO6B0601AF436C2**
en el sitio web www.gacetaoficial.gob.pa/validar-gaceta

C72-6260-6400-21

2685

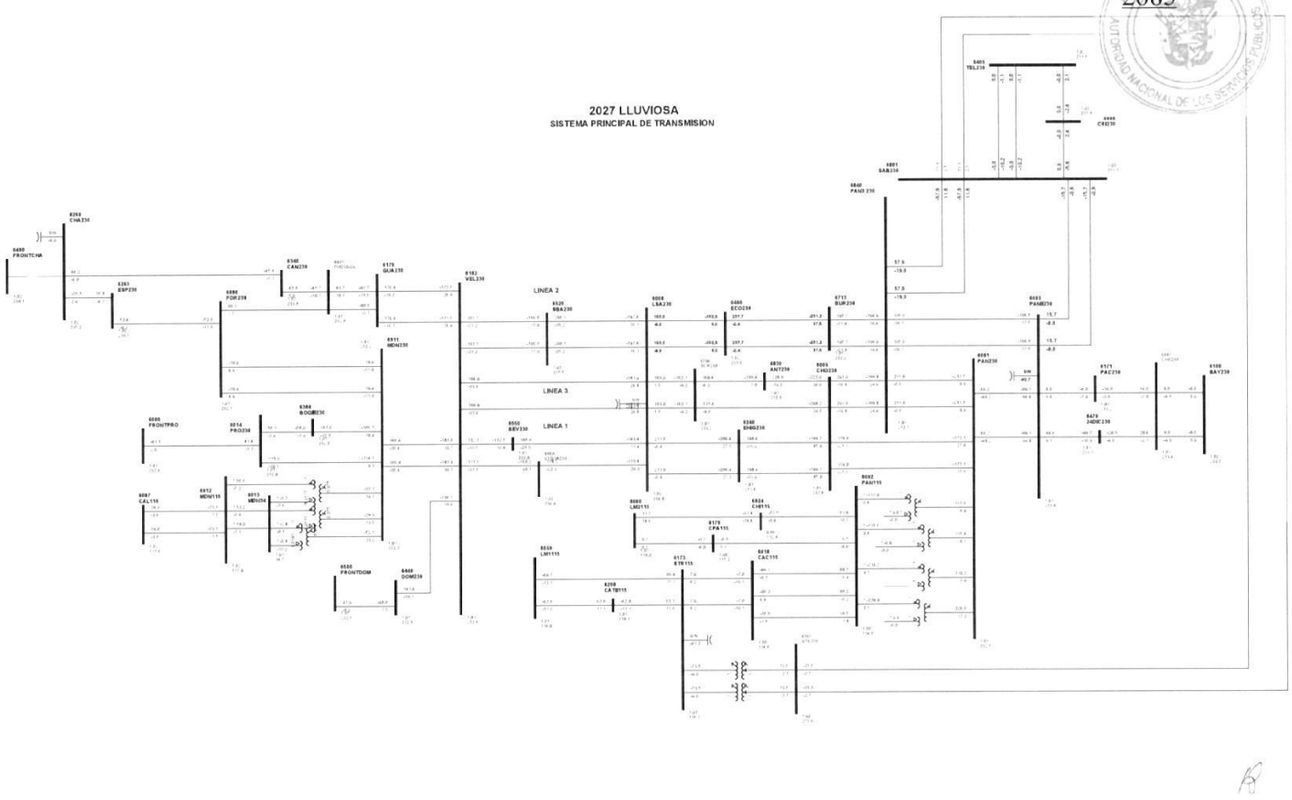


1

Gaceta Oficial Digital
Para verificar la autenticidad de una representación **GO6B0601AF436C2**
en el sitio web www.gacetaoficial.gob.pa/validar-gaceta

C73-6340-6401-29

2686

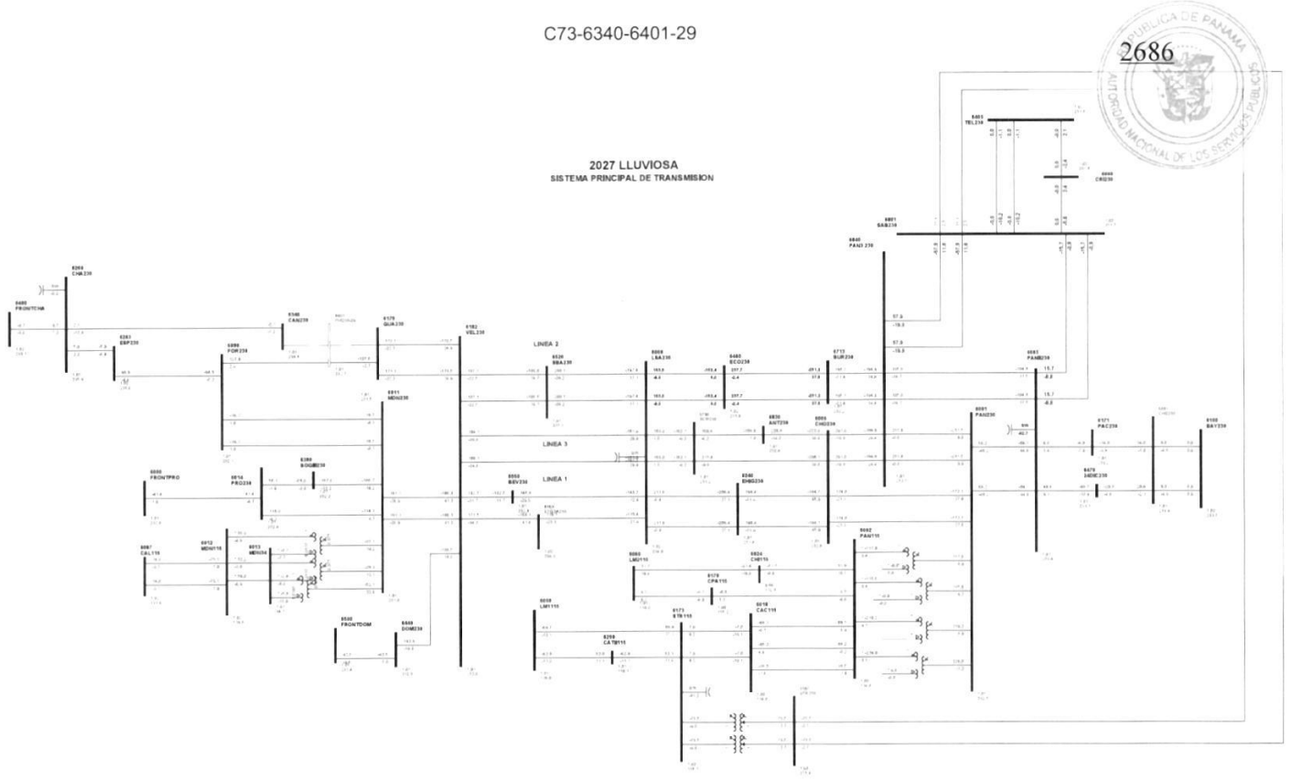


1

Gaceta Oficial Digital
Para verificar la autenticidad de una representación **GO6B0601AF436C2**
en el sitio web www.gacetaoficial.gob.pa/validar-gaceta

C74-6405-6801-5B

2687

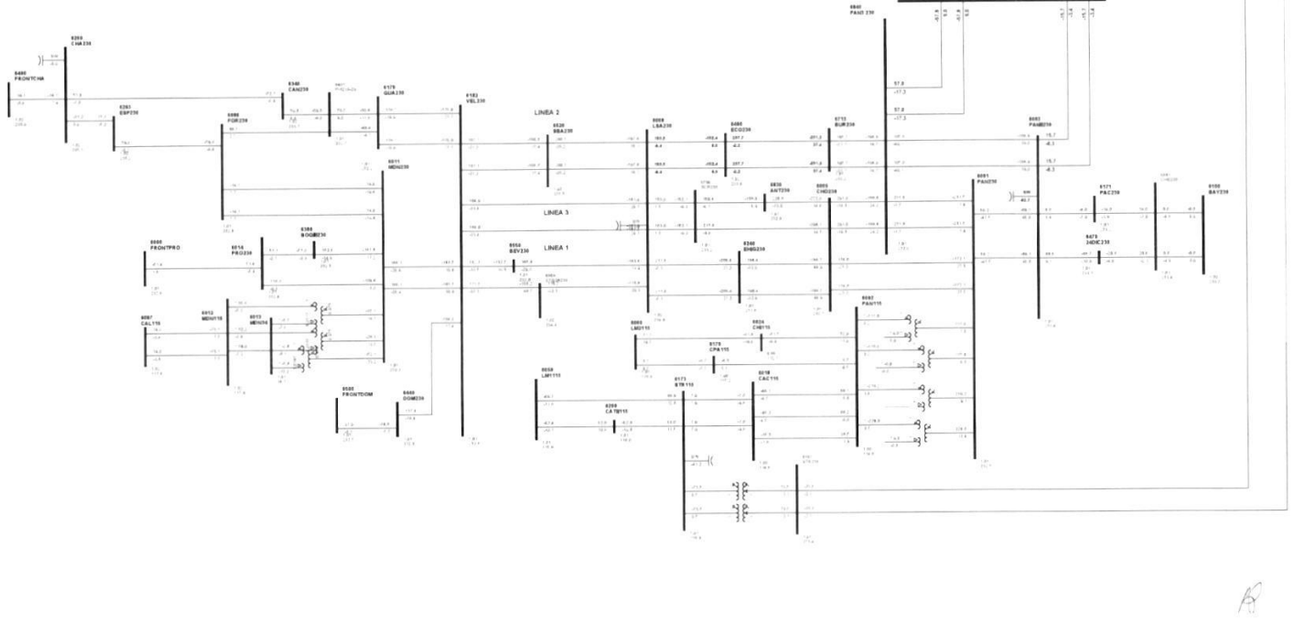


1

Gaceta Oficial Digital
Para verificar la autenticidad de una representación **GO6B0601AF436C2**
en el sitio web www.gacetaoficial.gob.pa/validar-gaceta

C75-6405-6801-62

2688

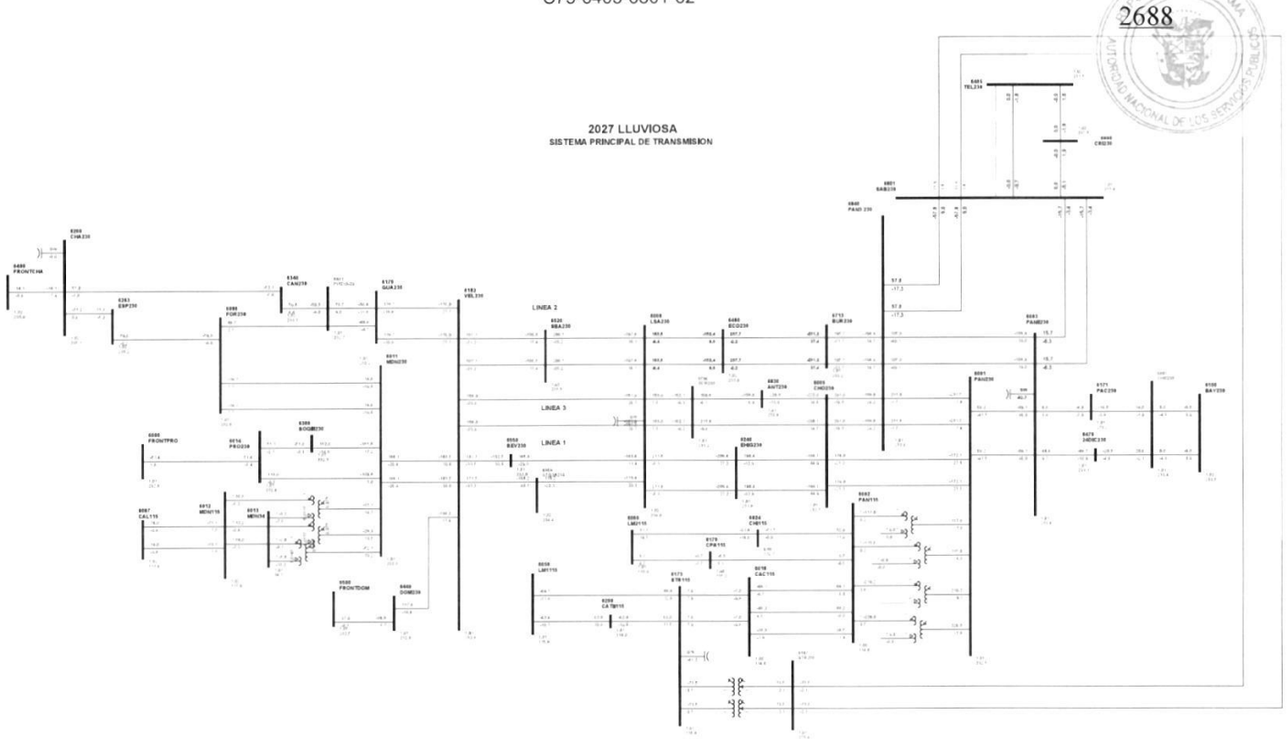


1

Gaceta Oficial Digital
Para verificar la autenticidad de una representación **GO6B0601AF436C2**
en el sitio web www.gacetaoficial.gob.pa/validar-gaceta

C76-6405-6808-5C

2689

REPÚBLICA DE PANAMÁ
AUTORIDAD NACIONAL DE LOS SERVICIOS PÚBLICOS

2027 LLUVIOSA
SISTEMA PRINCIPAL DE TRANSMISION

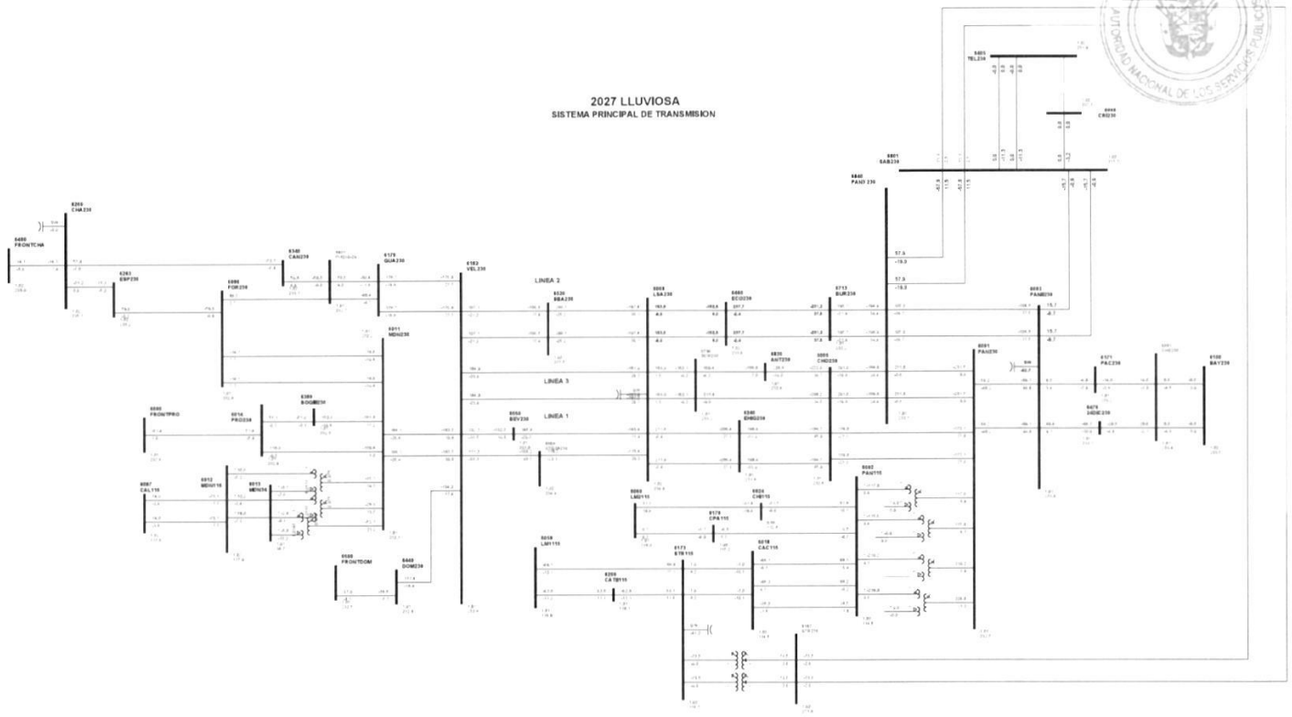


1

C77-6440-6500-5B

2690

REPUBLICA DE PANAMA
AUTORIDAD NACIONAL DE LOS SERVICIOS PUBLICOS

2027 LLUVIOSA
SISTEMA PRINCIPAL DE TRANSMISION

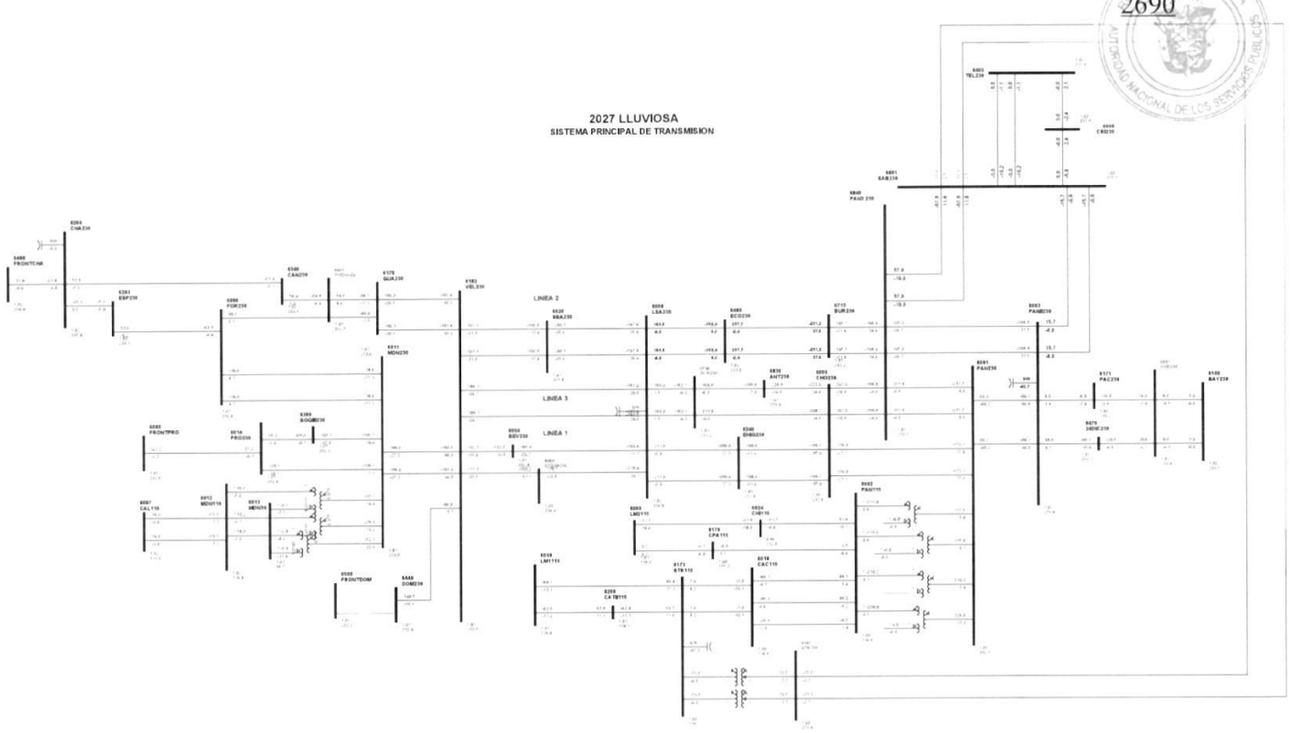


1

Gaceta Oficial Digital
Para verificar la autenticidad de una representación **GO6B0601AF436C2**
en el sitio web www.gacetaoficial.gob.pa/validar-gaceta

C78-6460-6713-2C

2691

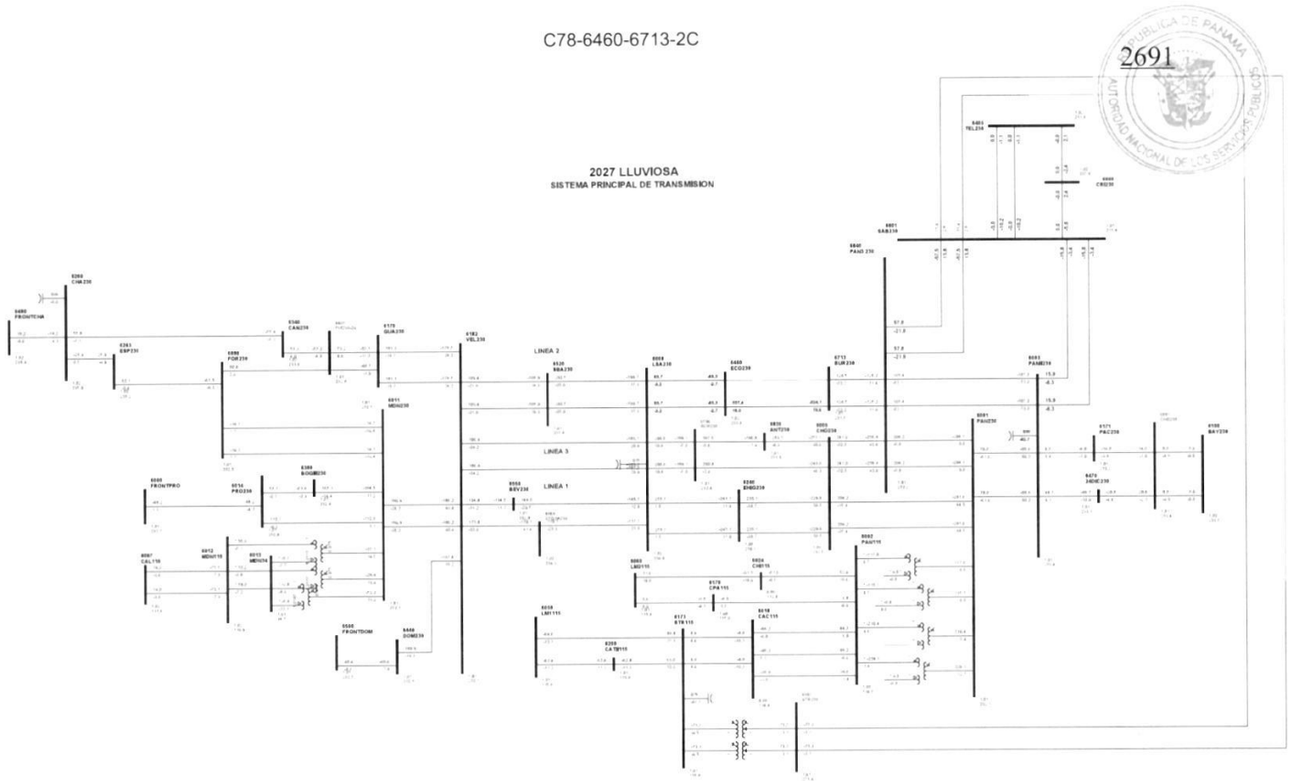


1

Gaceta Oficial Digital
Para verificar la autenticidad de una representación **GO6B0601AF436C2**
en el sitio web www.gacetaoficial.gob.pa/validar-gaceta

C79-6460-6713-3C

2692

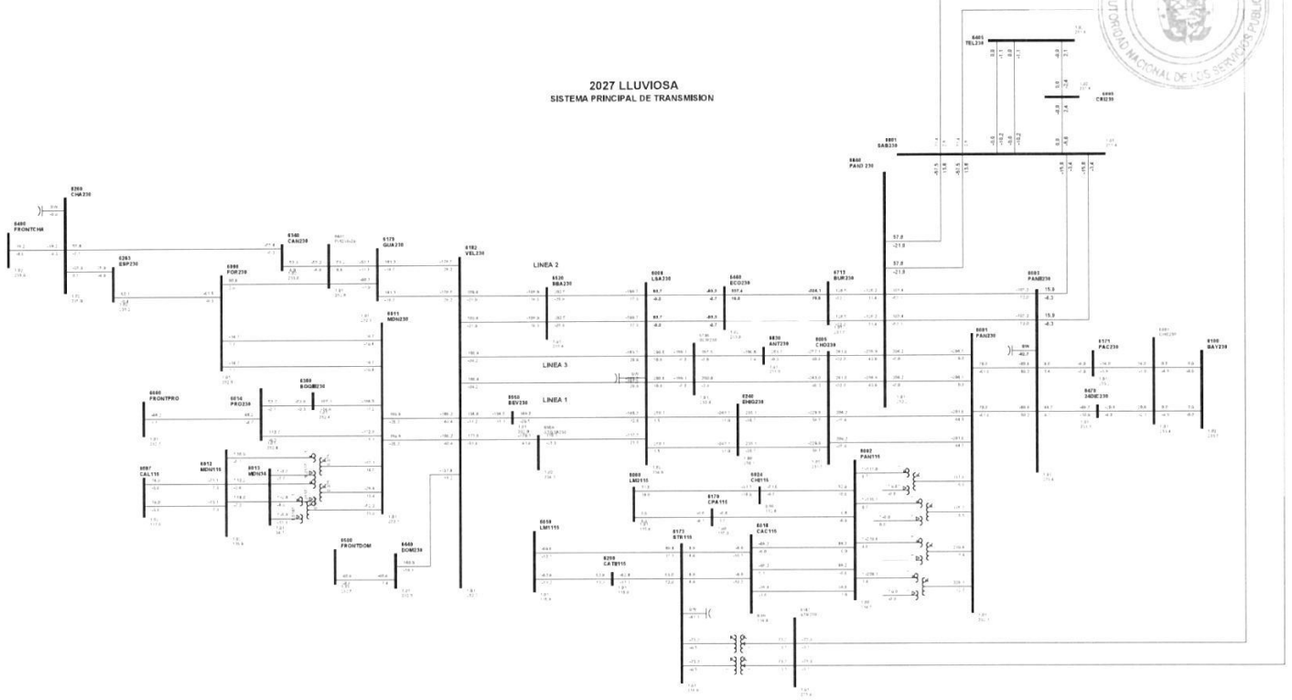


1

Gaceta Oficial Digital
Para verificar la autenticidad de una representación **GO6B0601AF436C2**
en el sitio web www.gacetaoficial.gob.pa/validar-gaceta

C80-6470-6861-2B

2693

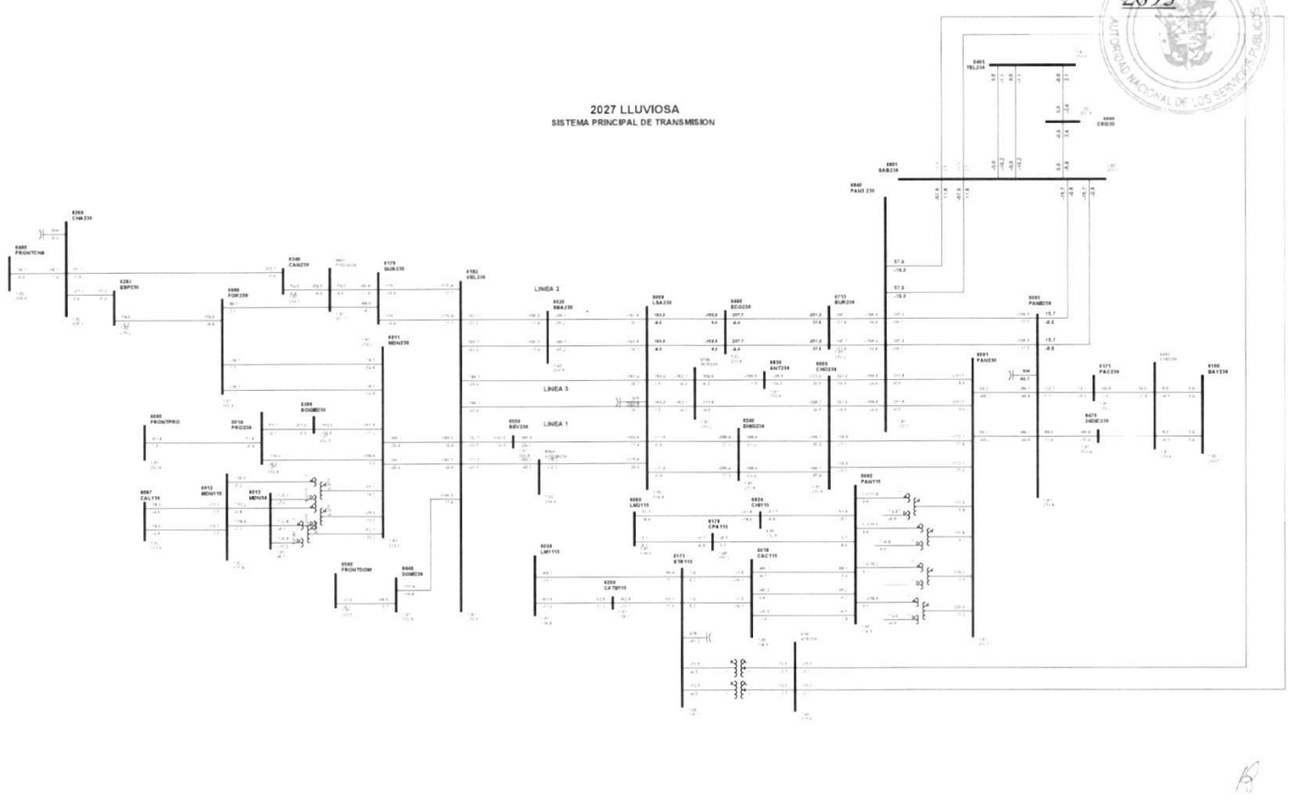


1

Gaceta Oficial Digital
Para verificar la autenticidad de una representación **GO6B0601AF436C2**
en el sitio web www.gacetaoficial.gob.pa/validar-gaceta

C81-6520-6855-1

2694

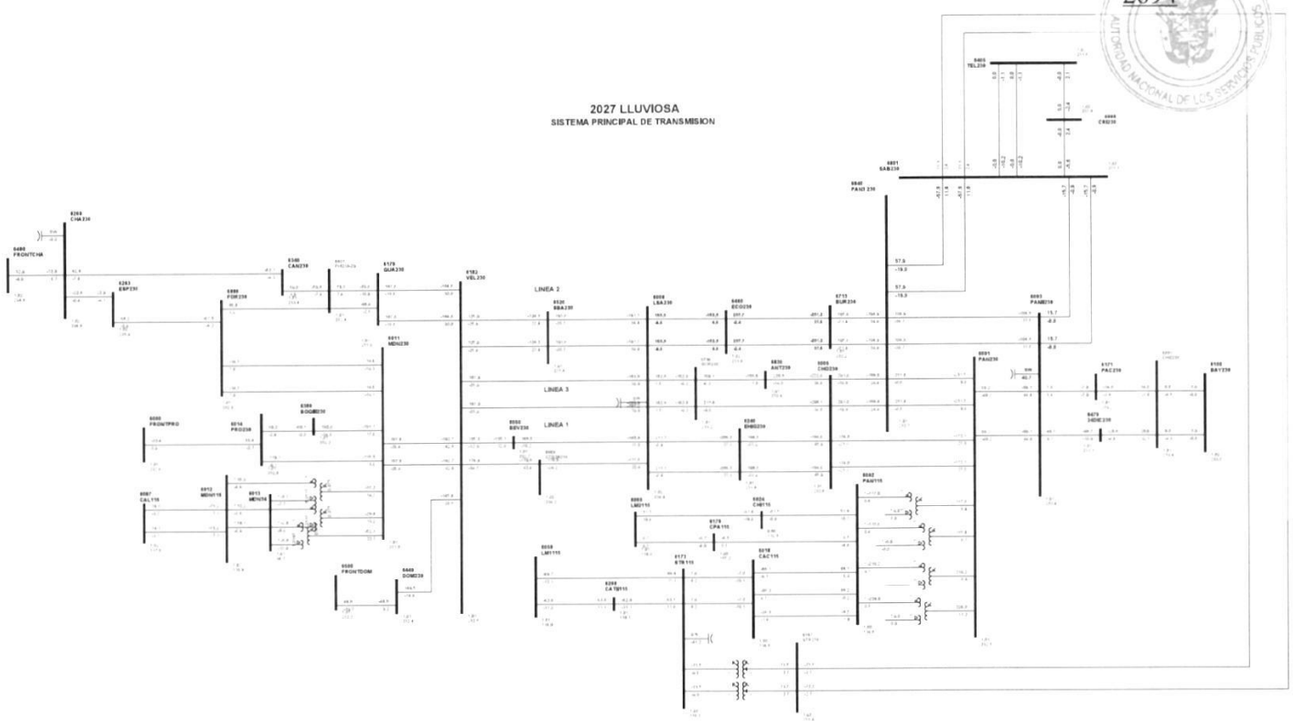


1

Gaceta Oficial Digital
Para verificar la autenticidad de una representación **GO6B0601AF436C2**
en el sitio web www.gacetaoficial.gob.pa/validar-gaceta

C82-6596-6830-9B

2695

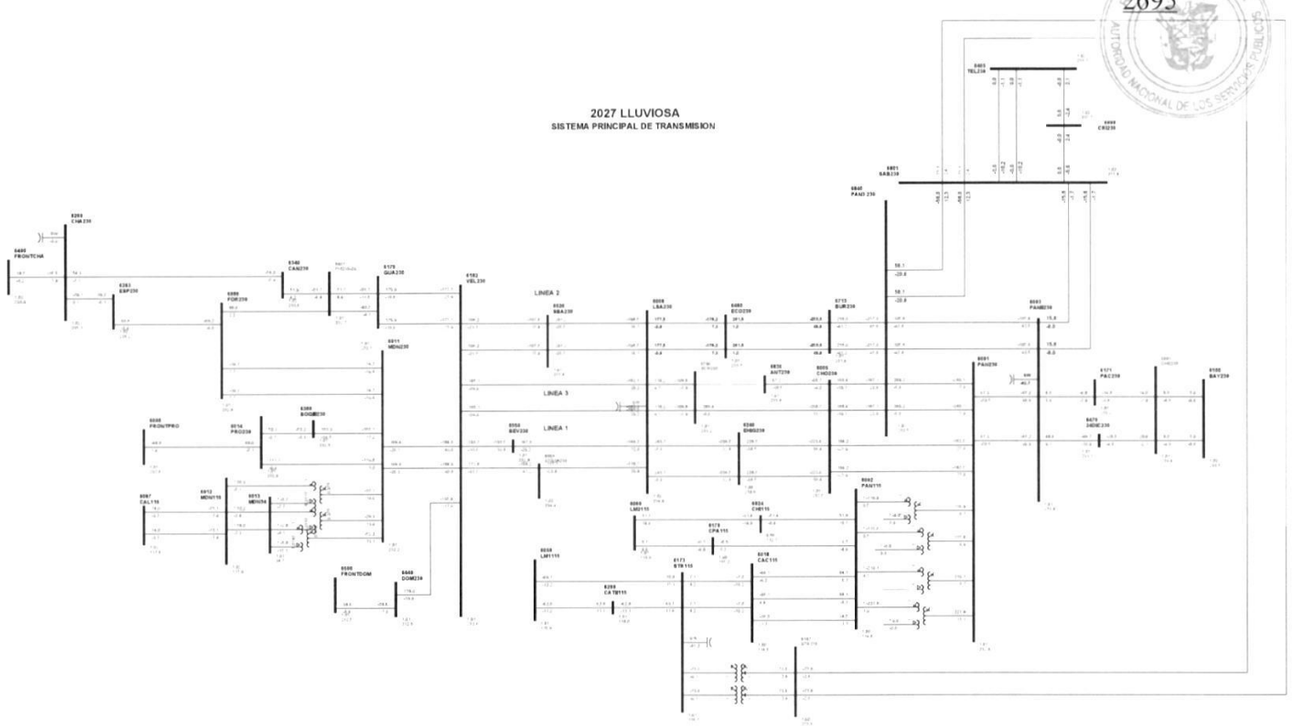


1

Gaceta Oficial Digital
Para verificar la autenticidad de una representación **GO6B0601AF436C2**
en el sitio web www.gacetaoficial.gob.pa/validar-gaceta

C83-6713-6840-2B

2696

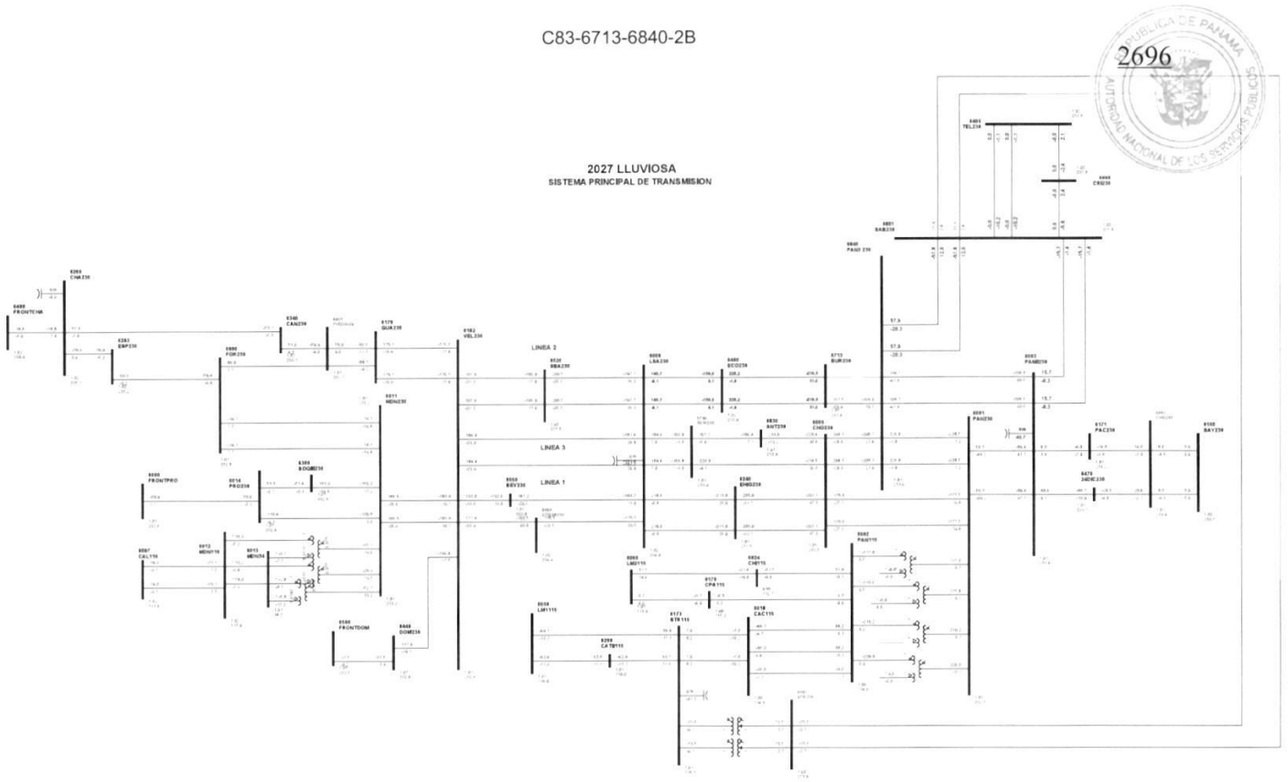


1

Gaceta Oficial Digital
Para verificar la autenticidad de una representación **GO6B0601AF436C2**
en el sitio web www.gacetaoficial.gob.pa/validar-gaceta

C84-6713-6840-3B

2697

PUBLICA DE PANAMA
AUTORIDAD NACIONAL DE LOS SERVICIOS PUBLICOS

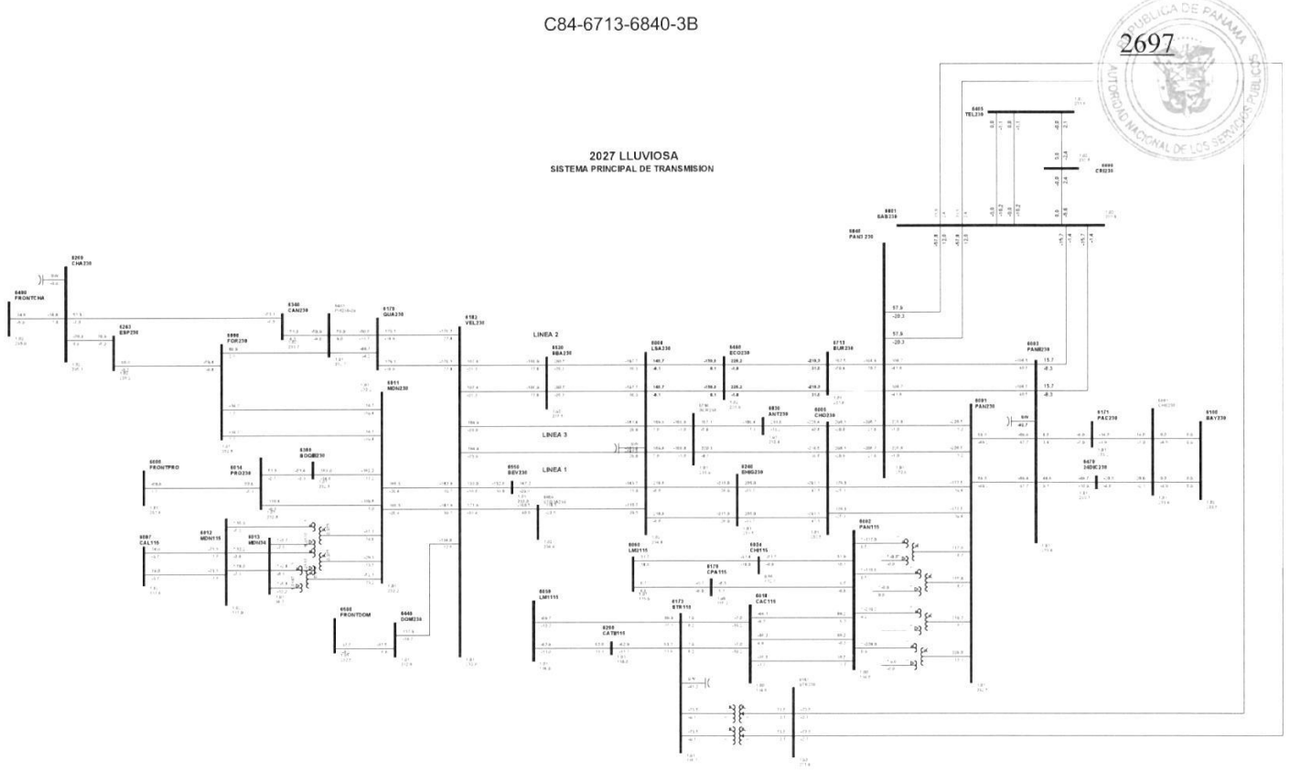


1

C85-6801-6808-4B

2698

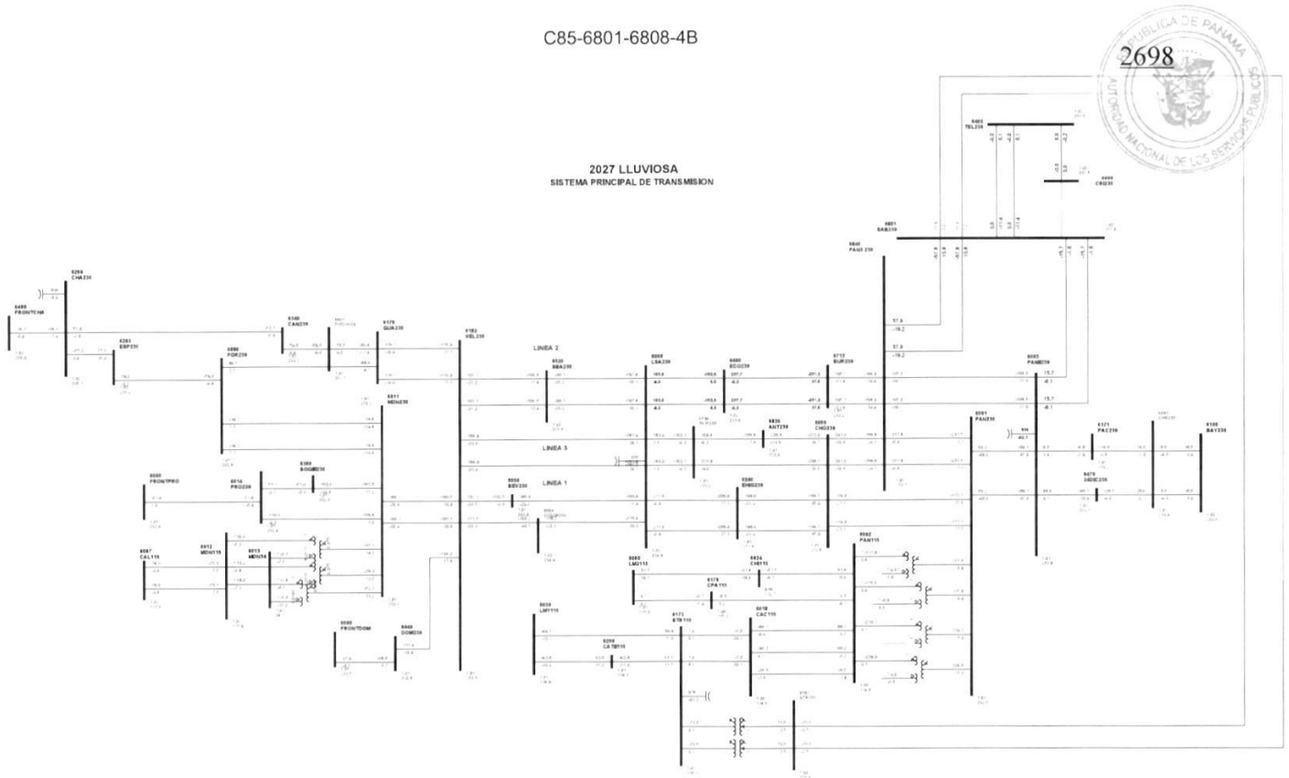


1

Gaceta Oficial Digital
Para verificar la autenticidad de una representación **GO6B0601AF436C2**
en el sitio web www.gacetaoficial.gob.pa/validar-gaceta

C86-6801-6840-58

2699

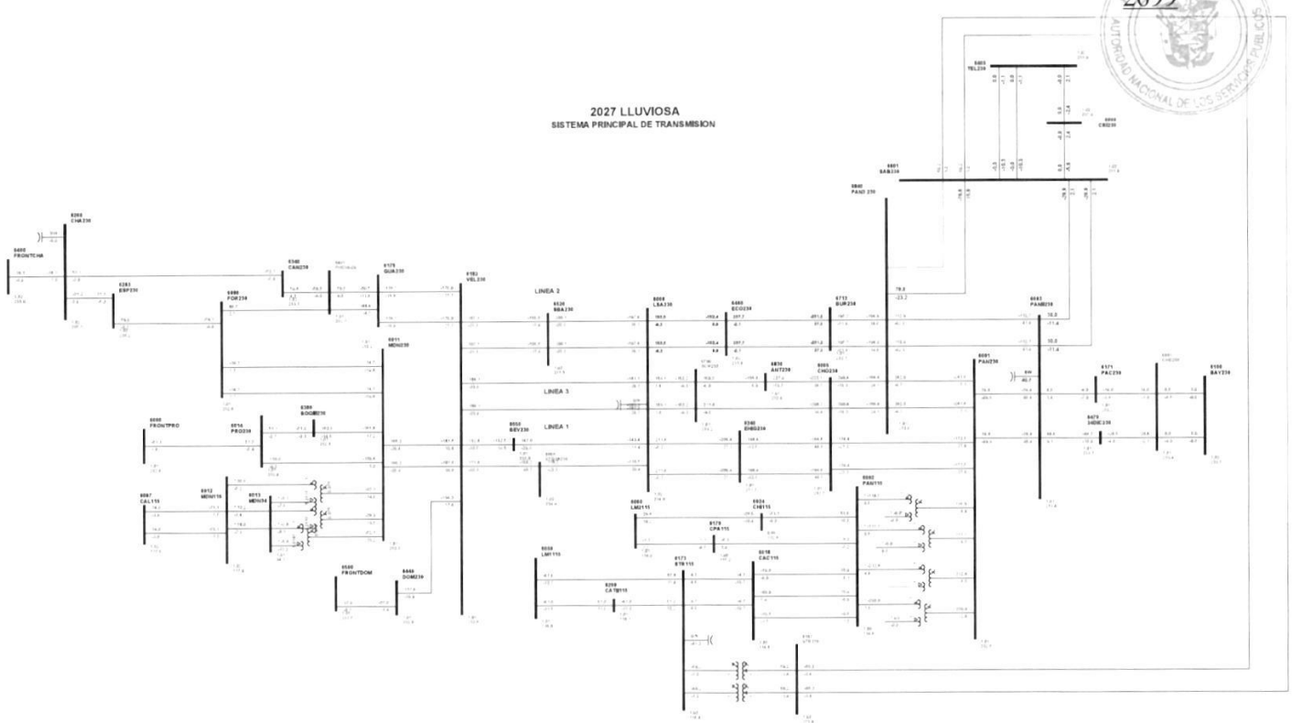


1

Gaceta Oficial Digital
Para verificar la autenticidad de una representación **GO6B0601AF436C2**
en el sitio web www.gacetaoficial.gob.pa/validar-gaceta

C87-6801-6840-59

2700

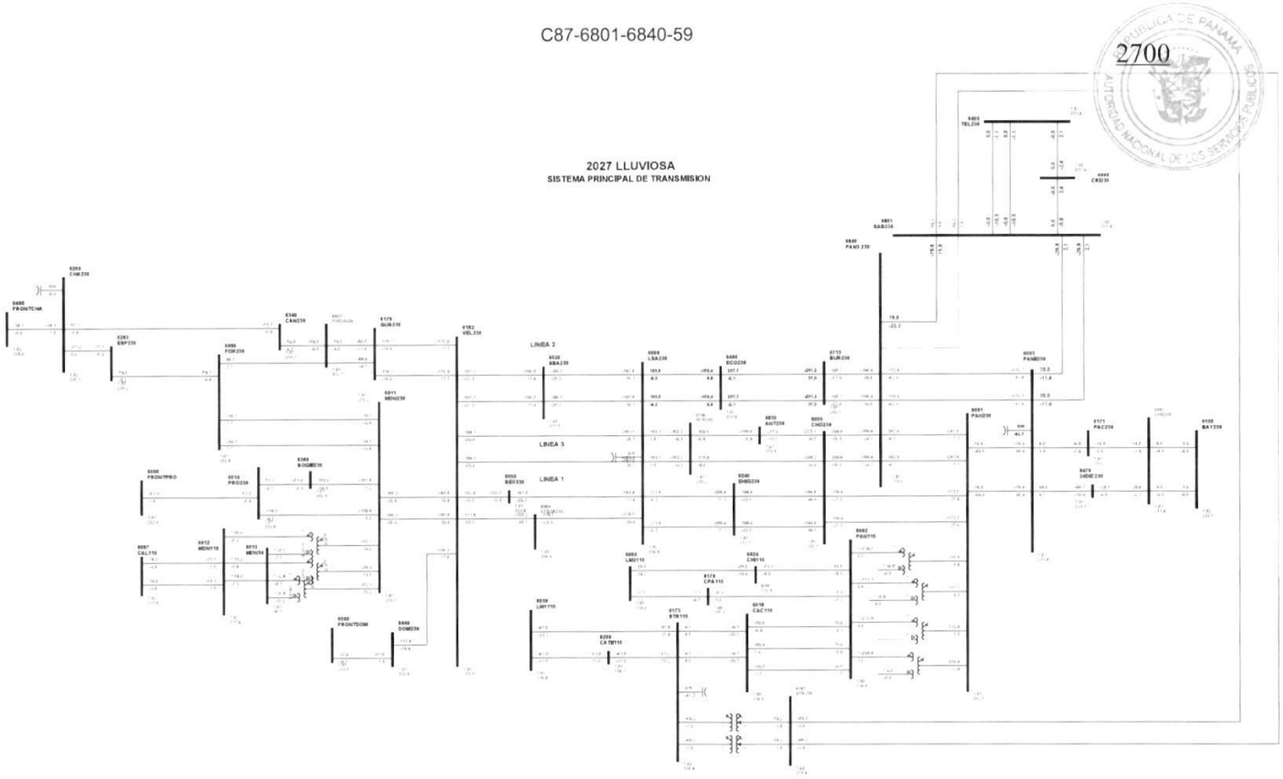


1

Gaceta Oficial Digital
Para verificar la autenticidad de una representación **GO6B0601AF436C2**
en el sitio web www.gacetaoficial.gob.pa/validar-gaceta

2701

# DEMANDA MEDIA NOCT

Gaceta Oficial Digital
Para verificar la autenticidad de una representación **GO6B0601AF436C2**
en el sitio web www.gacetaoficial.gob.pa/validar-gaceta

C1-6000-6014-10

2702

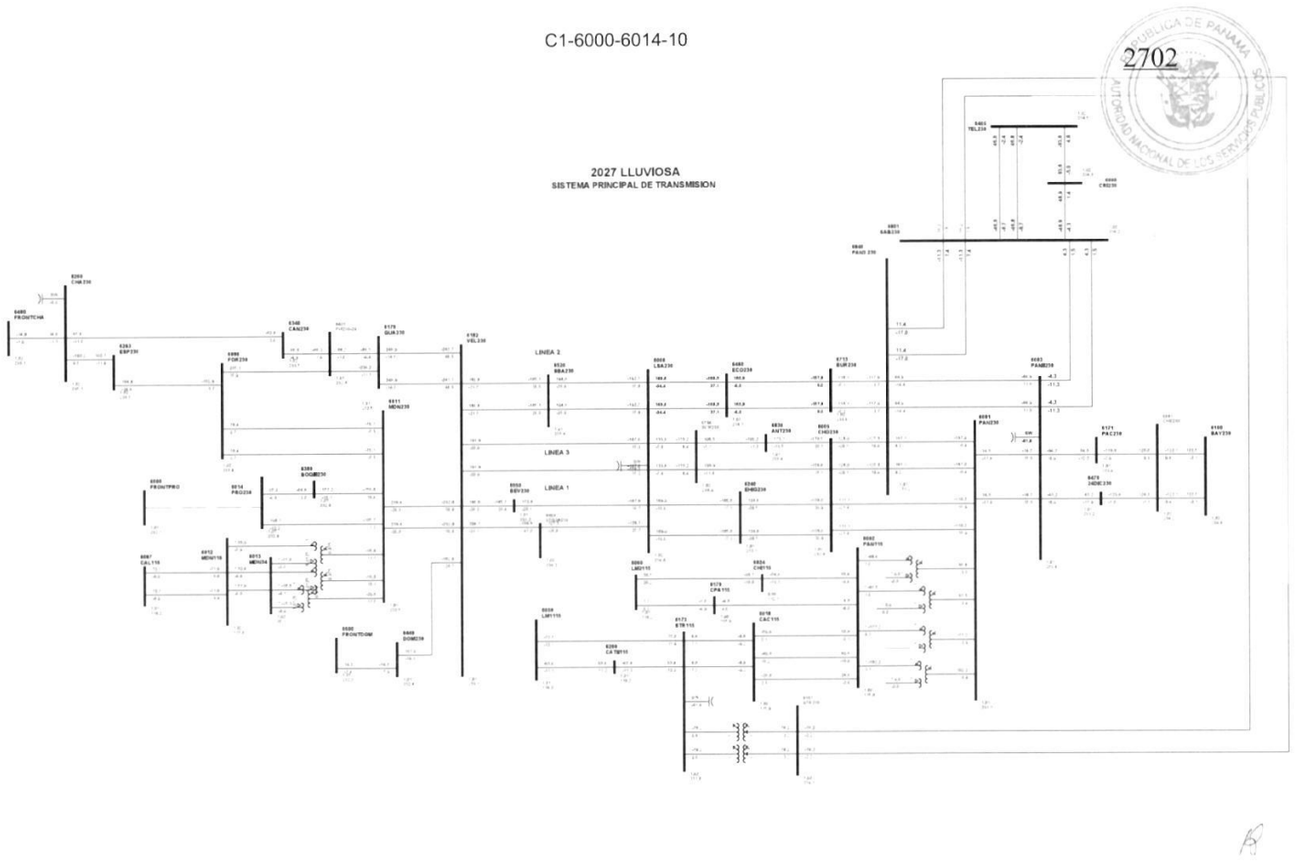


1

Gaceta Oficial Digital
Para verificar la autenticidad de una representación **GO6B0601AF436C2**
en el sitio web www.gacetaoficial.gob.pa/validar-gaceta

C2-6001-6003-1D

2703

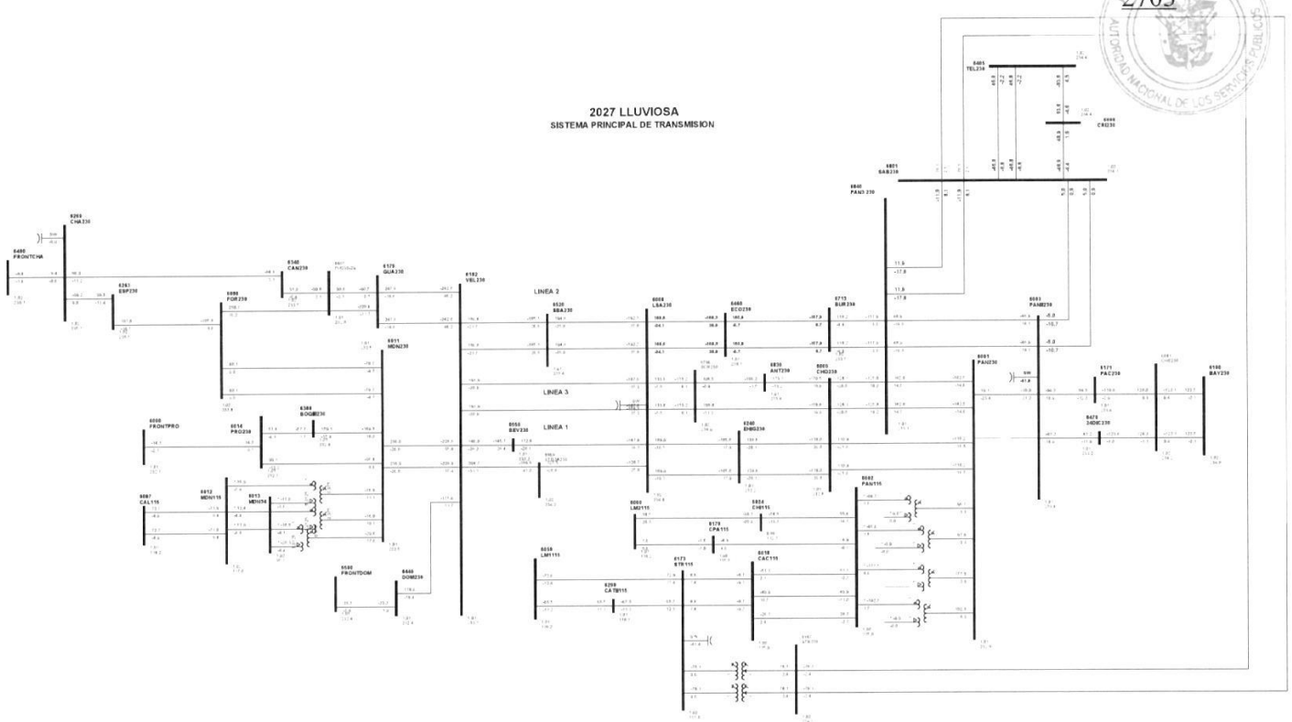


1

Gaceta Oficial Digital
Para verificar la autenticidad de una representación **GO6B0601AF436C2**
en el sitio web www.gacetaoficial.gob.pa/validar-gaceta

C3-6001-6003-2D

2704
PUBLICA DE PANAMA
AUTORIDAD NACIONAL DE LOS SERVICIOS PUBLICOS

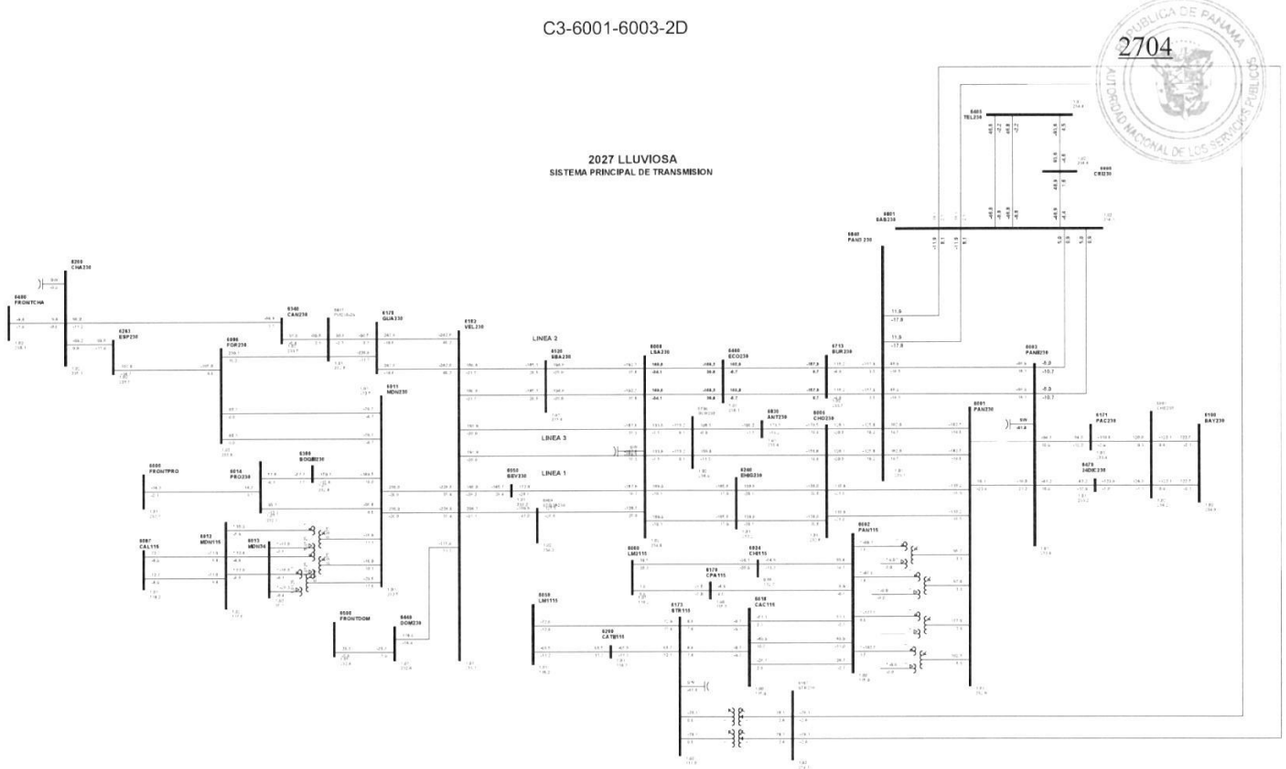


1

Gaceta Oficial Digital
Para verificar la autenticidad de una representación **GO6B0601AF436C2**
en el sitio web www.gacetaoficial.gob.pa/validar-gaceta

C4-6001-6005-3A

2705

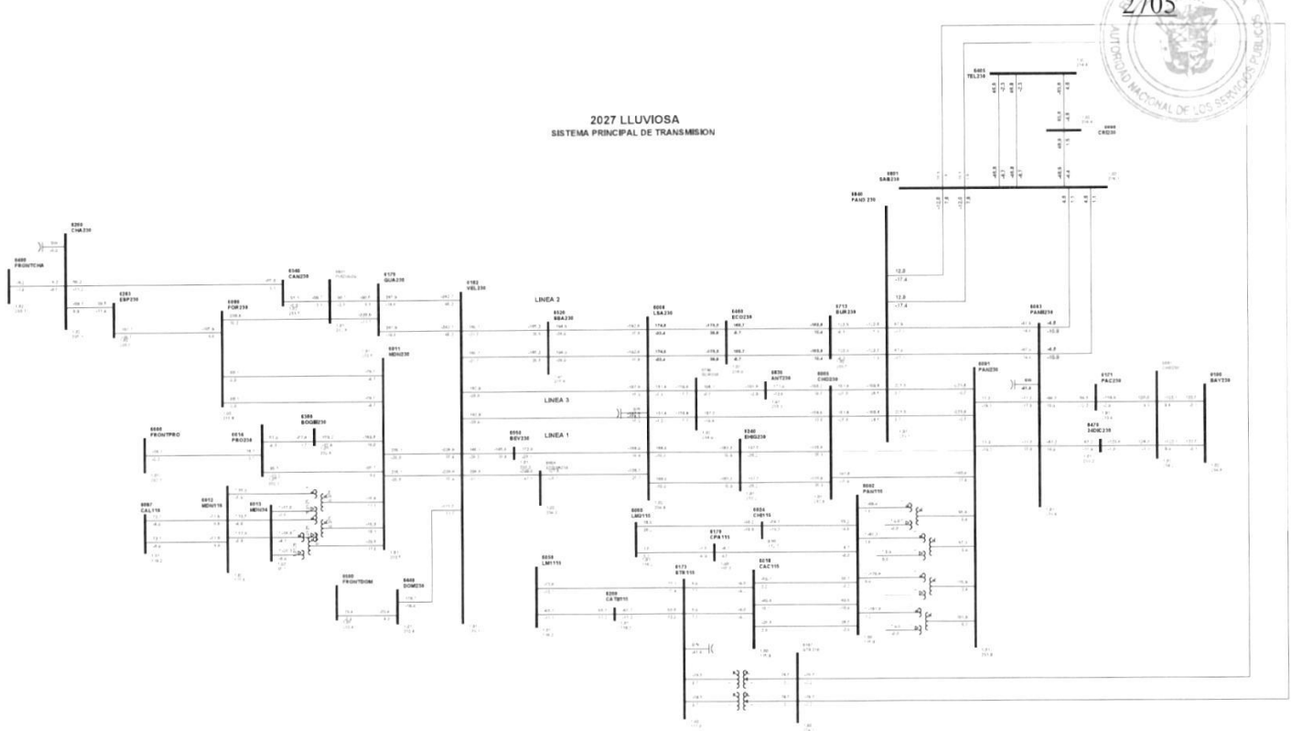


1

Gaceta Oficial Digital
Para verificar la autenticidad de una representación **GO6B0601AF436C2**
en el sitio web www.gacetaoficial.gob.pa/validar-gaceta

C5-6001-6005-4A

2706

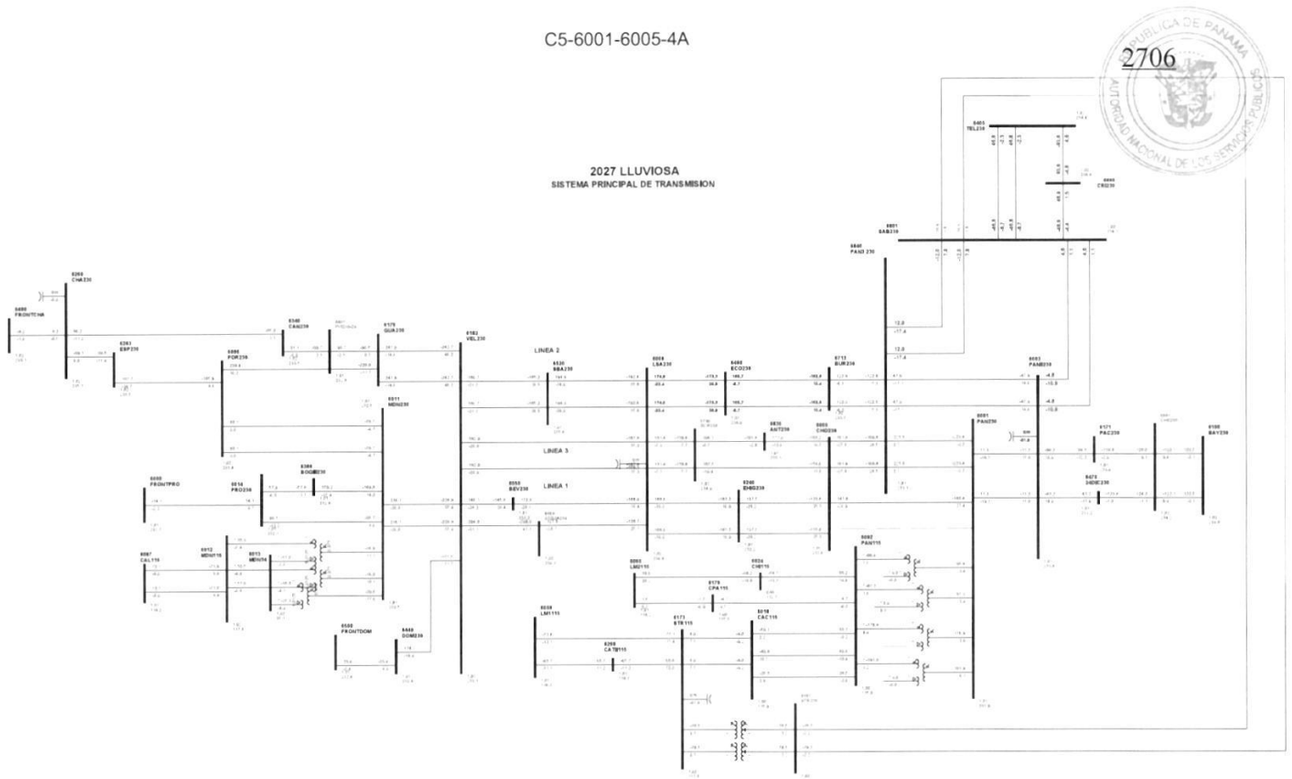


1

Gaceta Oficial Digital
Para verificar la autenticidad de una representación **GO6B0601AF436C2**
en el sitio web www.gacetaoficial.gob.pa/validar-gaceta

C6-6001-6840-7A

2707

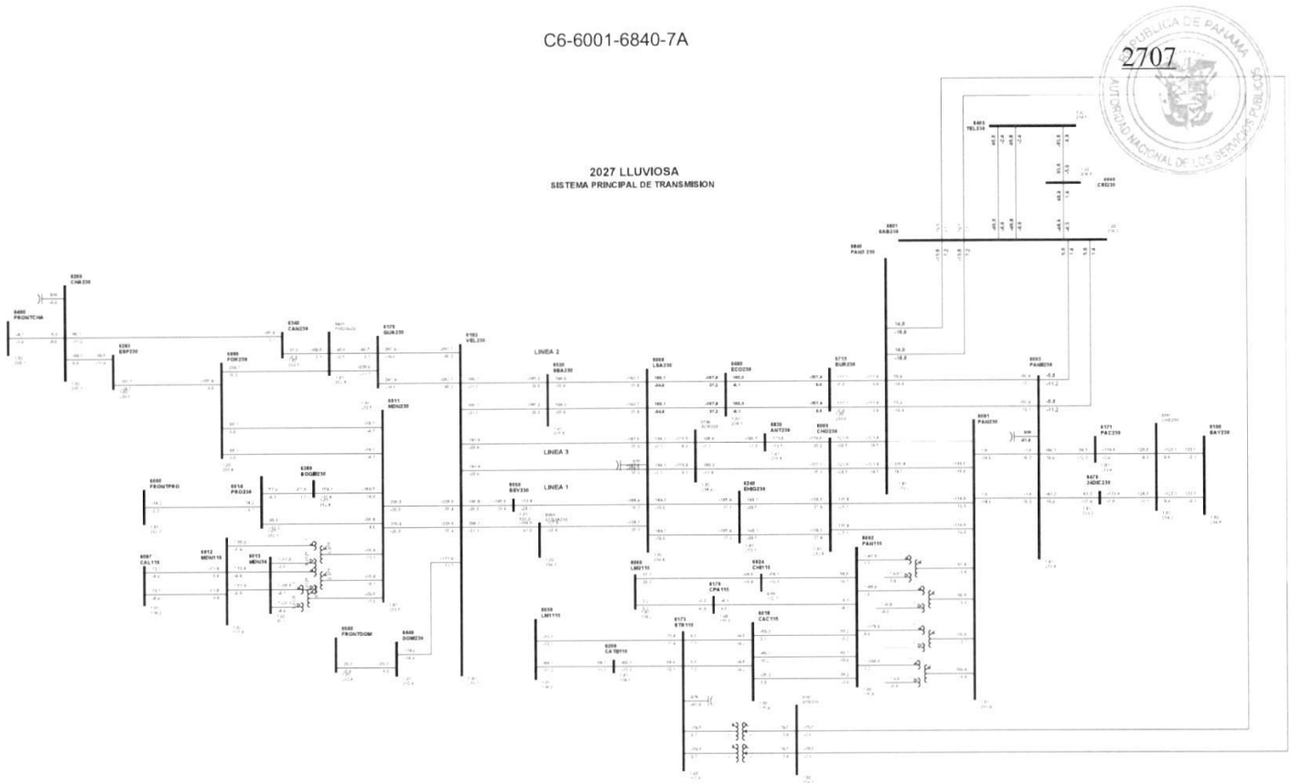


1

Gaceta Oficial Digital
Para verificar la autenticidad de una representación **GO6B0601AF436C2**
en el sitio web www.gacetaoficial.gob.pa/validar-gaceta

C7-6001-6840-8A

2708

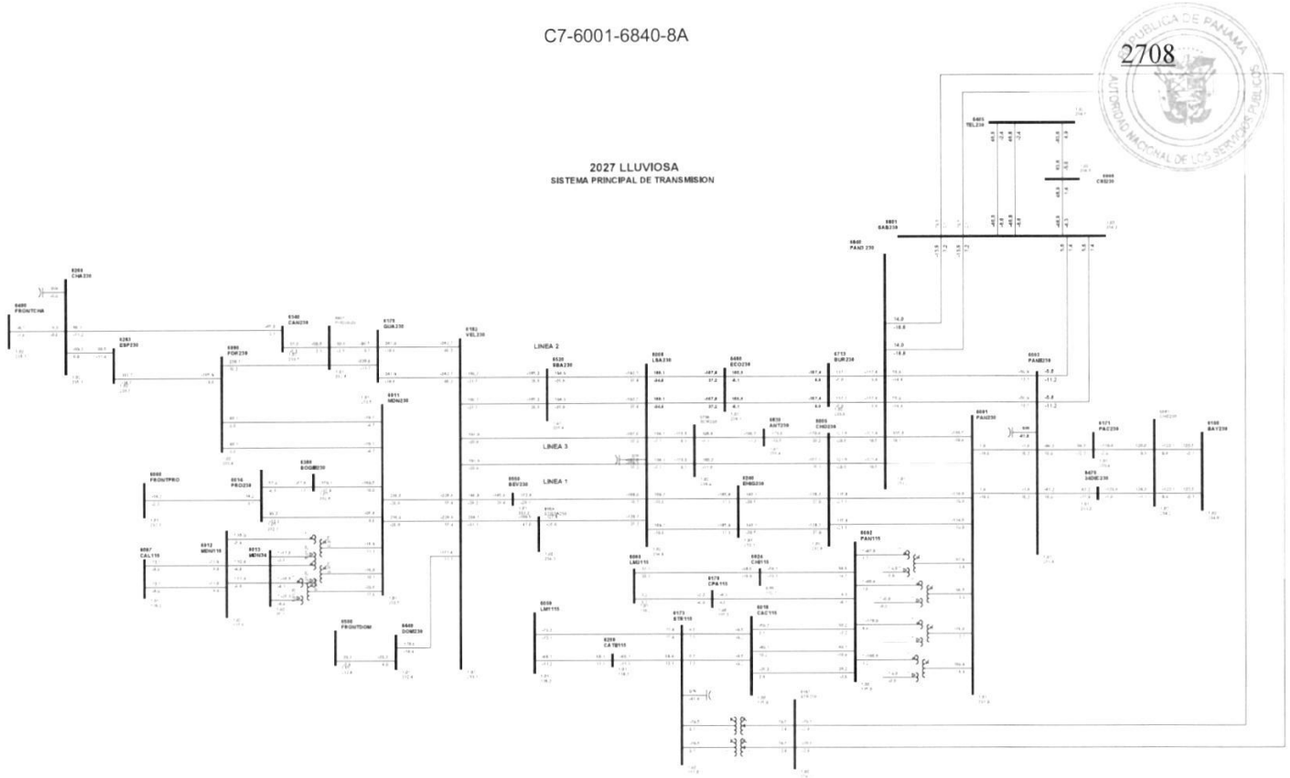


1

Gaceta Oficial Digital
Para verificar la autenticidad de una representación **GO6B0601AF436C2**
en el sitio web www.gacetaoficial.gob.pa/validar-gaceta

C8-6002-6018-12

2709

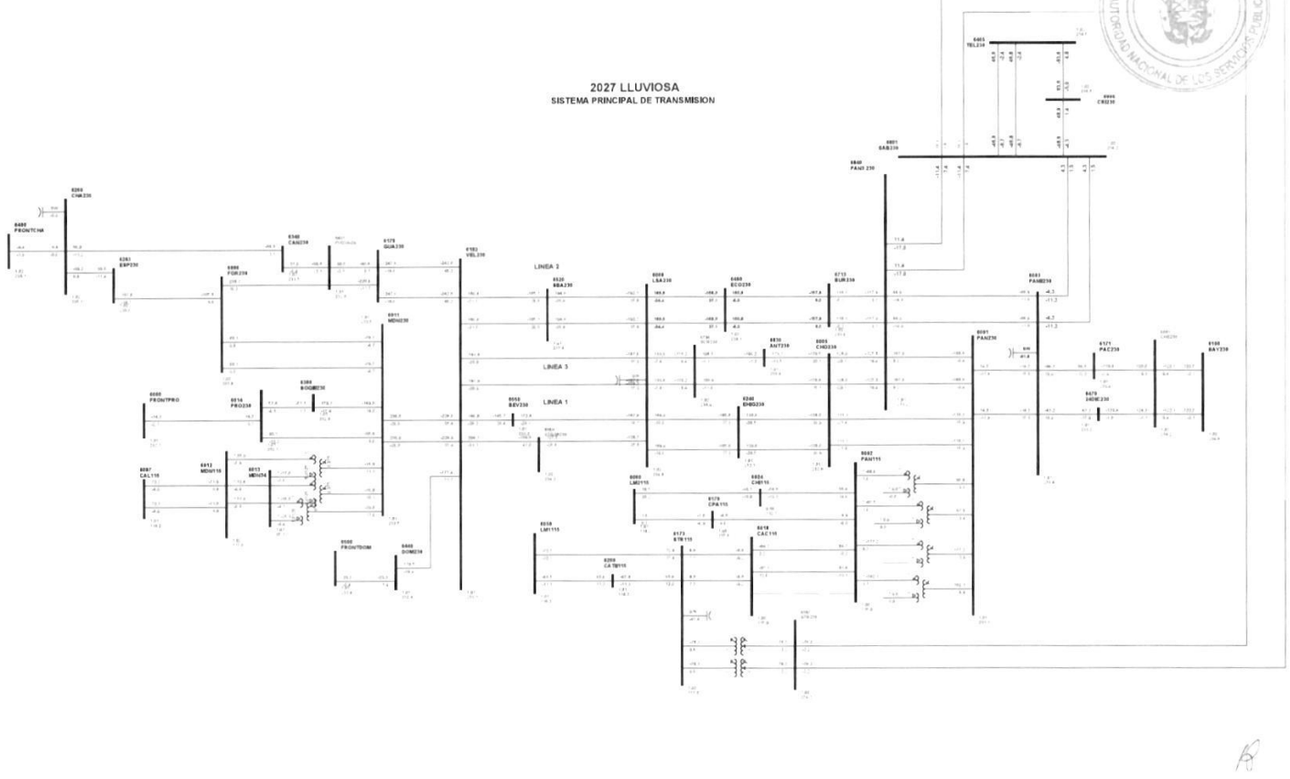


1

Gaceta Oficial Digital
Para verificar la autenticidad de una representación **GO6B0601AF436C2**
en el sitio web www.gacetaoficial.gob.pa/validar-gaceta

C9-6002-6018-37

2710

REPÚBLICA DE PANAMÁ
AUTORIDAD NACIONAL DE LOS SERVICIOS PÚBLICOS

2027 LLUVIOSA
SISTEMA PRINCIPAL DE TRANSMISION

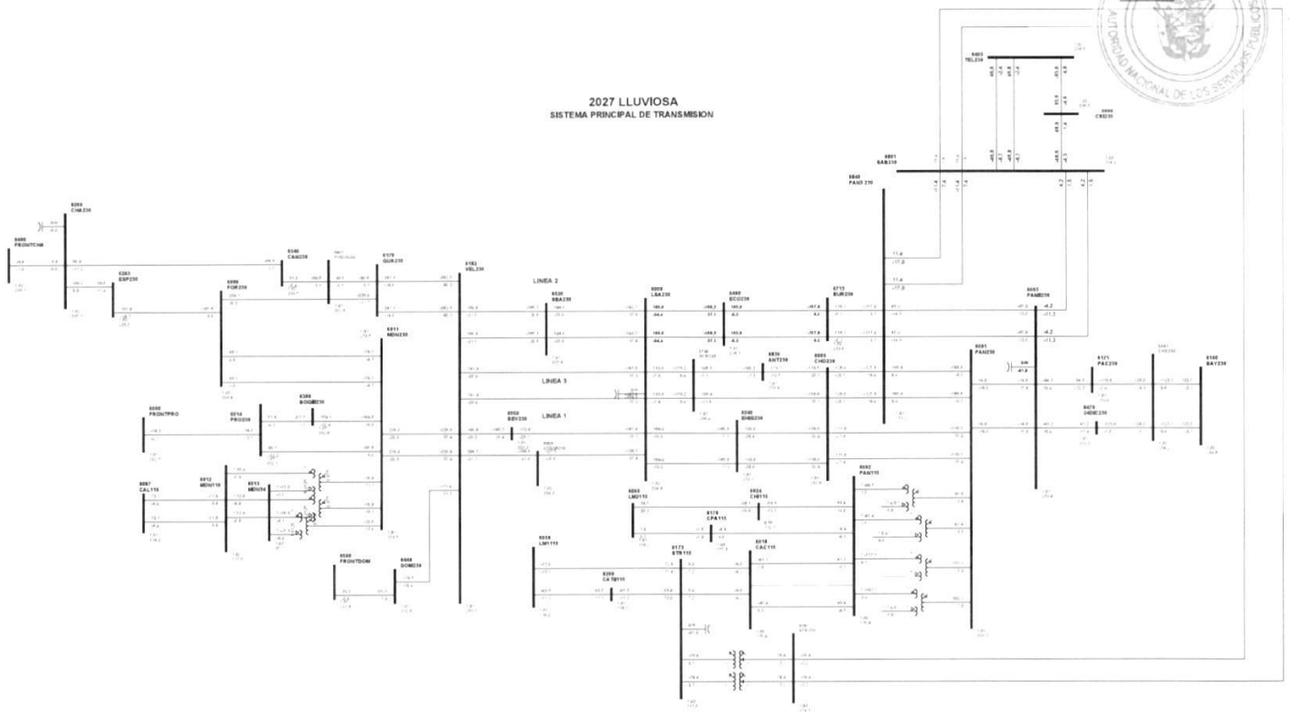


1

C10-6002-6018-62

2711

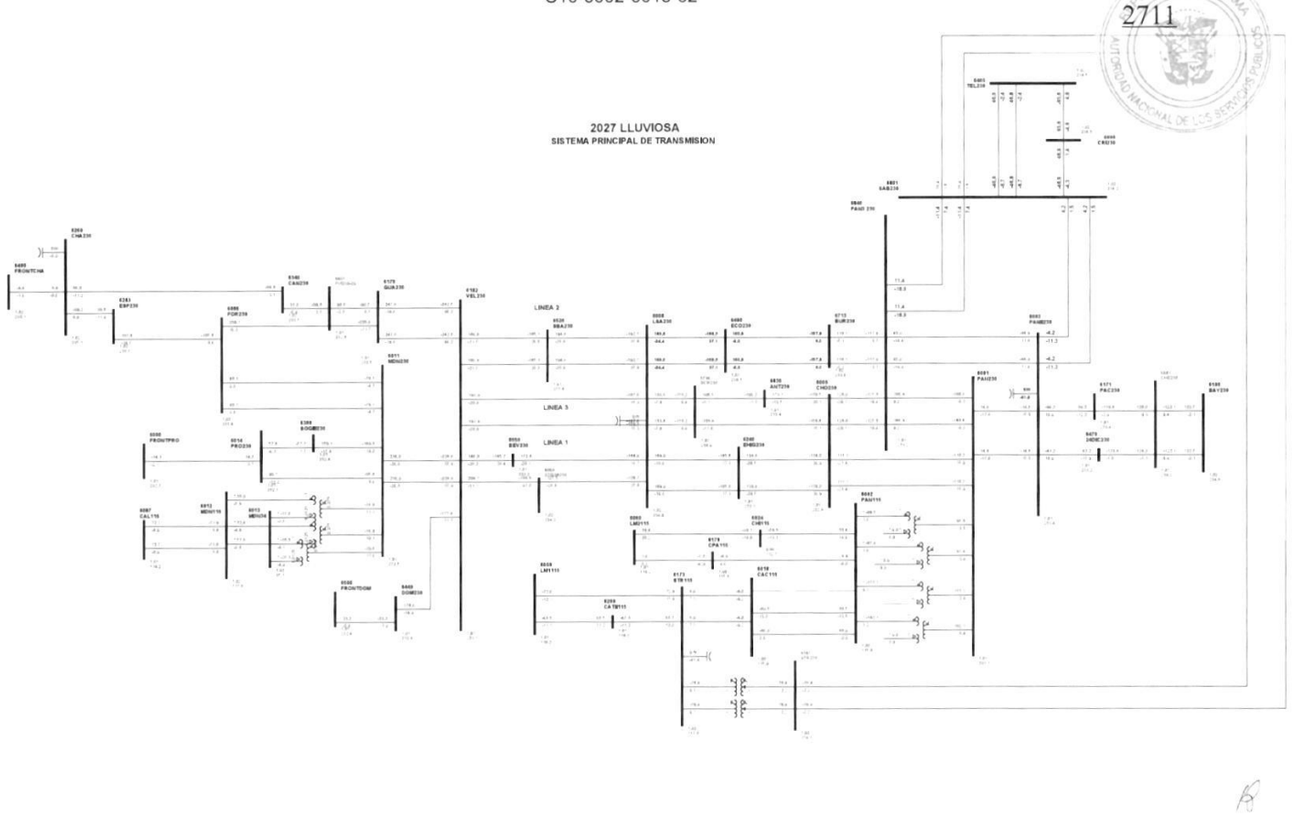


1

Gaceta Oficial Digital
Para verificar la autenticidad de una representación **GO6B0601AF436C2**
en el sitio web www.gacetaoficial.gob.pa/validar-gaceta

C11-6002-6024-3A

2712

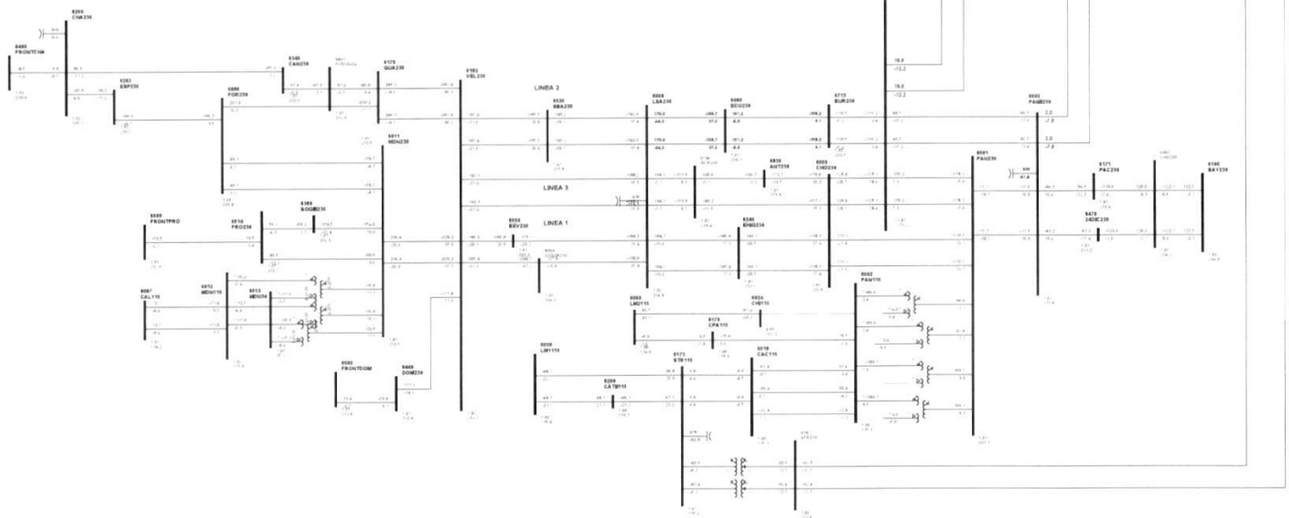


1

Gaceta Oficial Digital
Para verificar la autenticidad de una representación **GO6B0601AF436C2**
en el sitio web www.gacetaoficial.gob.pa/validar-gaceta

C12-6002-6170-4A

2713

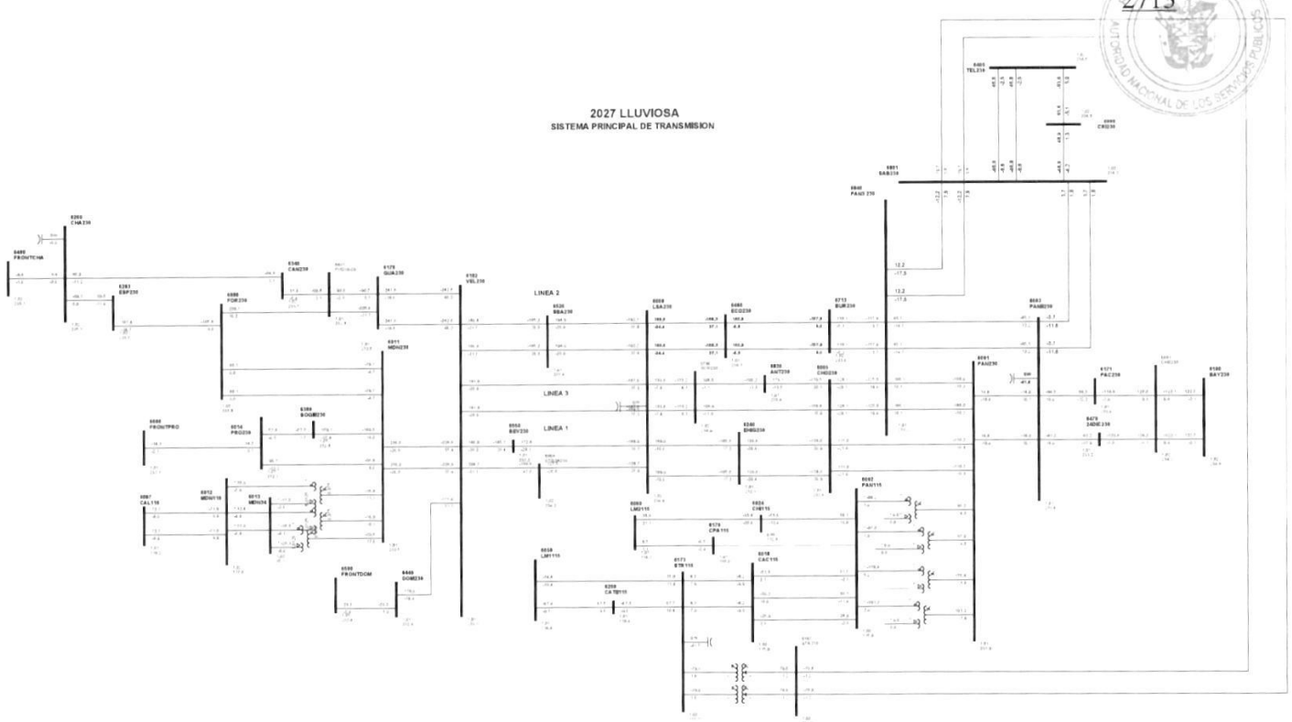


1

Gaceta Oficial Digital
Para verificar la autenticidad de una representación **GO6B0601AF436C2**
en el sitio web www.gacetaoficial.gob.pa/validar-gaceta

C13-6003-6171-1C

2714

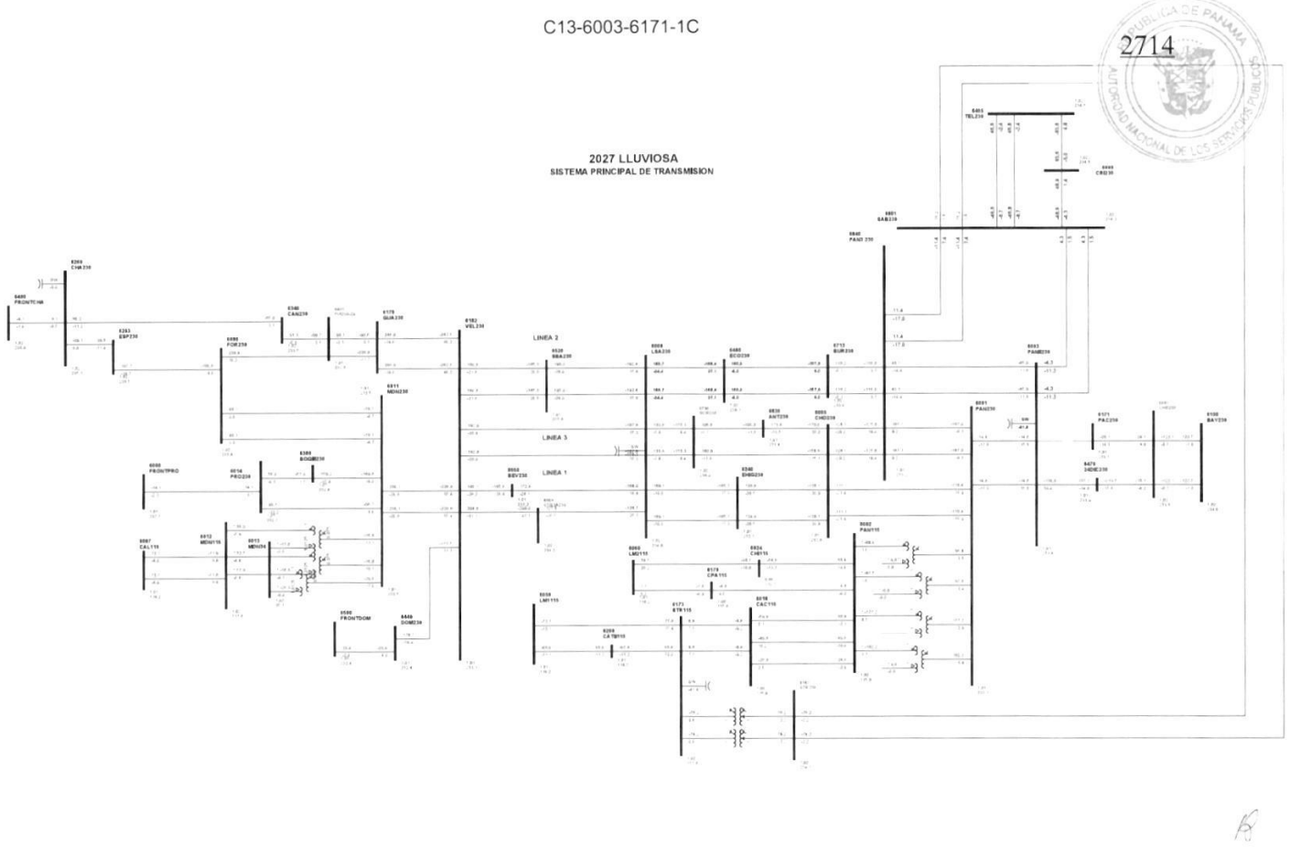


1

Gaceta Oficial Digital
Para verificar la autenticidad de una representación **GO6B0601AF436C2**
en el sitio web www.gacetaoficial.gob.pa/validar-gaceta

C14-6003-6470-2C

2715

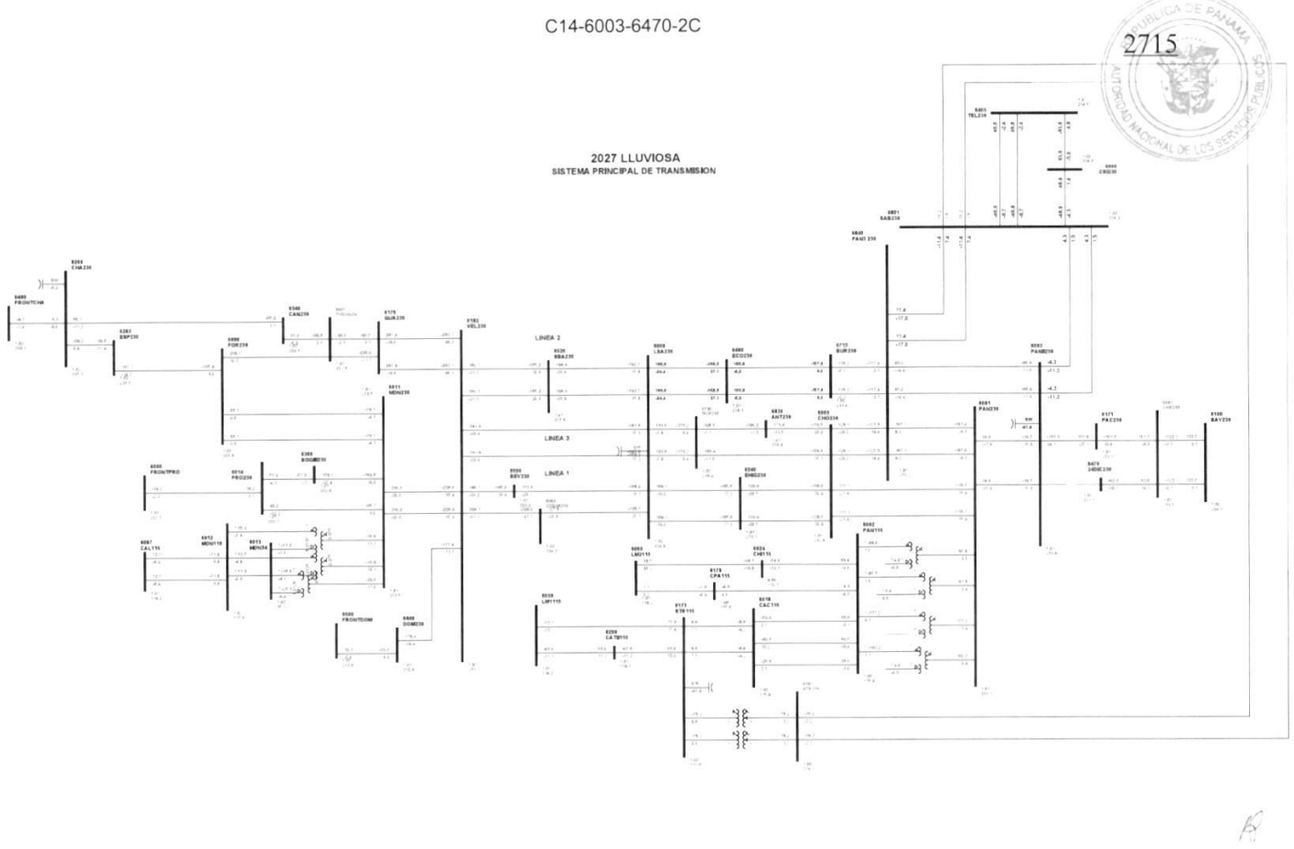


1

Gaceta Oficial Digital
Para verificar la autenticidad de una representación **GO6B0601AF436C2**
en el sitio web www.gacetaoficial.gob.pa/validar-gaceta

C15-6003-6801-4A

2716

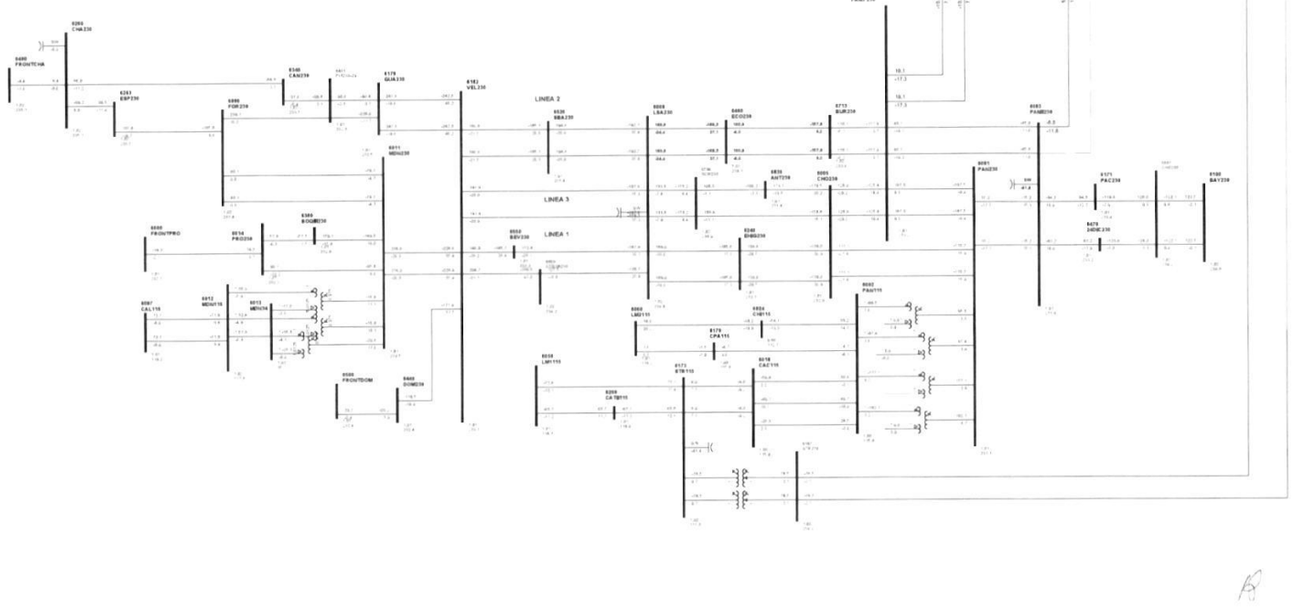


1

Gaceta Oficial Digital
Para verificar la autenticidad de una representación **GO6B0601AF436C2**
en el sitio web www.gacetaoficial.gob.pa/validar-gaceta

C16-6003-6801-5A

2717

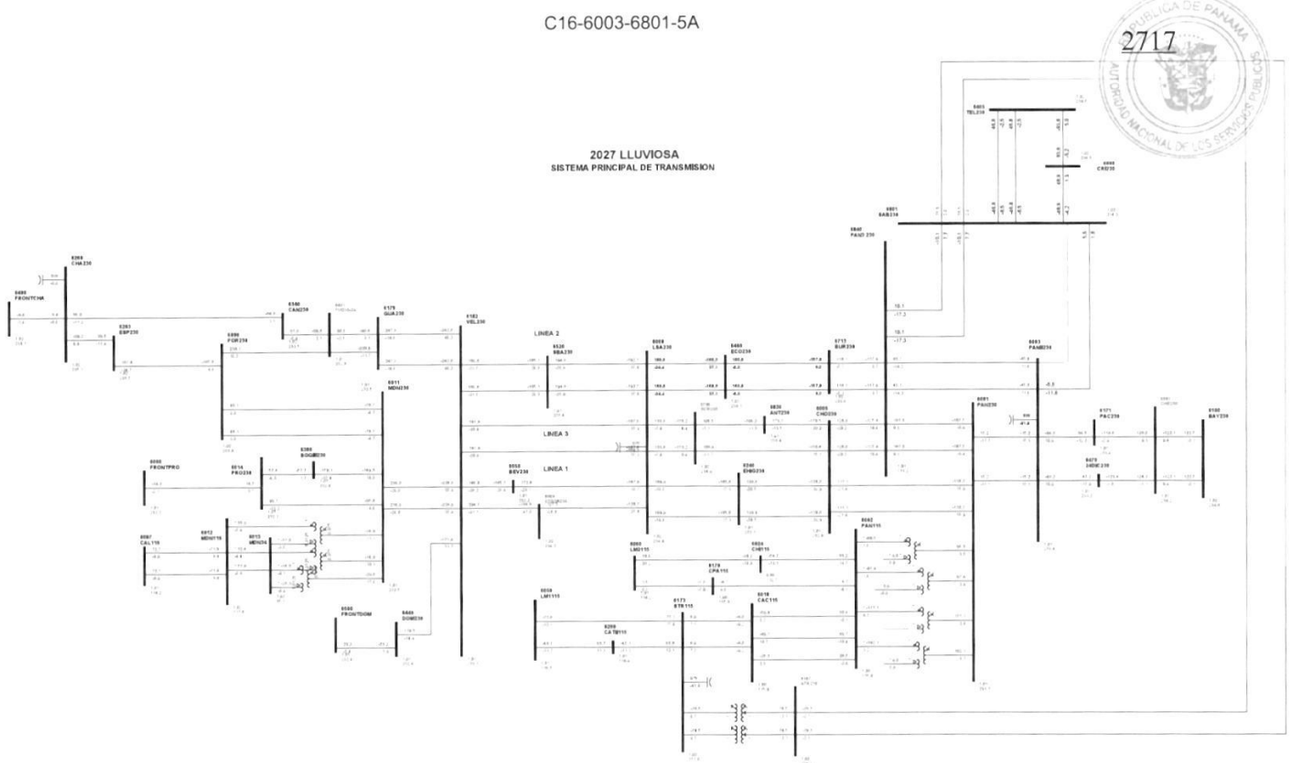


1

Gaceta Oficial Digital
Para verificar la autenticidad de una representación **GO6B0601AF436C2**
en el sitio web www.gacetaoficial.gob.pa/validar-gaceta

C17-6003-6840-2A

2718

REPÚBLICA DE PANAMÁ
AUTORIDAD NACIONAL DE LOS SERVICIOS PÚBLICOS

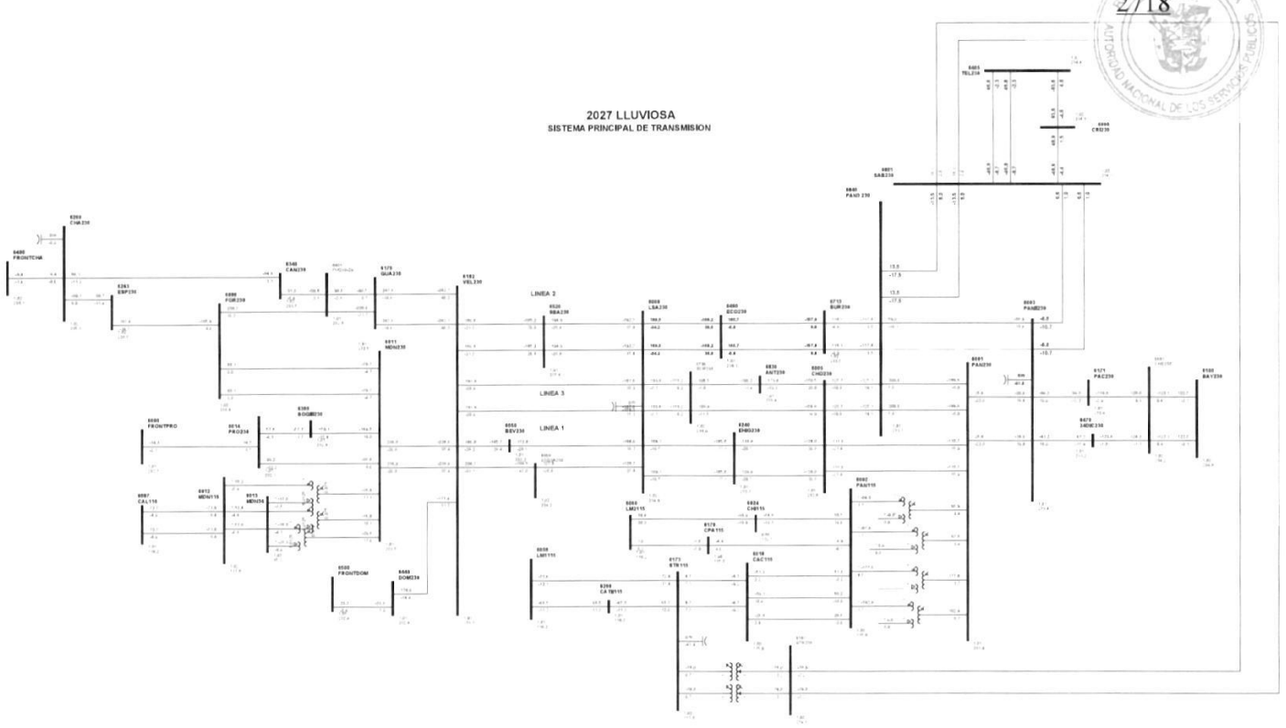


1

Gaceta Oficial Digital
Para verificar la autenticidad de una representación **GO6B0601AF436C2**
en el sitio web www.gacetaoficial.gob.pa/validar-gaceta

C18-6003-6840-3A

2719

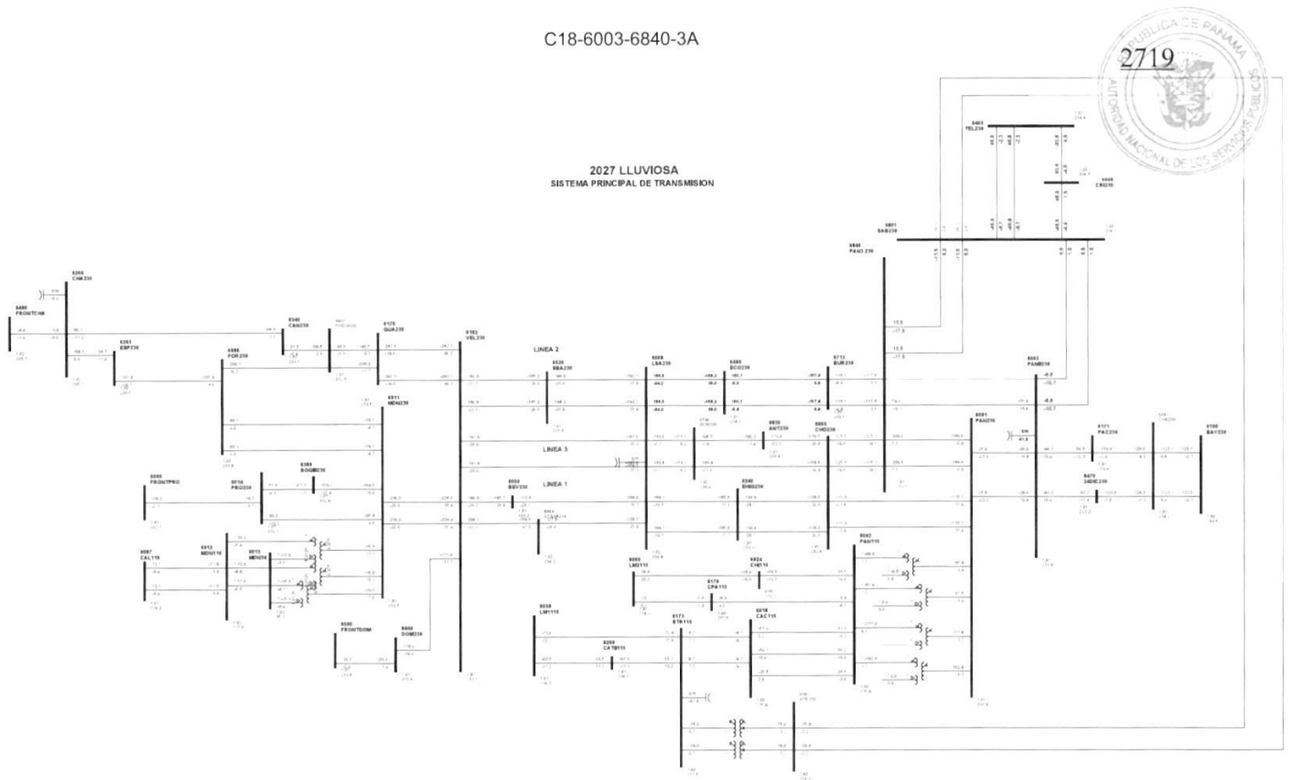


1

Gaceta Oficial Digital
Para verificar la autenticidad de una representación **GO6B0601AF436C2**
en el sitio web www.gacetaoficial.gob.pa/validar-gaceta

C19-6005-6240-3B

2720

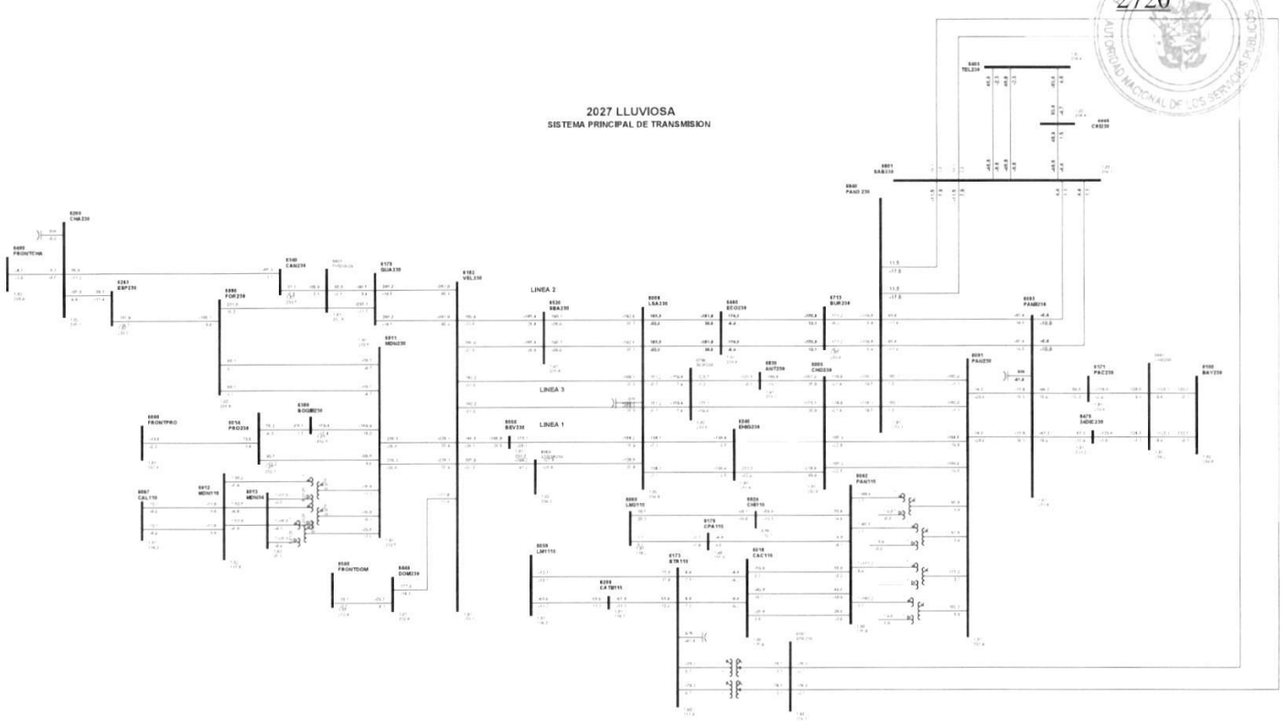


1

Gaceta Oficial Digital
Para verificar la autenticidad de una representación **GO6B0601AF436C2**
en el sitio web www.gacetaoficial.gob.pa/validar-gaceta

C20-6005-6240-4B

2721

REPÚBLICA DE PANAMÁ
AUTORIDAD NACIONAL DE LOS SERVICIOS PÚBLICOS

2027 LLUVIOSA
SISTEMA PRINCIPAL DE TRANSMISION

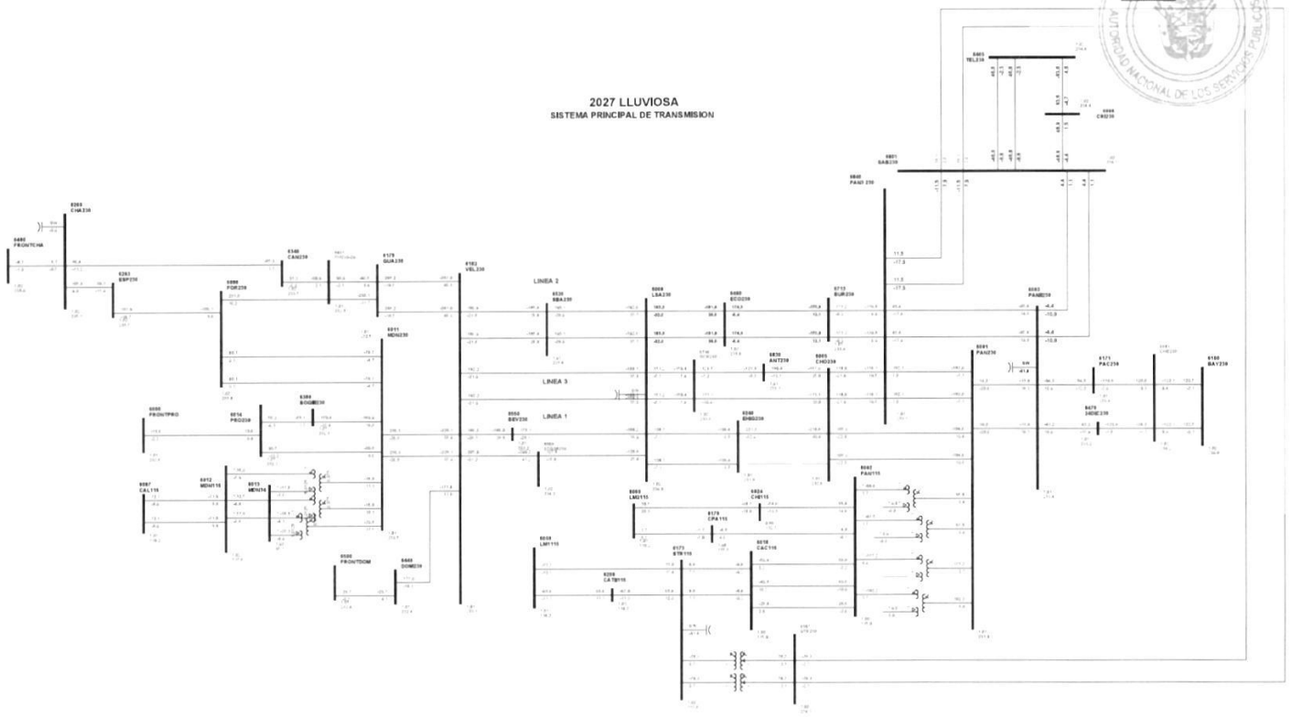


1

C21-6005-6596-0A

2722

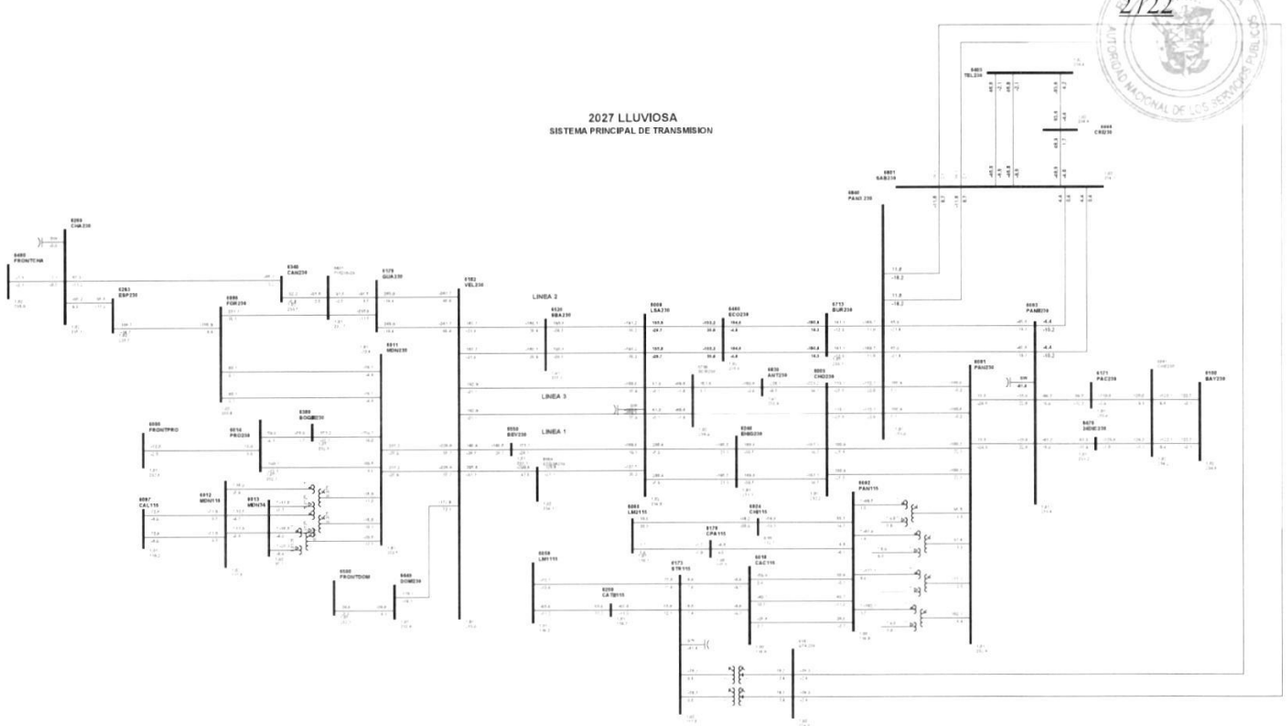


1

Gaceta Oficial Digital
Para verificar la autenticidad de una representación **GO6B0601AF436C2**
en el sitio web www.gacetaoficial.gob.pa/validar-gaceta

C22-6005-6830-9A

2723

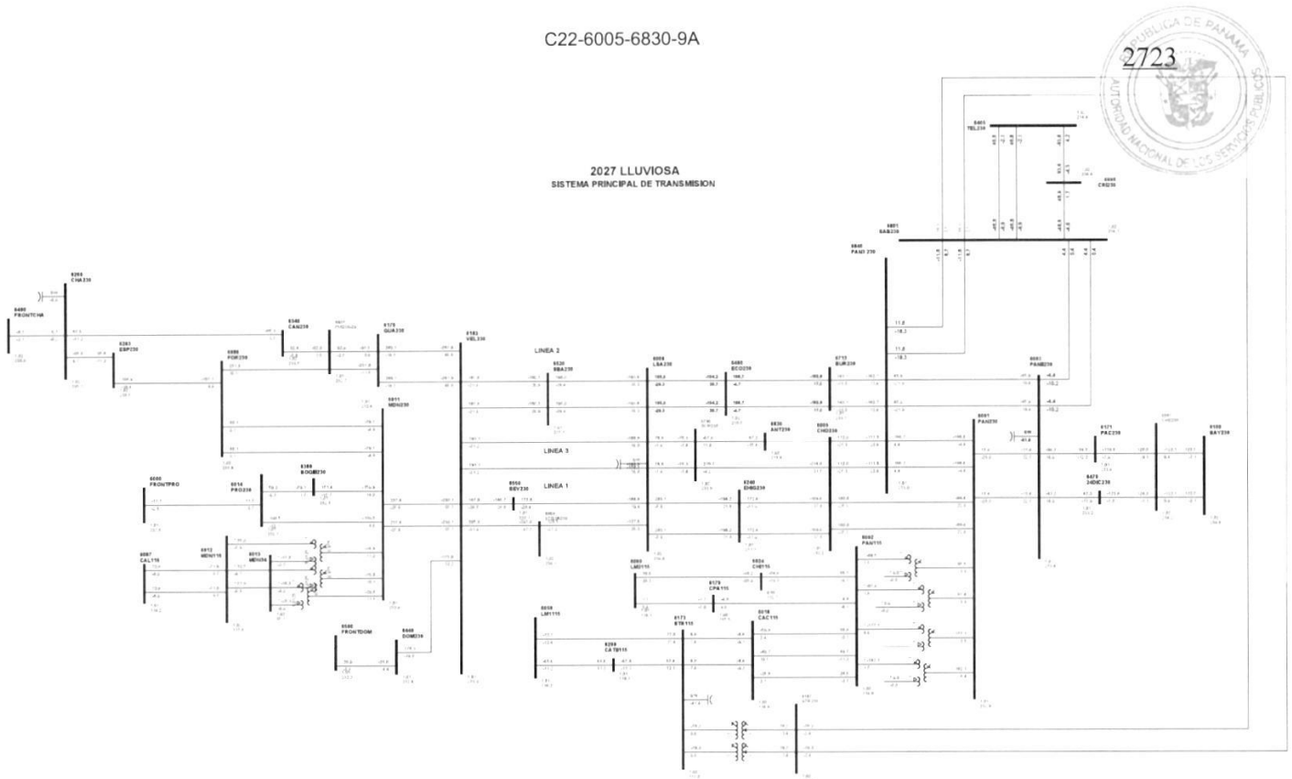


1

Gaceta Oficial Digital
Para verificar la autenticidad de una representación **GO6B0601AF436C2**
en el sitio web www.gacetaoficial.gob.pa/validar-gaceta

C23-6005-6840-7B

2724

REPÚBLICA DE PANAMÁ
AUTORIDAD NACIONAL DE LOS SERVICIOS PÚBLICOS

2027 LLUVIOSA
SISTEMA PRINCIPAL DE TRANSMISION

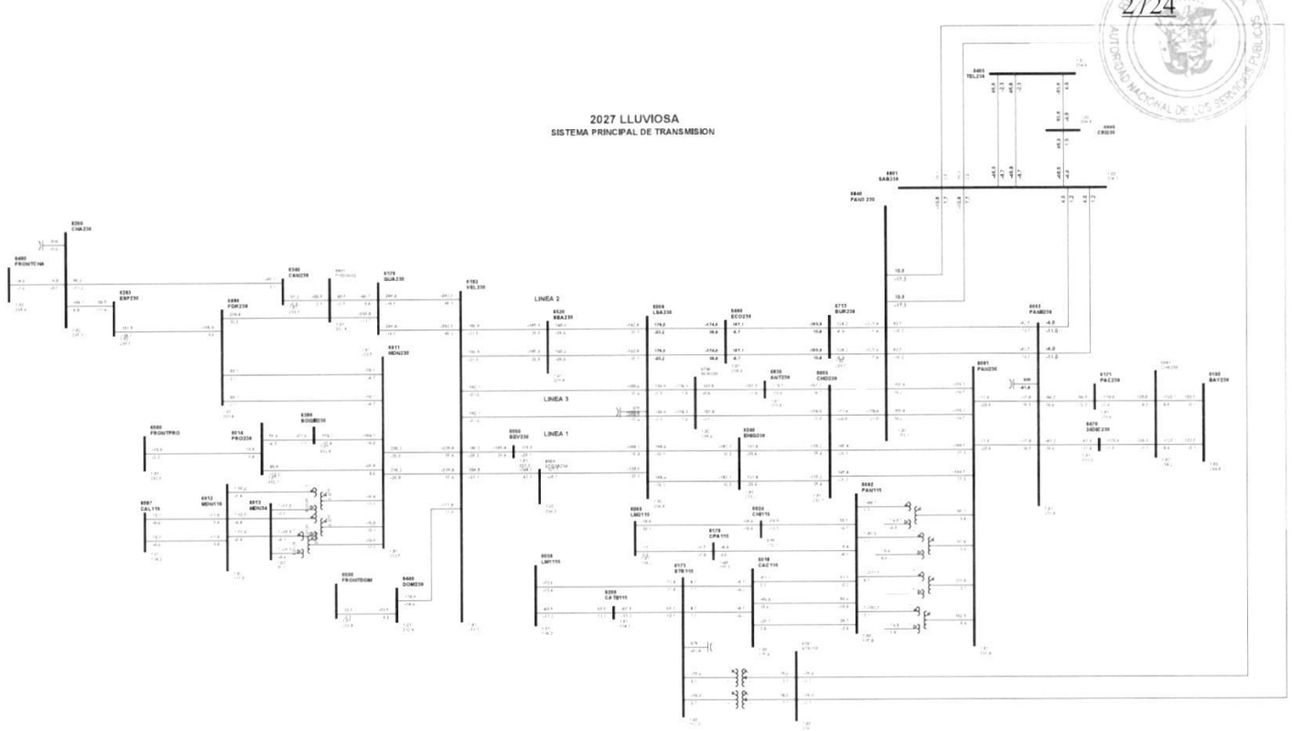


1

C24-6005-6840-8B

2725

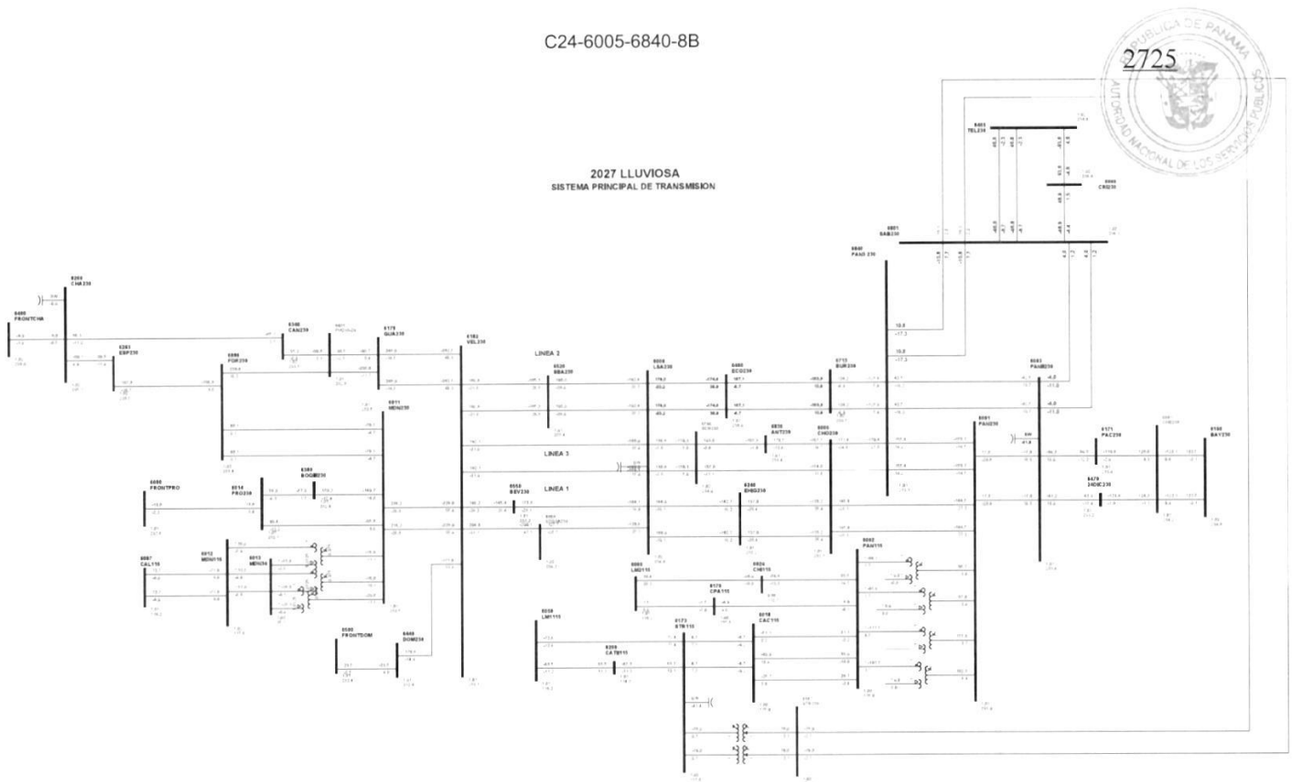


1

Gaceta Oficial Digital
Para verificar la autenticidad de una representación **GO6B0601AF436C2**
en el sitio web www.gacetaoficial.gob.pa/validar-gaceta

C25-6008-6182-51

2726

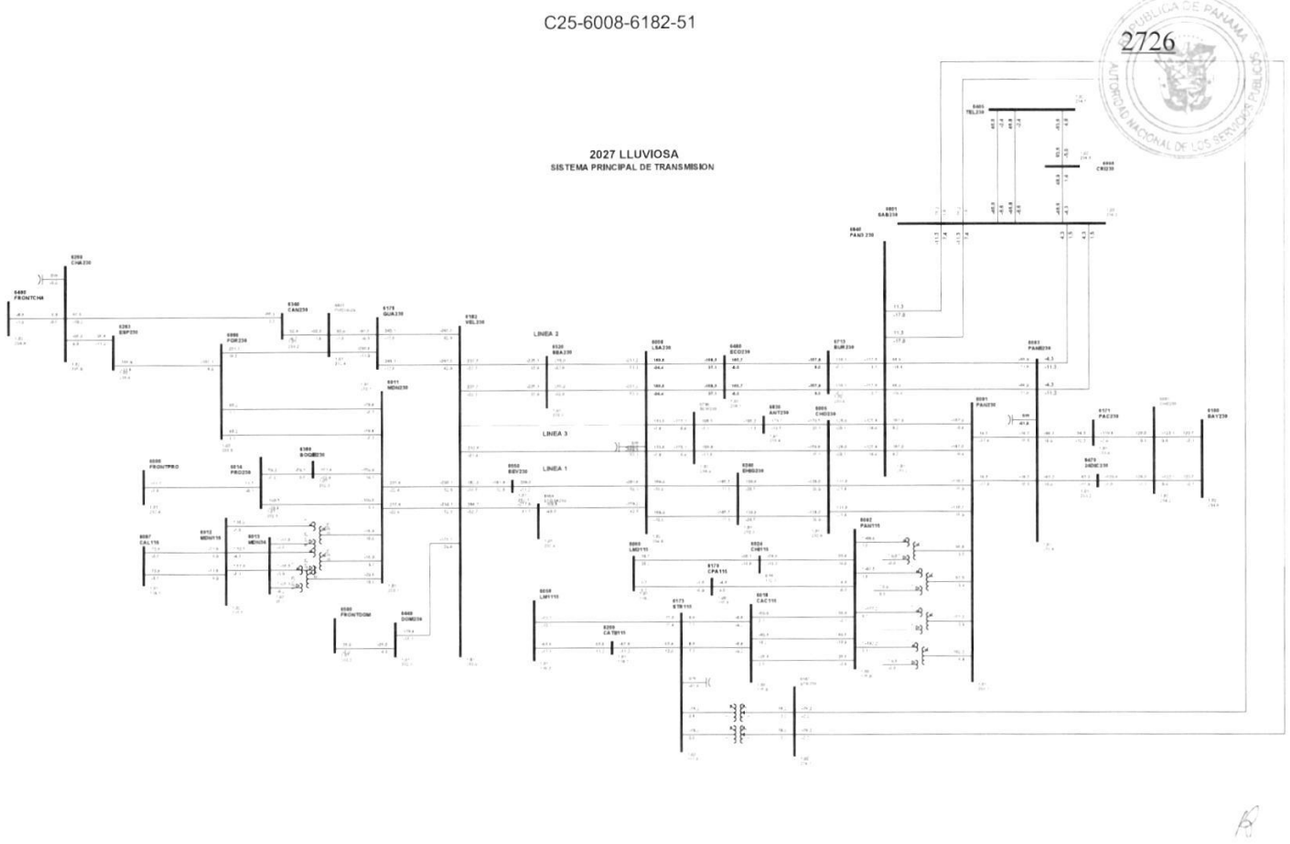


1

Gaceta Oficial Digital
Para verificar la autenticidad de una representación **GO6B0601AF436C2**
en el sitio web www.gacetaoficial.gob.pa/validar-gaceta

C26-6008-6182-52

2727

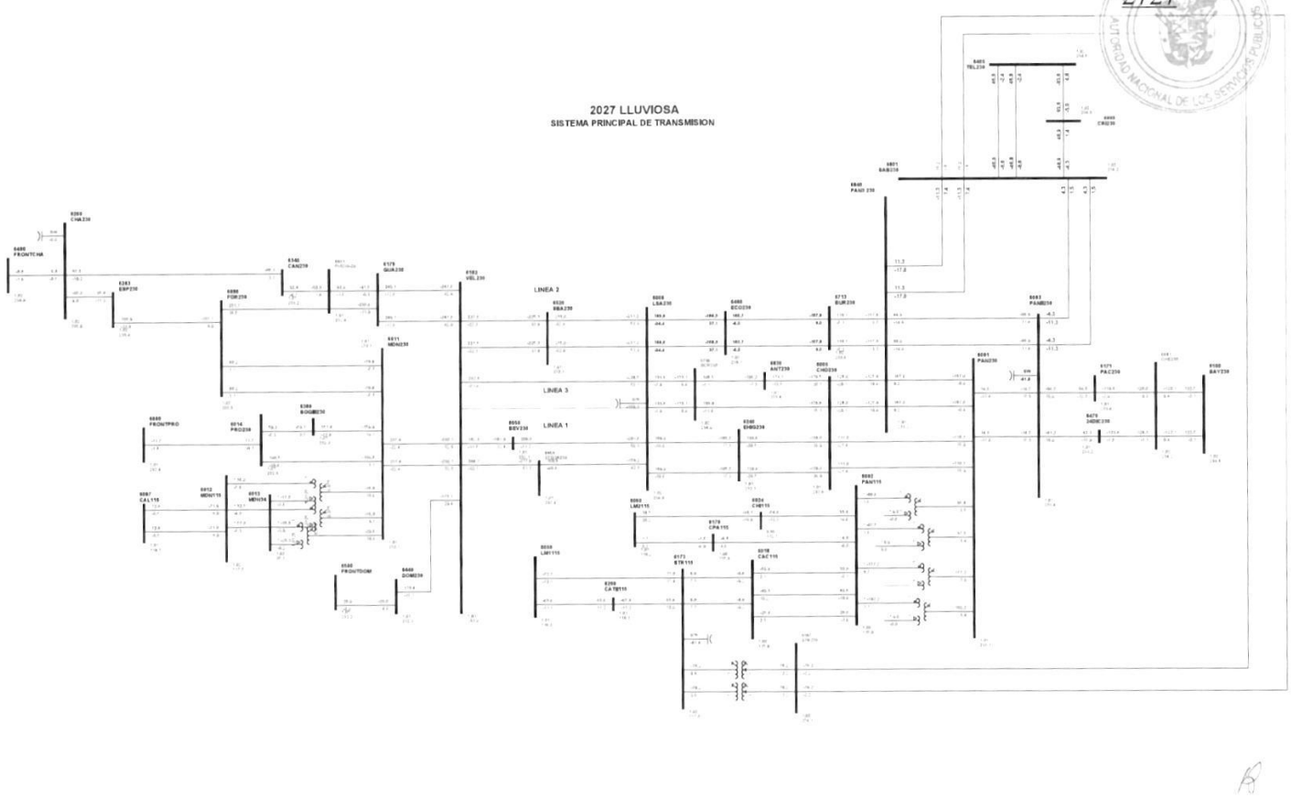


1

Gaceta Oficial Digital
Para verificar la autenticidad de una representación **GO6B0601AF436C2**
en el sitio web www.gacetaoficial.gob.pa/validar-gaceta

C27-6008-6240-3C

2728

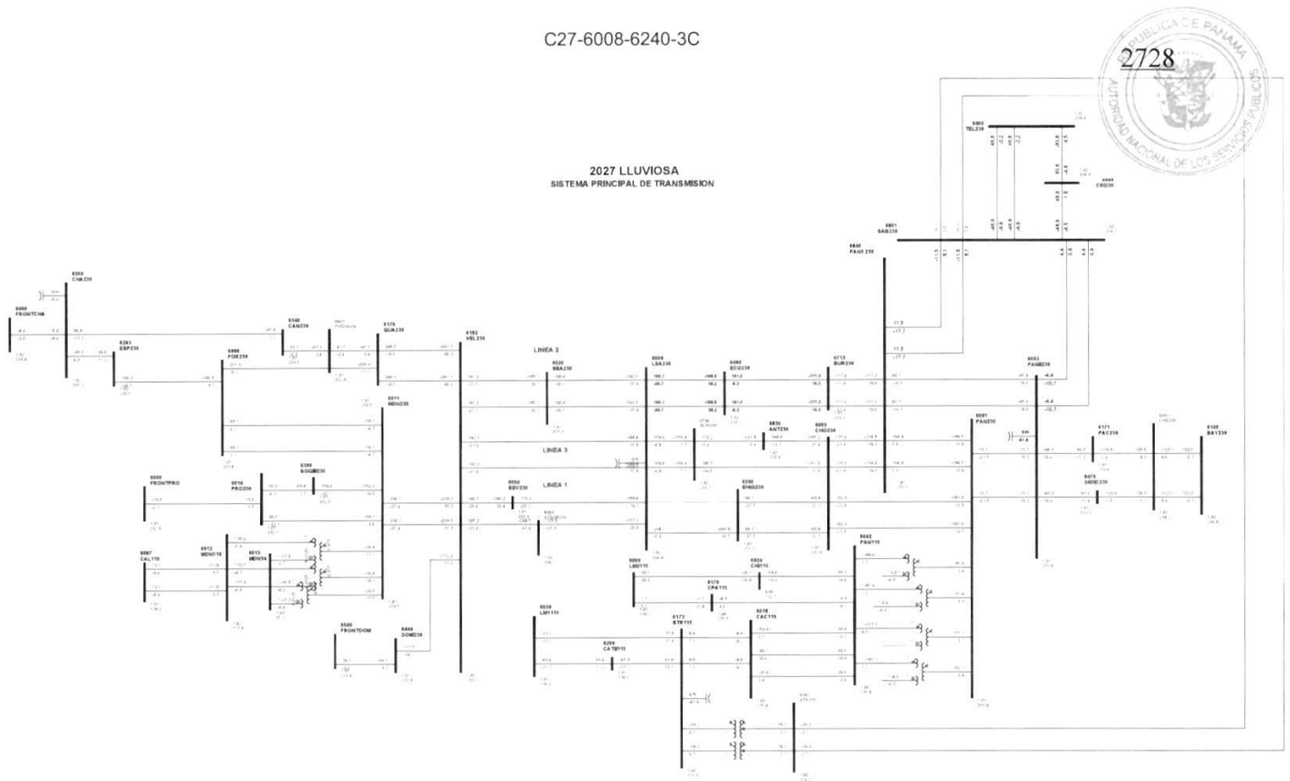


1

Gaceta Oficial Digital
Para verificar la autenticidad de una representación **GO6B0601AF436C2**
en el sitio web www.gacetaoficial.gob.pa/validar-gaceta

C28-6008-6240-4C

2729

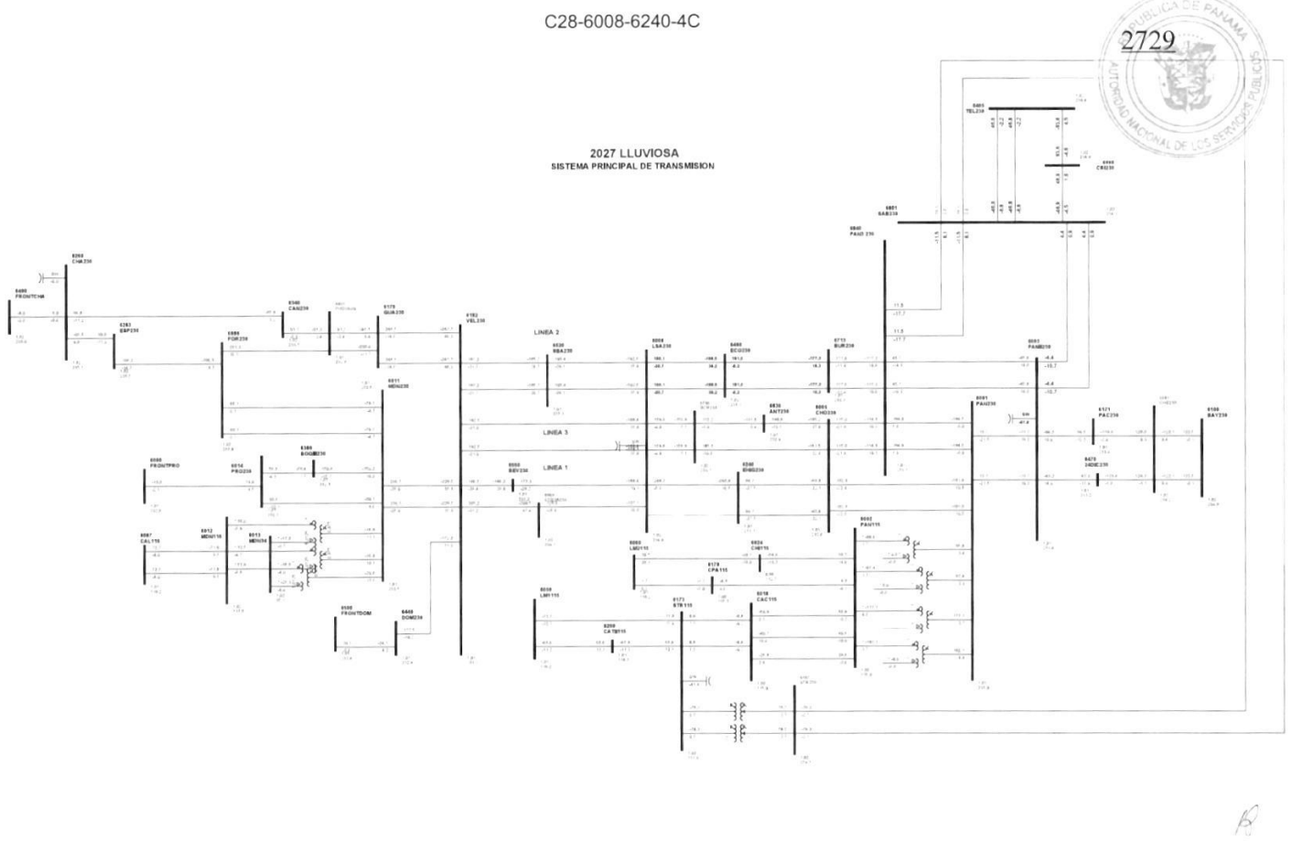


1

Gaceta Oficial Digital
Para verificar la autenticidad de una representación **GO6B0601AF436C2**
en el sitio web www.gacetaoficial.gob.pa/validar-gaceta

C29-6008-6460-2D

2730

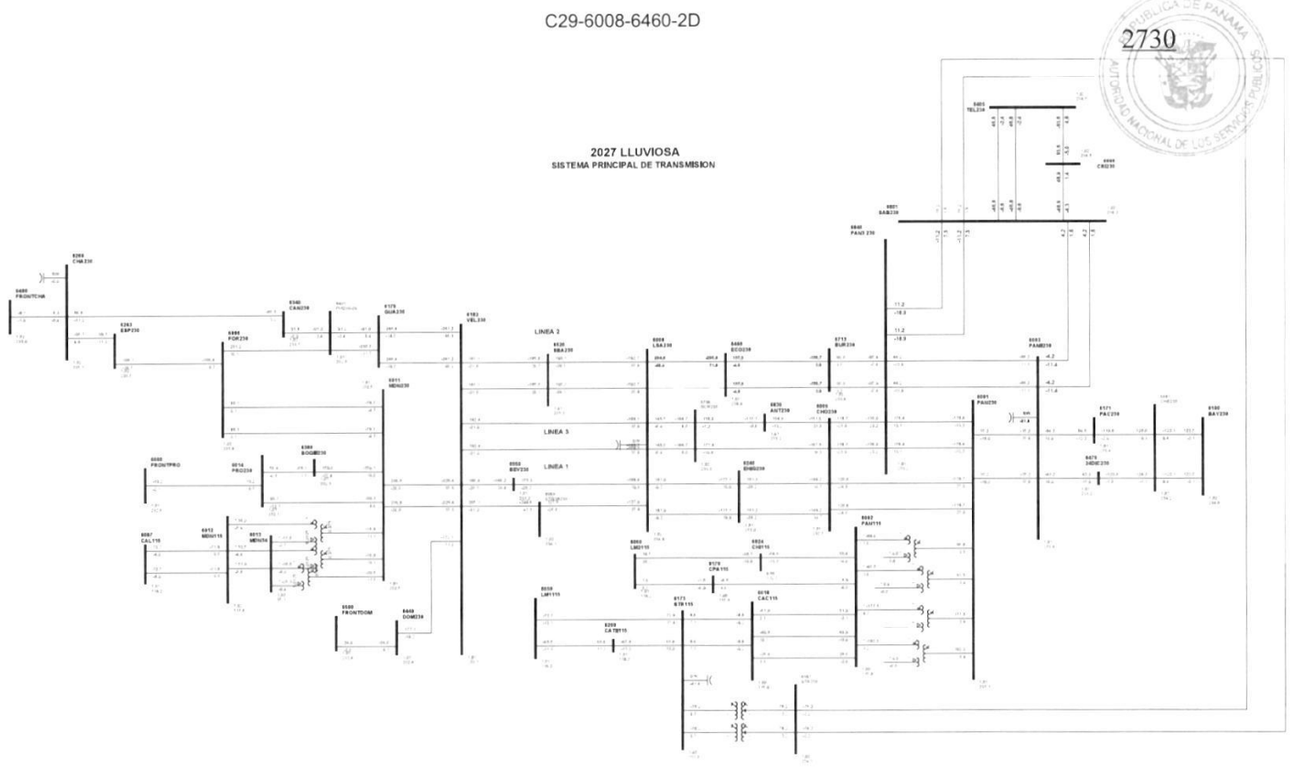


1

Gaceta Oficial Digital
Para verificar la autenticidad de una representación **GO6B0601AF436C2**
en el sitio web www.gacetaoficial.gob.pa/validar-gaceta

C30-6008-6460-3D

2731

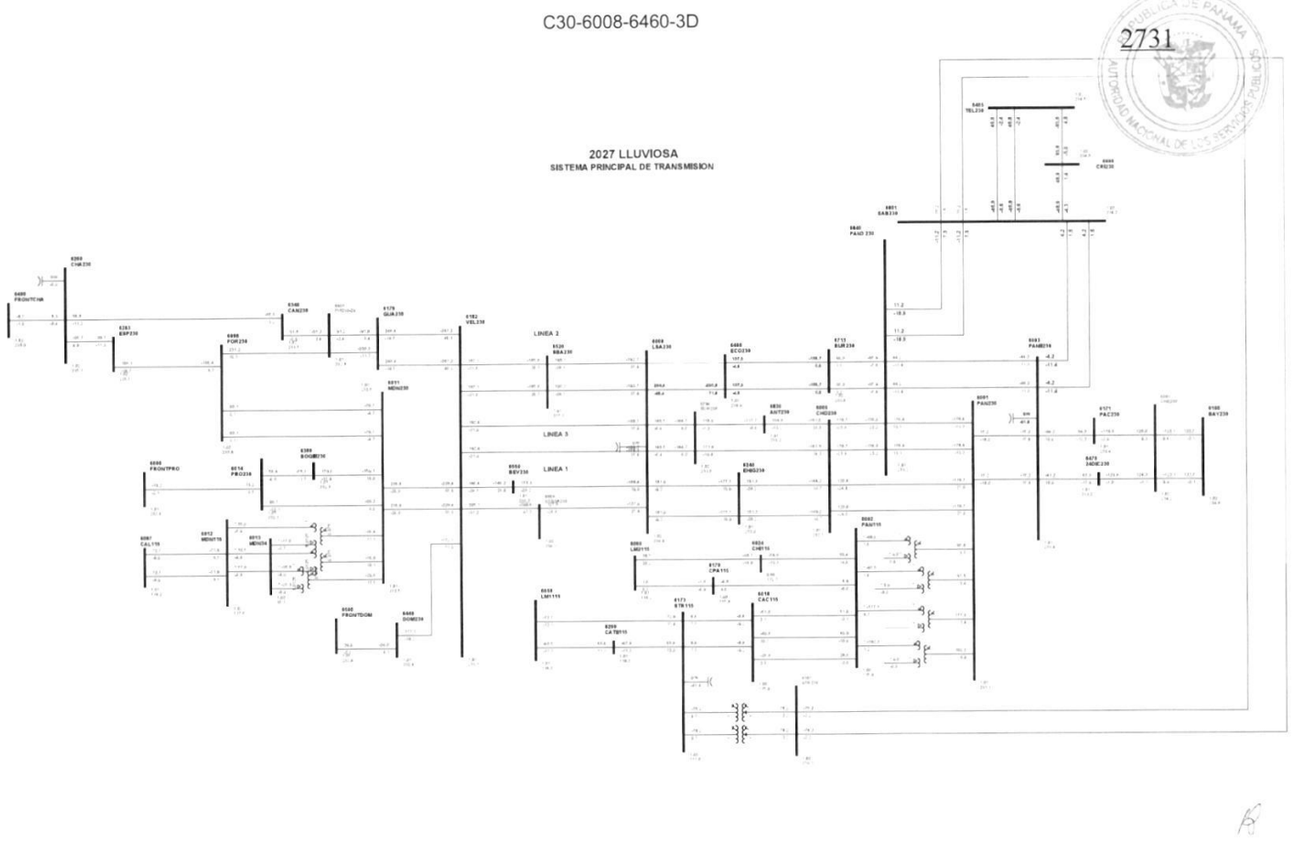


1

Gaceta Oficial Digital
Para verificar la autenticidad de una representación **GO6B0601AF436C2**
en el sitio web www.gacetaoficial.gob.pa/validar-gaceta

C31-6008-6520-4A

2732

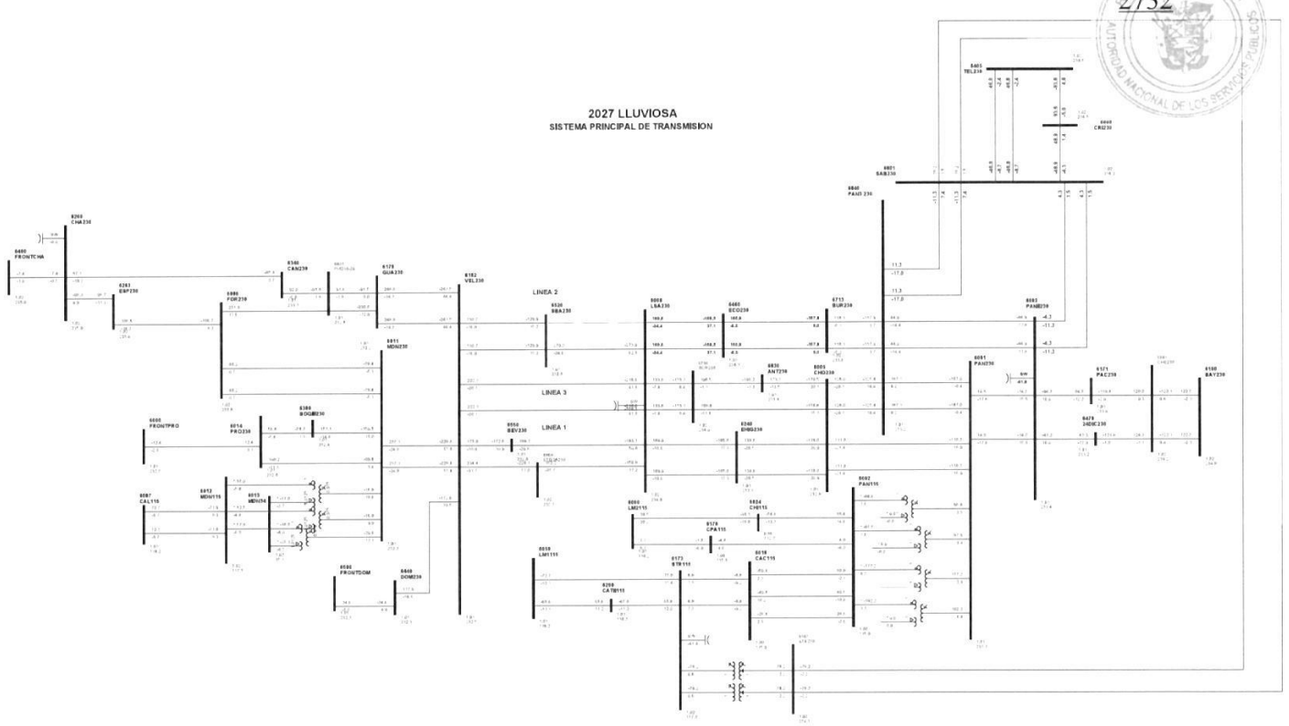


1

Gaceta Oficial Digital
Para verificar la autenticidad de una representación **GO6B0601AF436C2**
en el sitio web www.gacetaoficial.gob.pa/validar-gaceta

C32-6008-6520-5A

2733

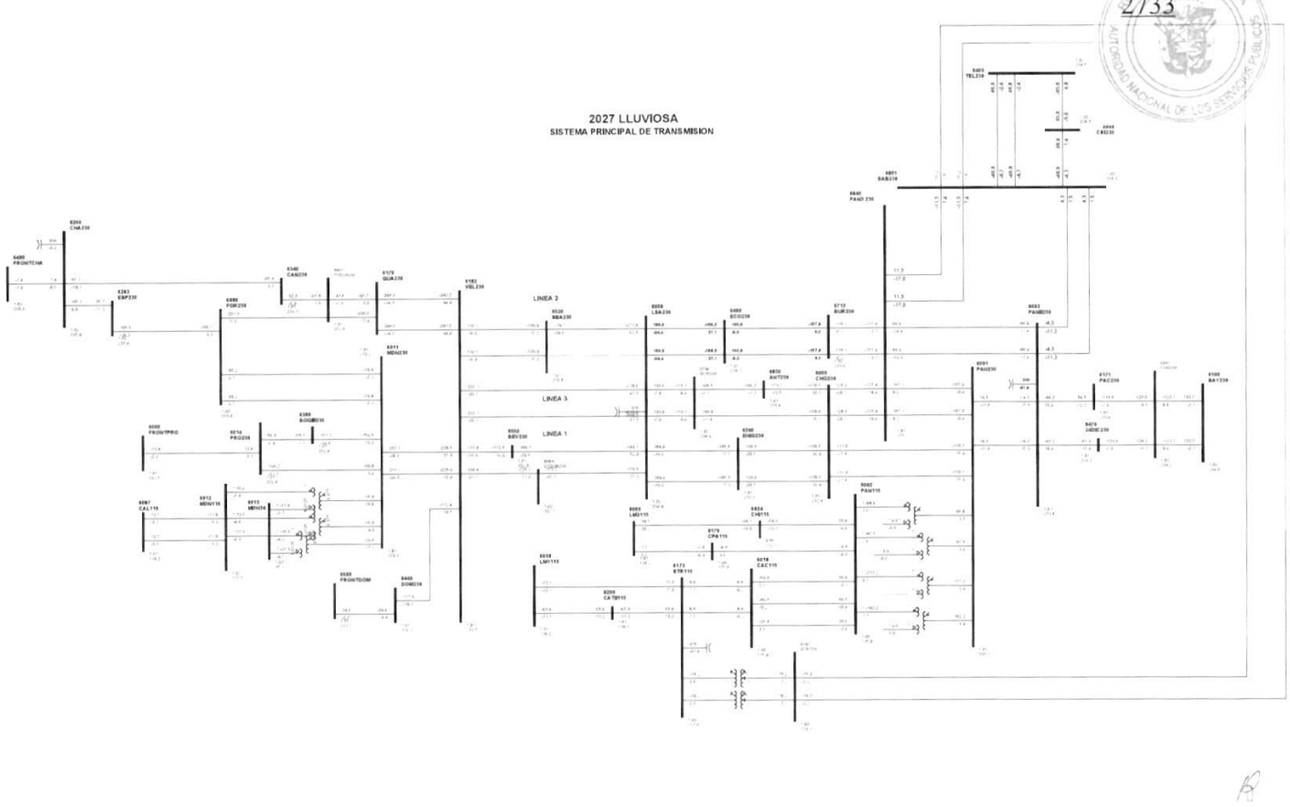


1

Gaceta Oficial Digital
Para verificar la autenticidad de una representación **GO6B0601AF436C2**
en el sitio web www.gacetaoficial.gob.pa/validar-gaceta

C33-6008-6550-6A

2734

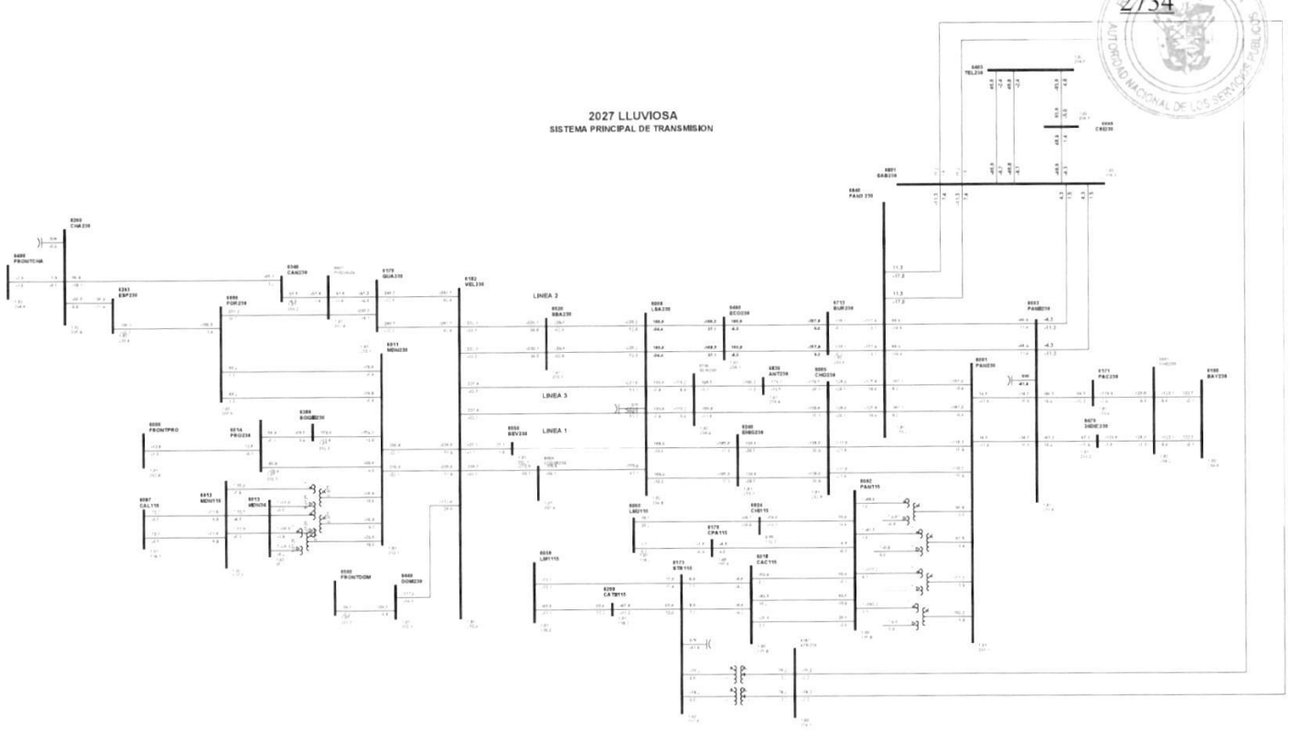


1

Gaceta Oficial Digital
Para verificar la autenticidad de una representación **GO6B0601AF436C2**
en el sitio web www.gacetaoficial.gob.pa/validar-gaceta

C34-6008-6596-0B

2735

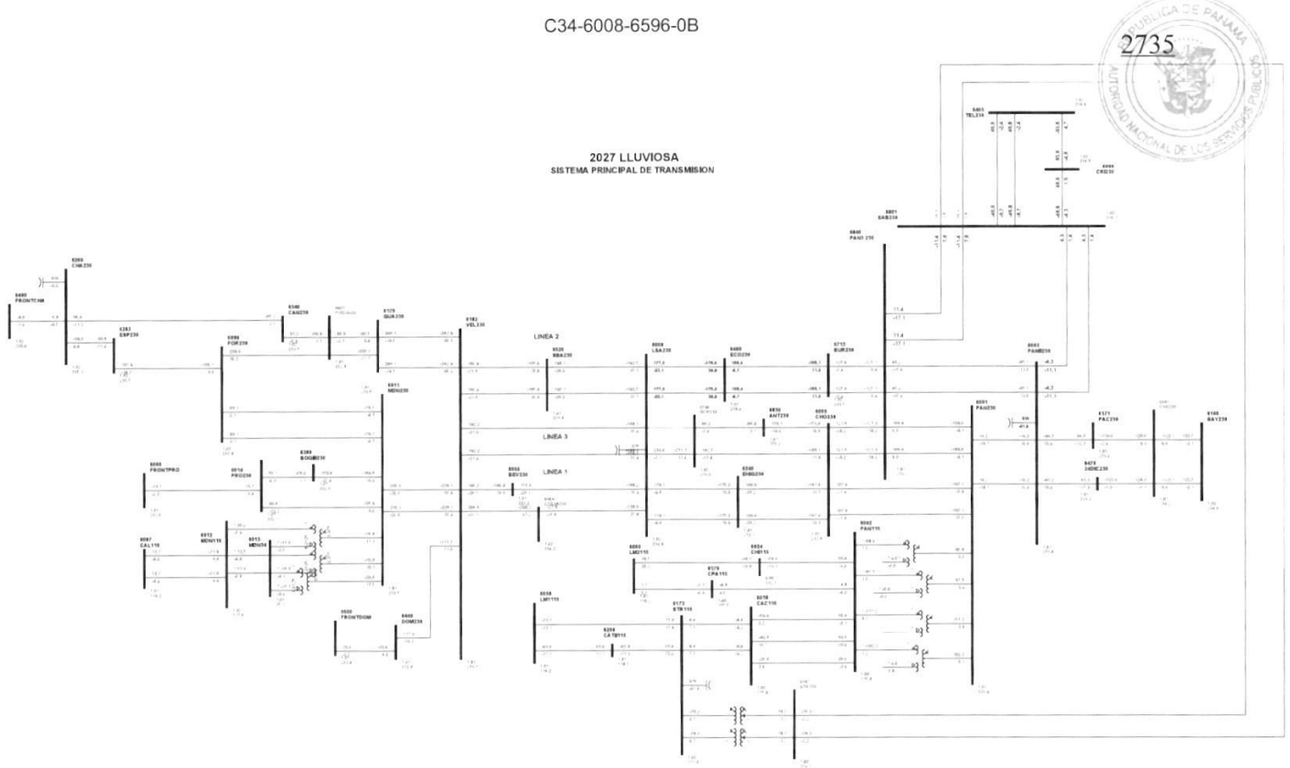


1

Gaceta Oficial Digital
Para verificar la autenticidad de una representación **GO6B0601AF436C2**
en el sitio web www.gacetaoficial.gob.pa/validar-gaceta

C35-6008-6596-9C

2736

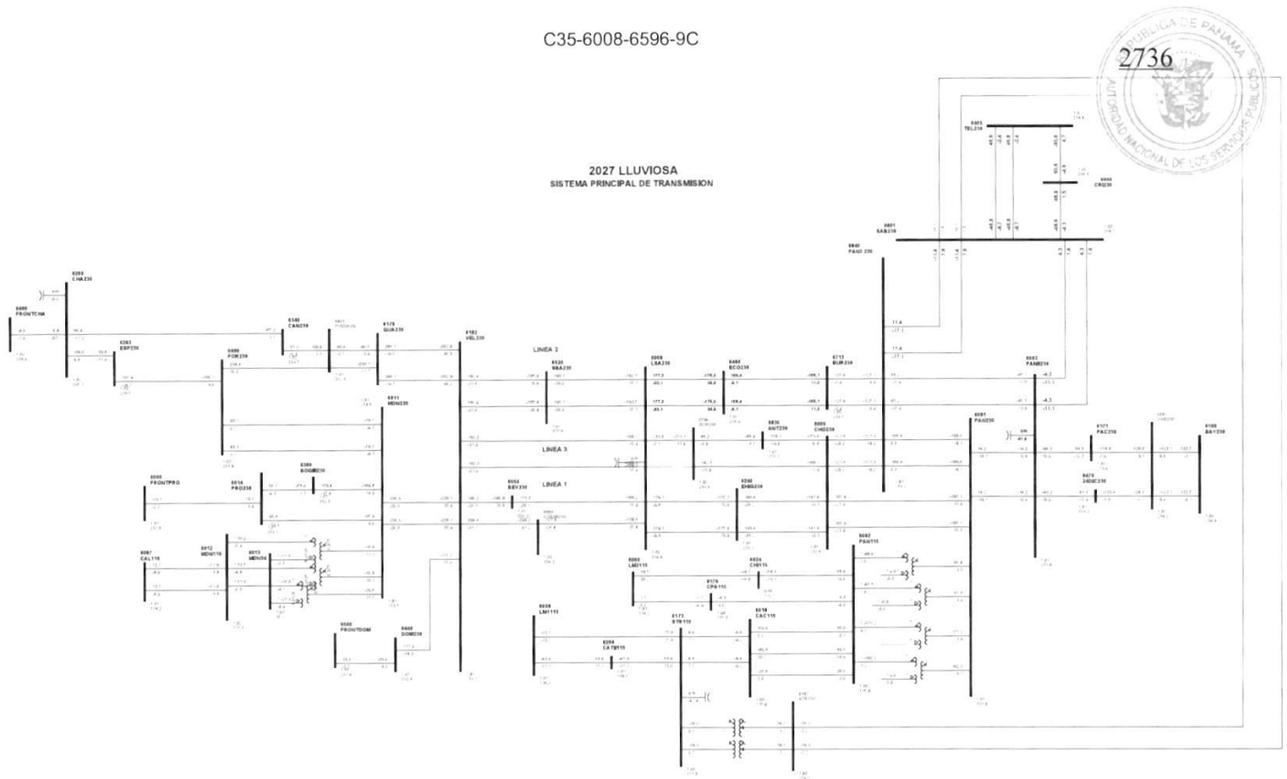


1

Gaceta Oficial Digital
Para verificar la autenticidad de una representación **GO6B0601AF436C2**
en el sitio web www.gacetaoficial.gob.pa/validar-gaceta

C36-6008-6969-5A

2737

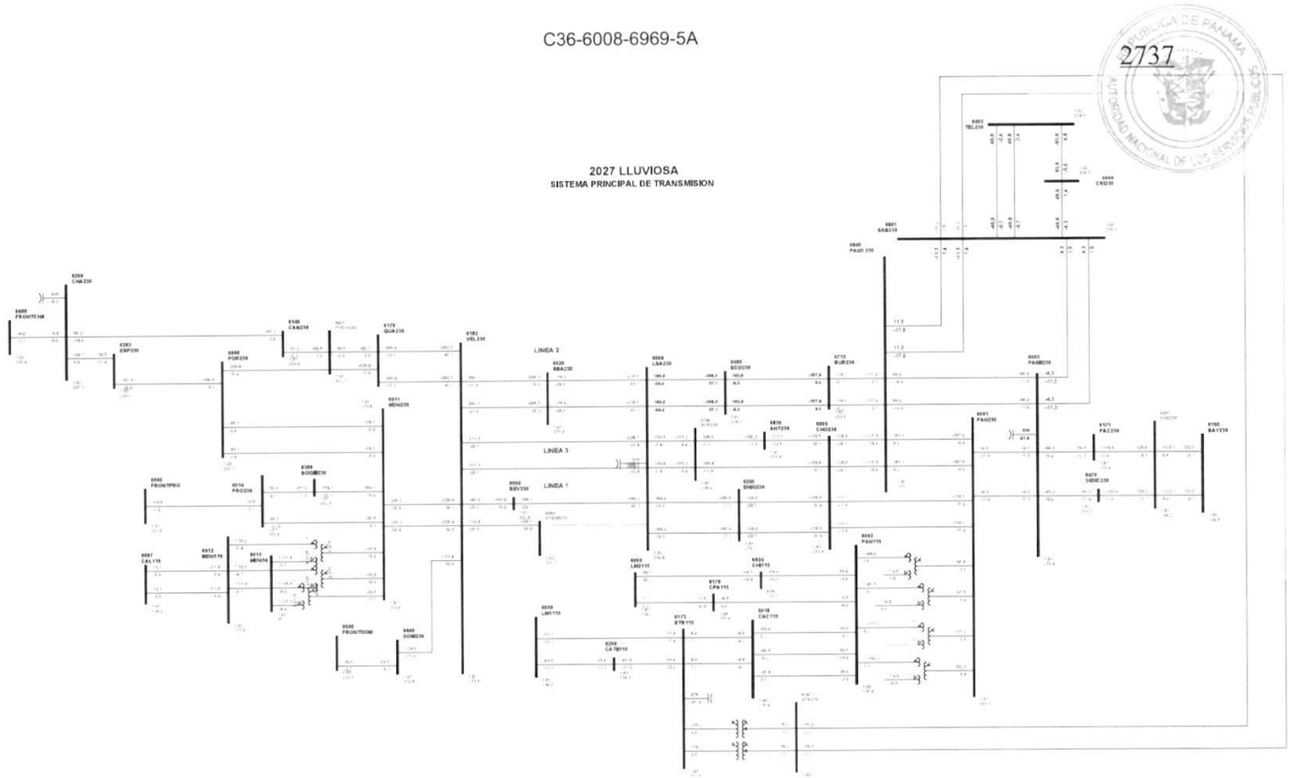


1

Gaceta Oficial Digital
Para verificar la autenticidad de una representación **GO6B0601AF436C2**
en el sitio web www.gacetaoficial.gob.pa/validar-gaceta

C37-6011-6014-39

2738

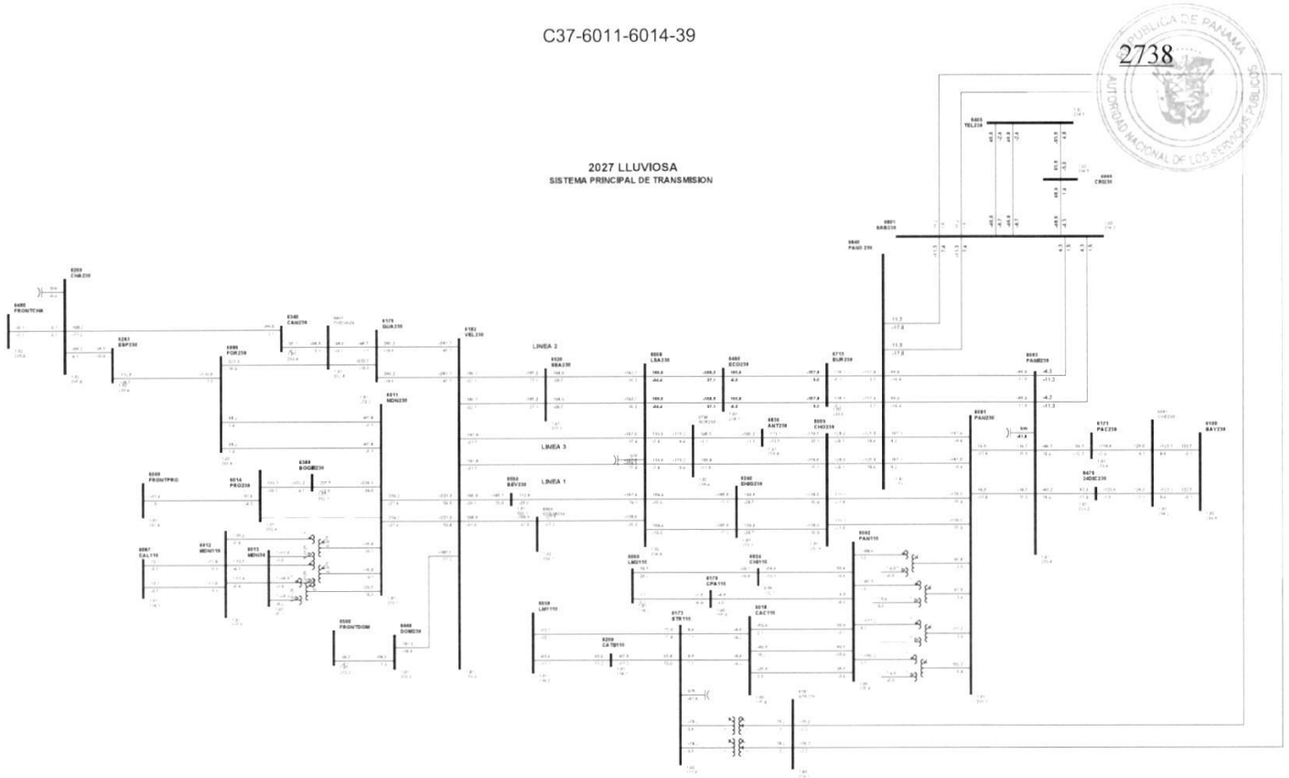


1

Gaceta Oficial Digital
Para verificar la autenticidad de una representación **GO6B0601AF436C2**
en el sitio web www.gacetaoficial.gob.pa/validar-gaceta

C38-6011-6096-7

2739

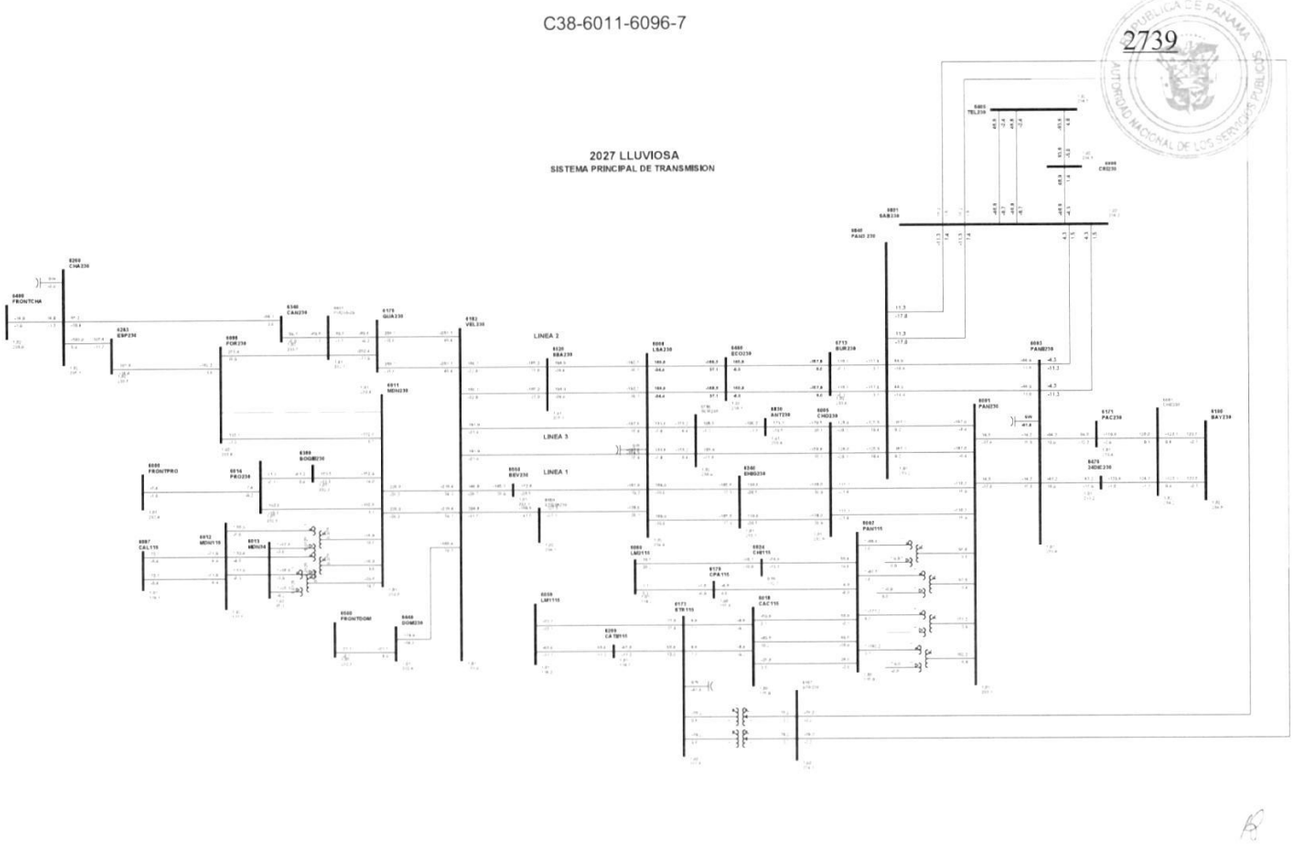


1

Gaceta Oficial Digital
Para verificar la autenticidad de una representación **GO6B0601AF436C2**
en el sitio web www.gacetaoficial.gob.pa/validar-gaceta

C39-6011-6096-8

2740

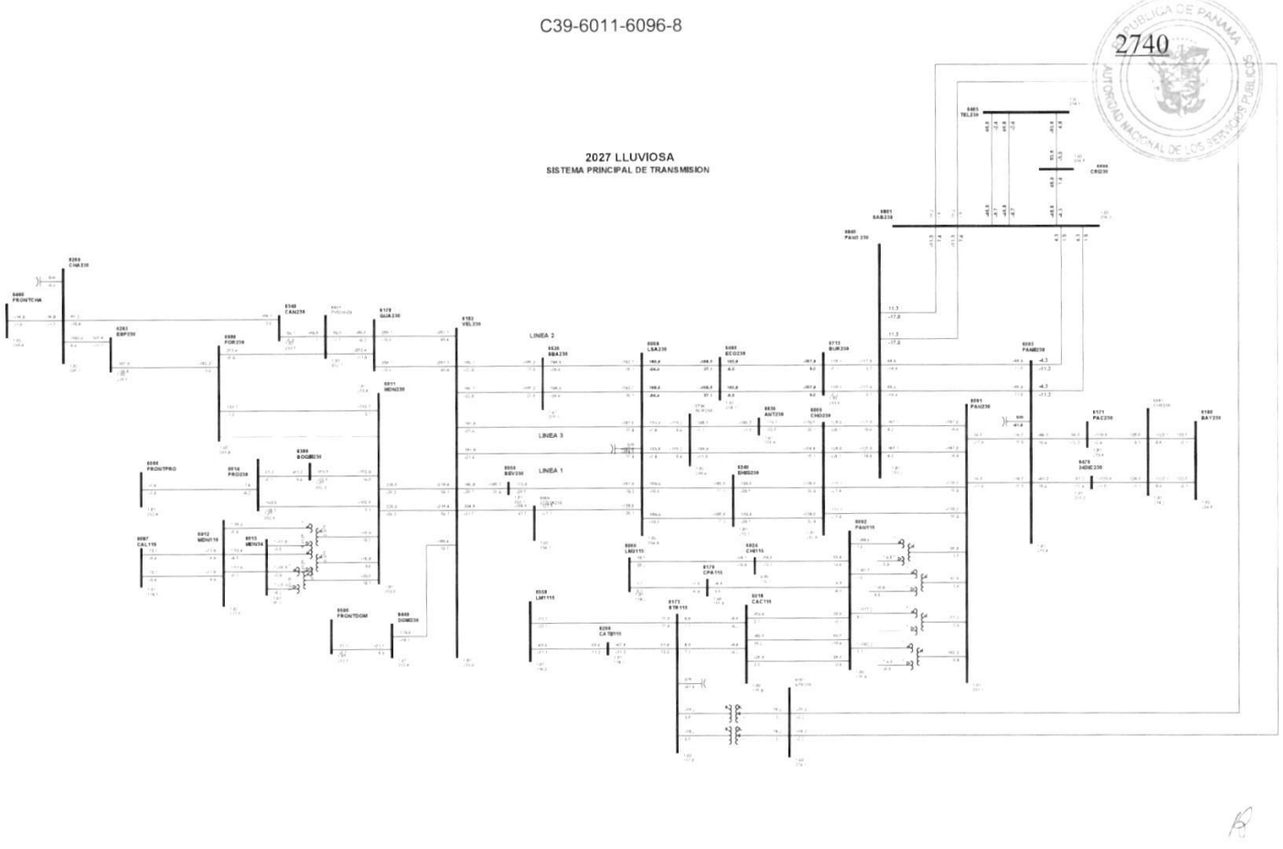


1

Gaceta Oficial Digital
Para verificar la autenticidad de una representación **GO6B0601AF436C2**
en el sitio web www.gacetaoficial.gob.pa/validar-gaceta

C40-6011-6182-5C

2741

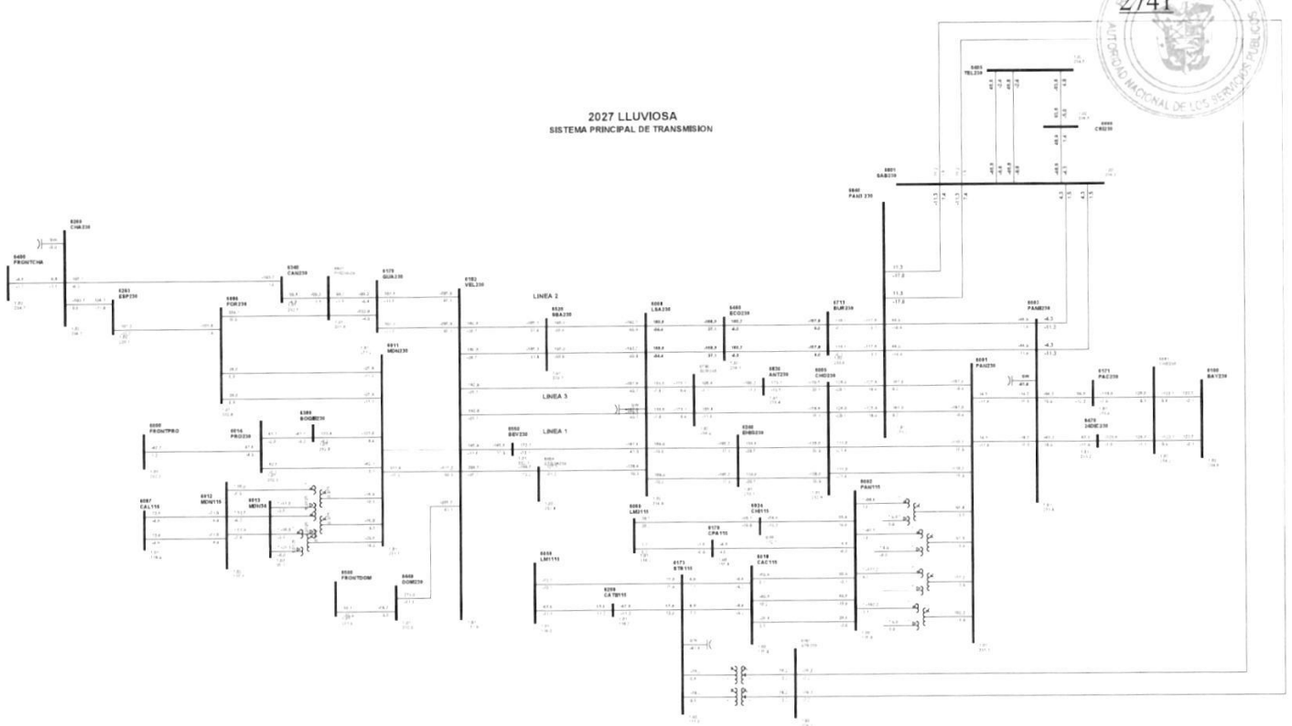


1

Gaceta Oficial Digital
Para verificar la autenticidad de una representación **GO6B0601AF436C2**
en el sitio web www.gacetaoficial.gob.pa/validar-gaceta

C41-6011-6182-6C

2742

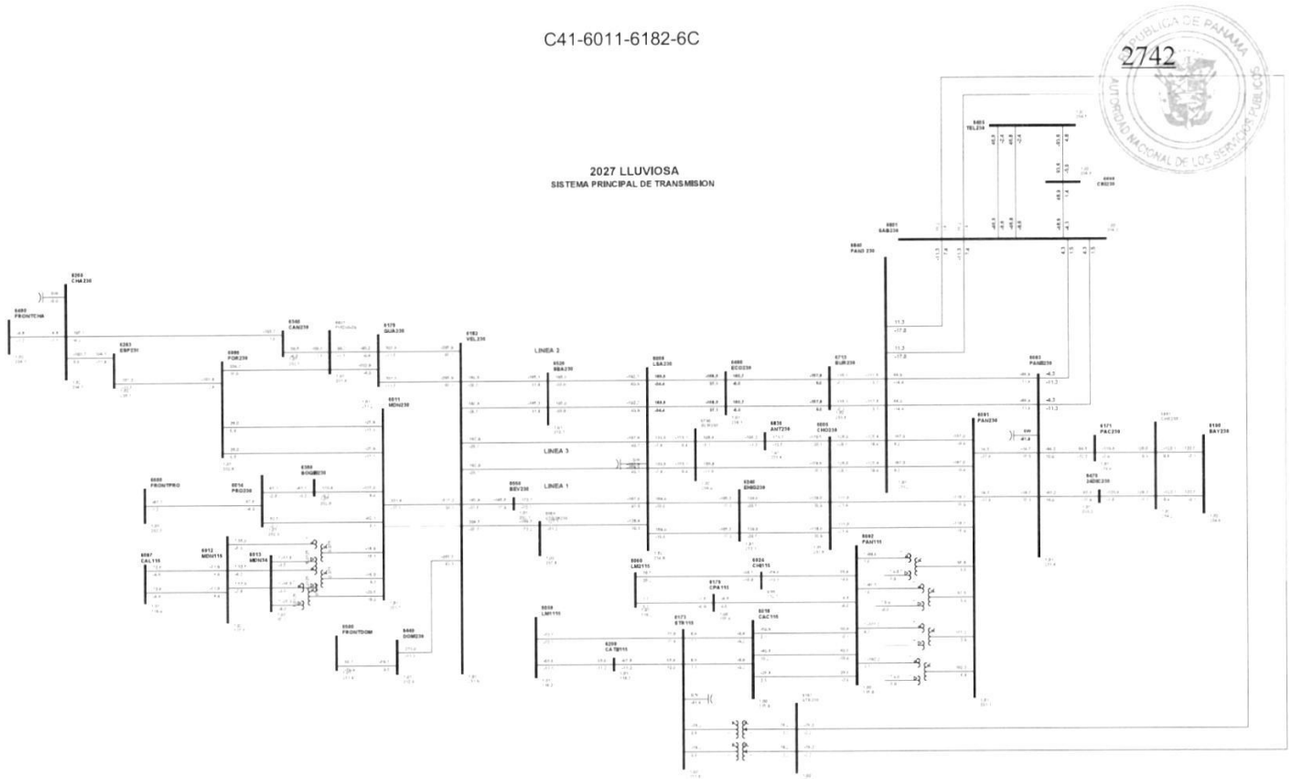


1

Gaceta Oficial Digital
Para verificar la autenticidad de una representación **GO6B0601AF436C2**
en el sitio web www.gacetaoficial.gob.pa/validar-gaceta

C42-6011-6380-9A

2743

REPUBLICA DE PANAMA
AUTORIDAD NACIONAL DE LOS SERVICIOS PUBLICOS

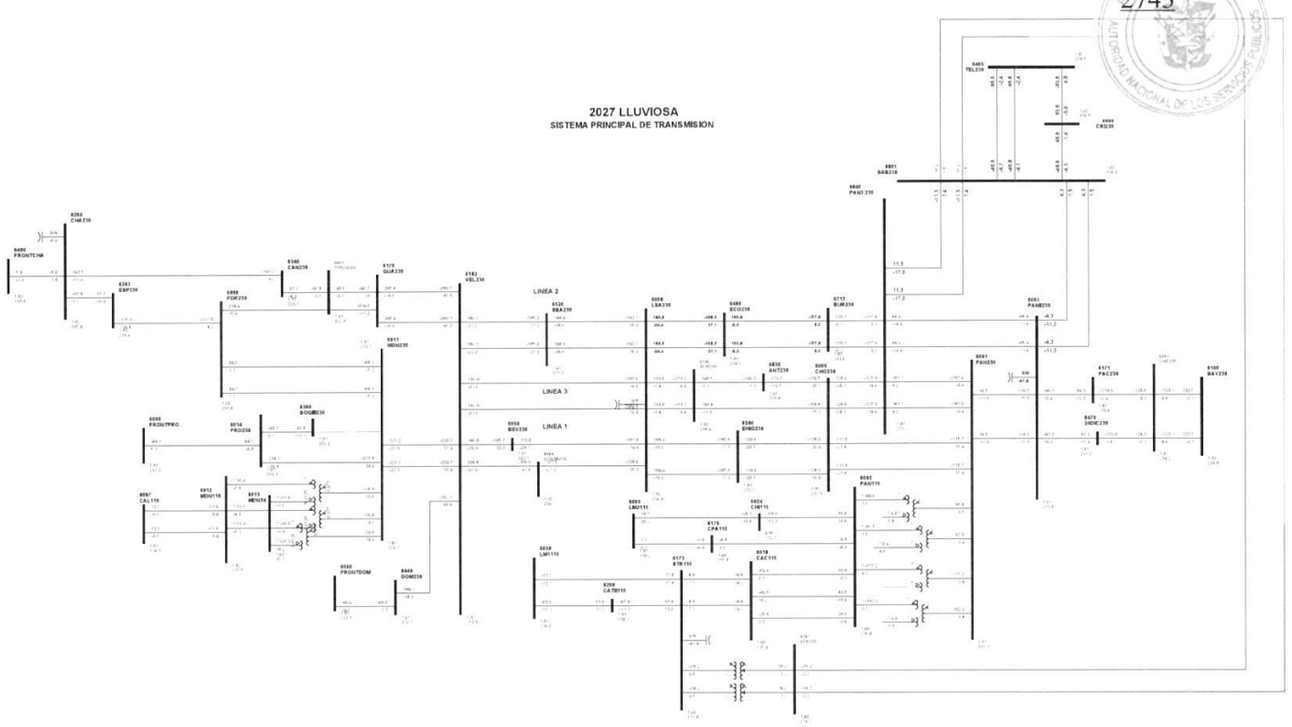


1

Gaceta Oficial Digital
Para verificar la autenticidad de una representación **GO6B0601AF436C2**
en el sitio web www.gacetaoficial.gob.pa/validar-gaceta

C43-6012-6087-15

2744

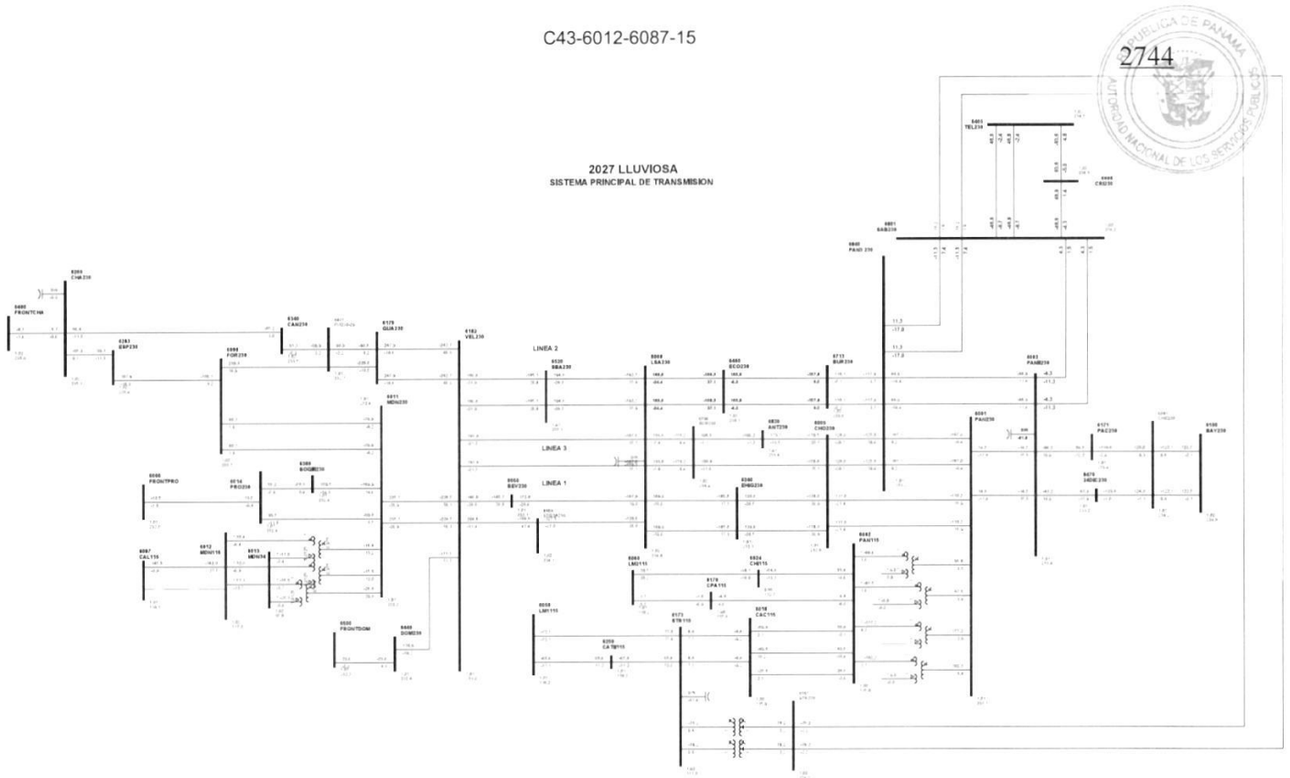


1

Gaceta Oficial Digital
Para verificar la autenticidad de una representación **GO6B0601AF436C2**
en el sitio web www.gacetaoficial.gob.pa/validar-gaceta

C44-6012-6087-16

2745

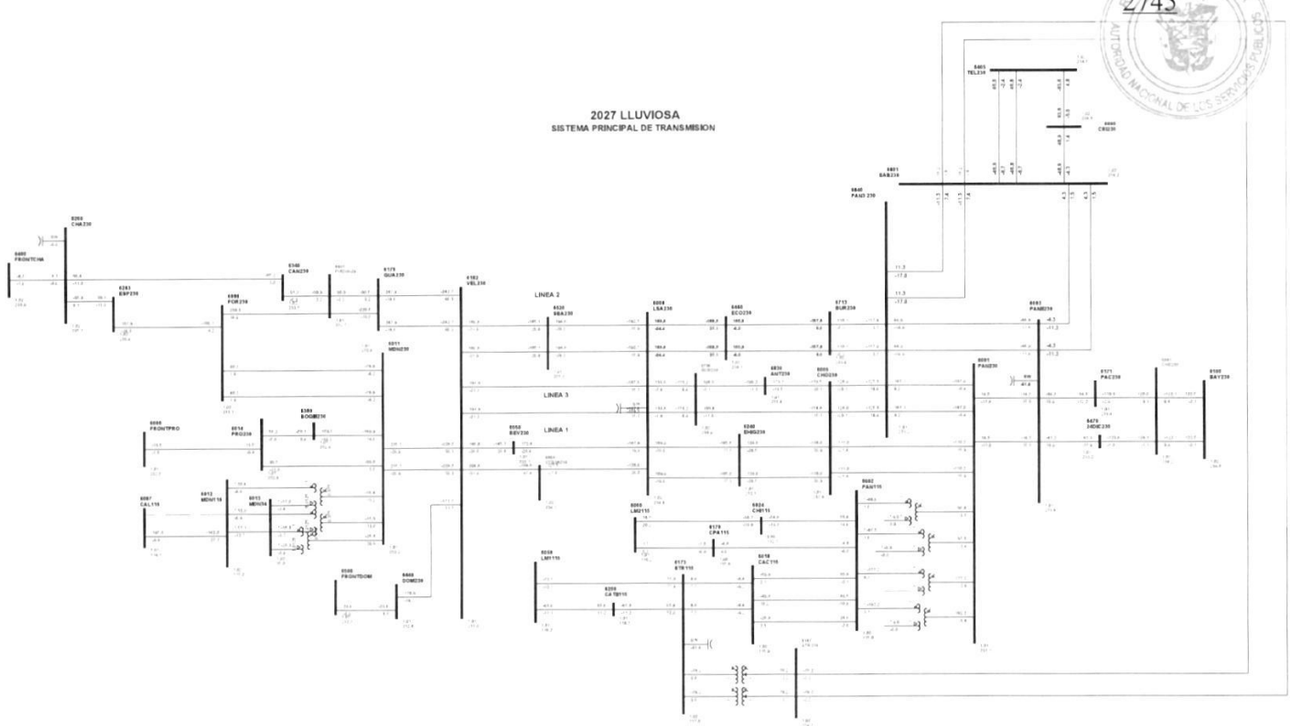


1

Gaceta Oficial Digital
Para verificar la autenticidad de una representación **GO6B0601AF436C2**
en el sitio web www.gacetaoficial.gob.pa/validar-gaceta

C45-6014-6380-9B

2746

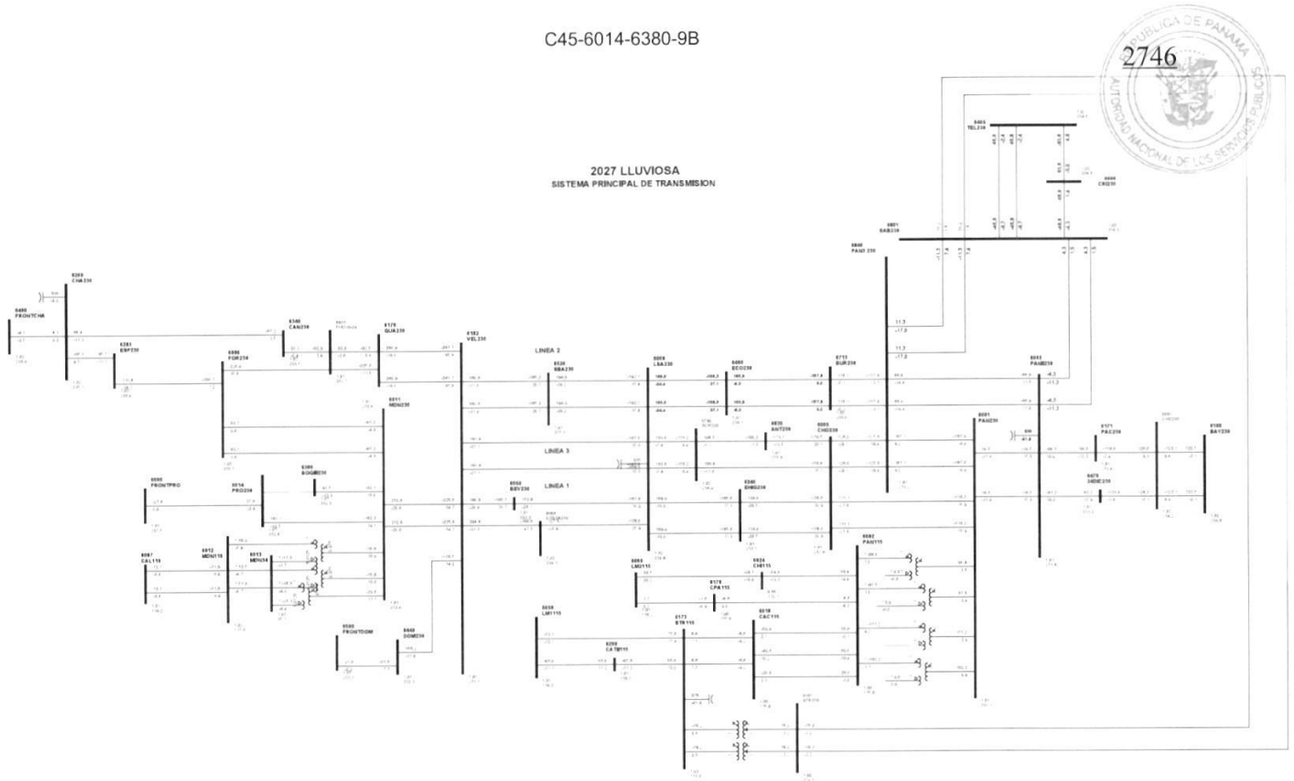


1

Gaceta Oficial Digital
Para verificar la autenticidad de una representación **GO6B0601AF436C2**
en el sitio web www.gacetaoficial.gob.pa/validar-gaceta

C46-6015-6298-25

2747

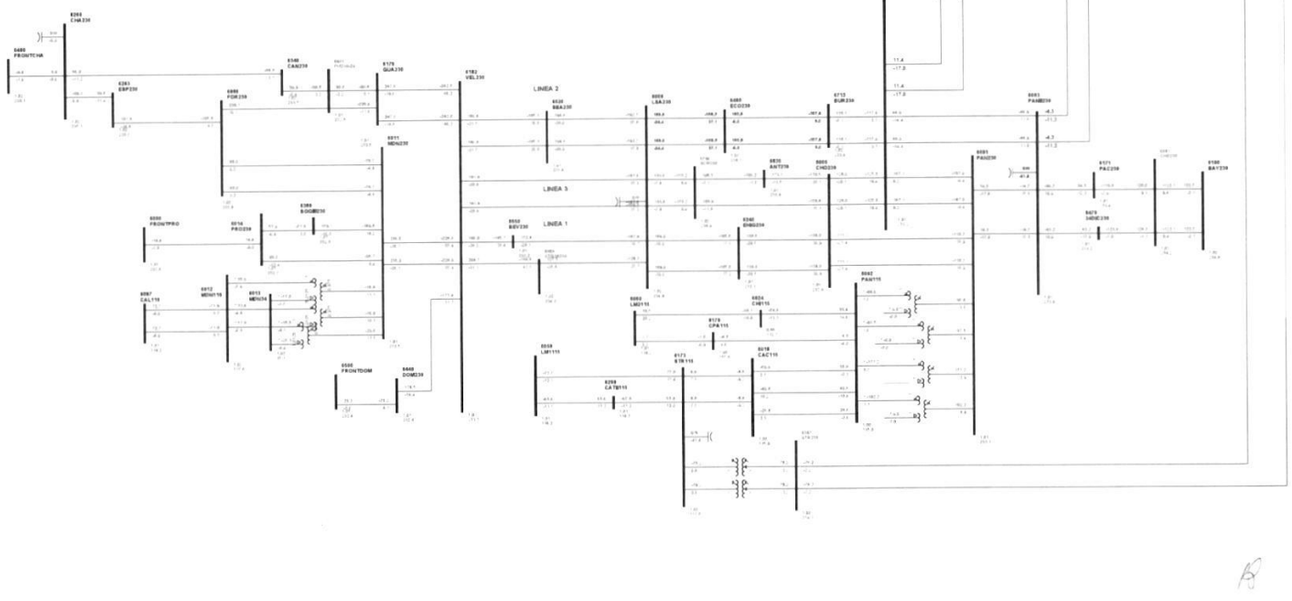


1

Gaceta Oficial Digital
Para verificar la autenticidad de una representación **GO6B0601AF436C2**
en el sitio web www.gacetaoficial.gob.pa/validar-gaceta

C47-6018-6032-8A

2748

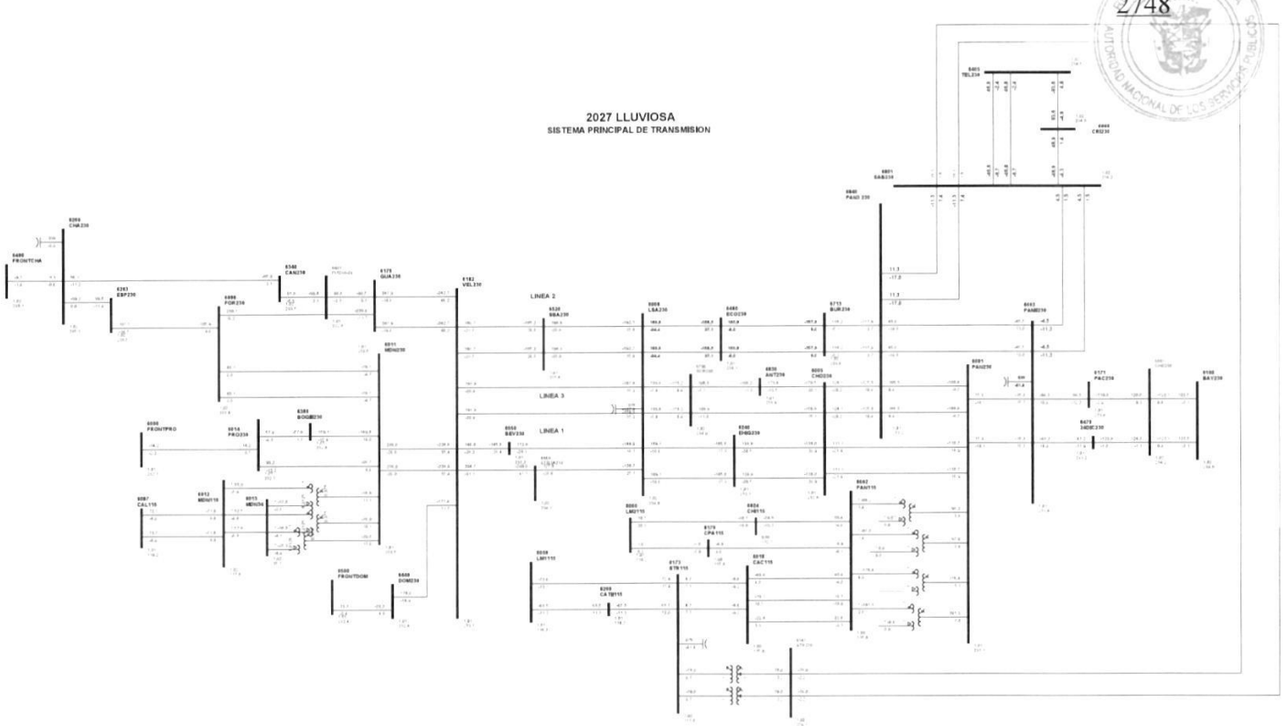


1

Gaceta Oficial Digital
Para verificar la autenticidad de una representación **GO6B0601AF436C2**
en el sitio web www.gacetaoficial.gob.pa/validar-gaceta

C48-6018-6173-1A

2749

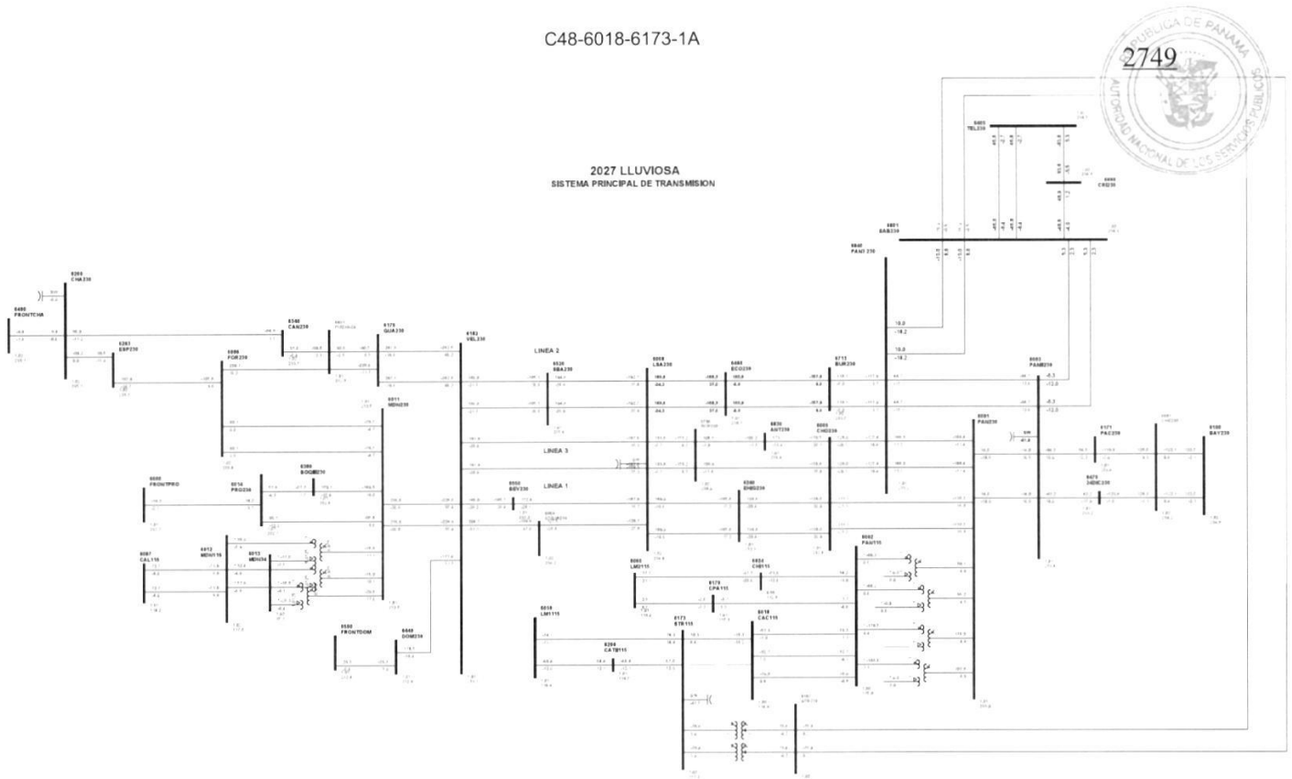


1

Gaceta Oficial Digital
Para verificar la autenticidad de una representación **GO6B0601AF436C2**
en el sitio web www.gacetaoficial.gob.pa/validar-gaceta

C49-6018-6173-2A

2750

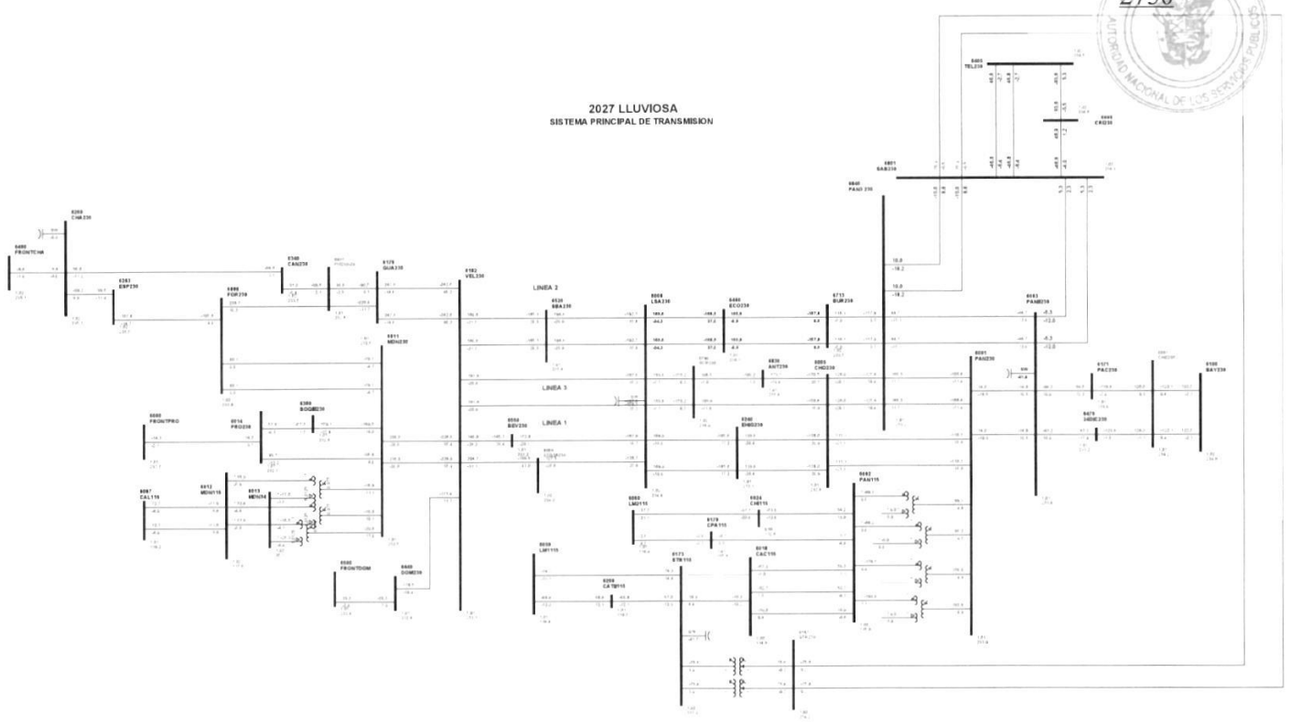


1

Gaceta Oficial Digital
Para verificar la autenticidad de una representación **GO6B0601AF436C2**
en el sitio web www.gacetaoficial.gob.pa/validar-gaceta

C50-6024-6060-3B

2751

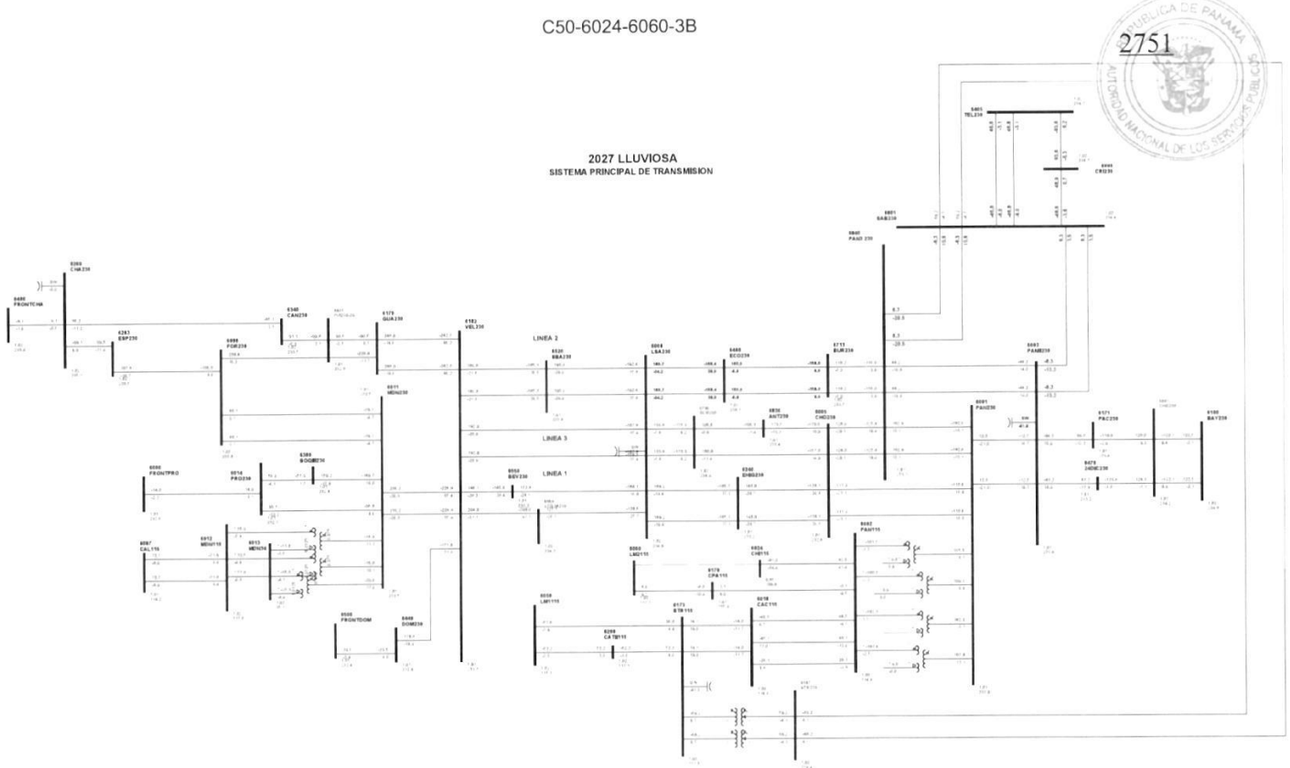


1

Gaceta Oficial Digital
Para verificar la autenticidad de una representación **GO6B0601AF436C2**
en el sitio web www.gacetaoficial.gob.pa/validar-gaceta

C51-6059-6173-2B

2752

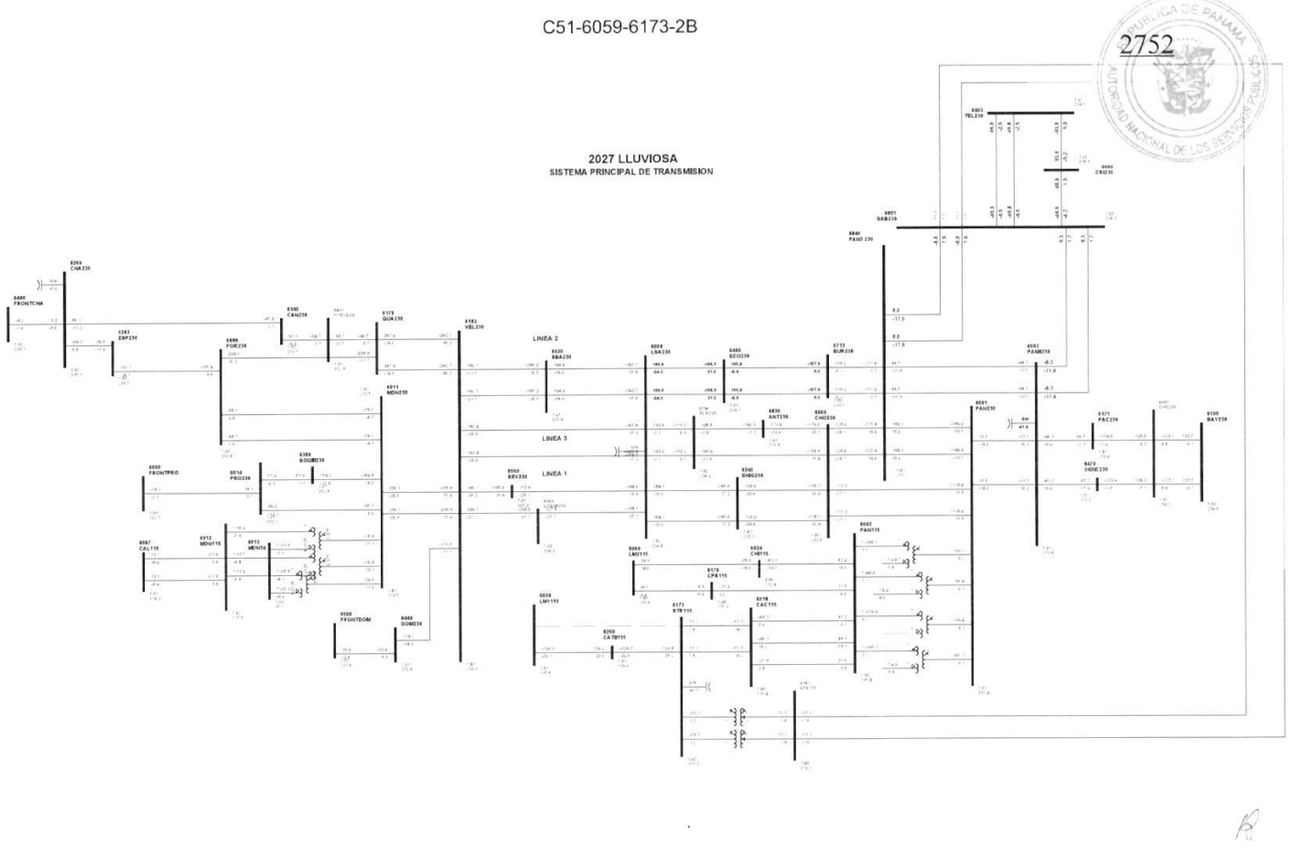


1

Gaceta Oficial Digital
Para verificar la autenticidad de una representación **GO6B0601AF436C2**
en el sitio web www.gacetaoficial.gob.pa/validar-gaceta

C52-6059-6290-1C

2753

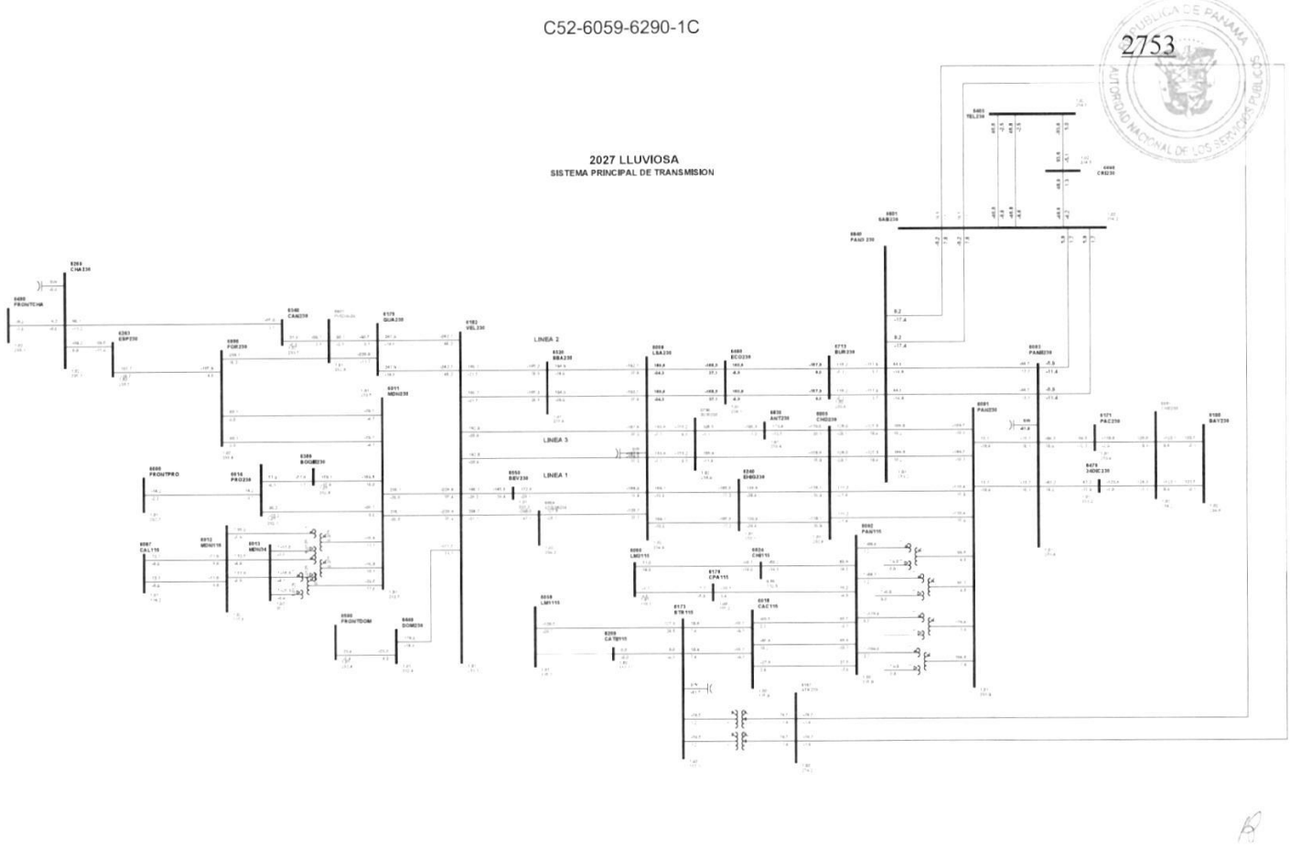


1

Gaceta Oficial Digital
Para verificar la autenticidad de una representación **GO6B0601AF436C2**
en el sitio web www.gacetaoficial.gob.pa/validar-gaceta

C53-6060-6170-4B

2754

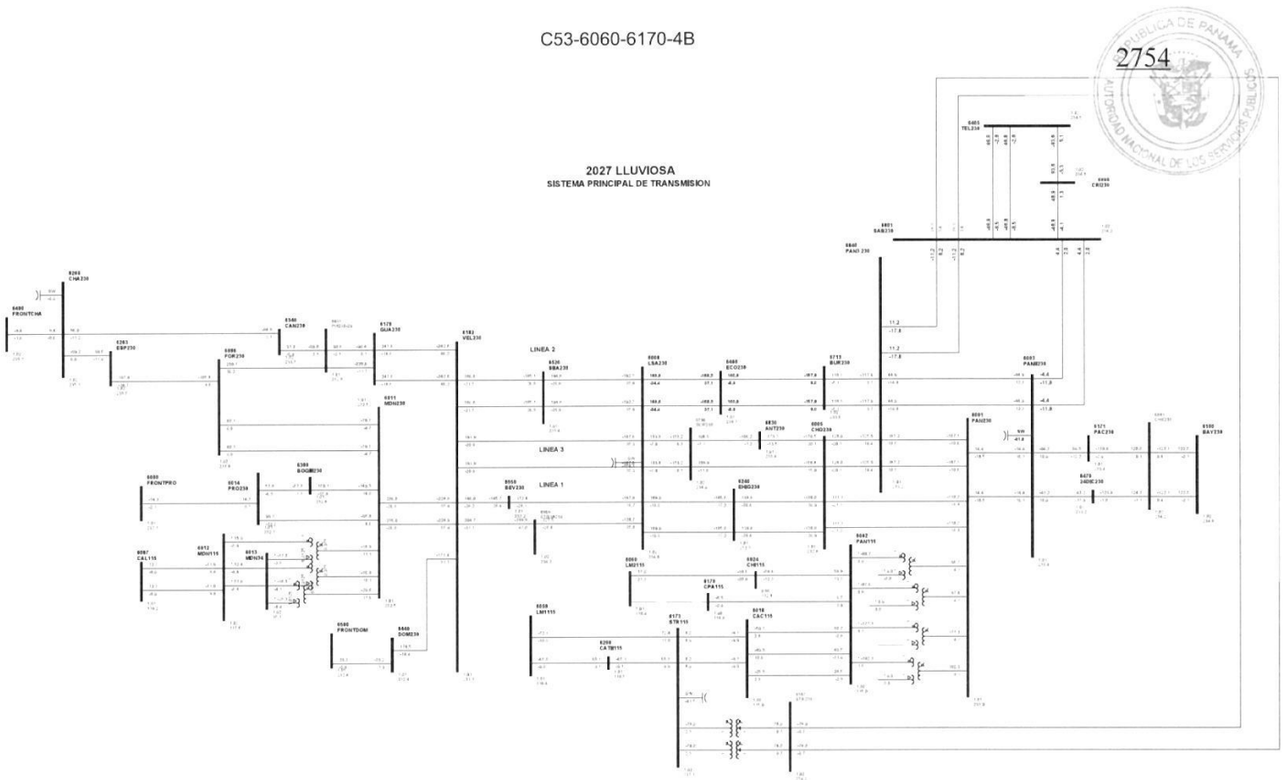


1

Gaceta Oficial Digital
Para verificar la autenticidad de una representación **GO6B0601AF436C2**
en el sitio web www.gacetaoficial.gob.pa/validar-gaceta

C54-6096-6179-18

2755

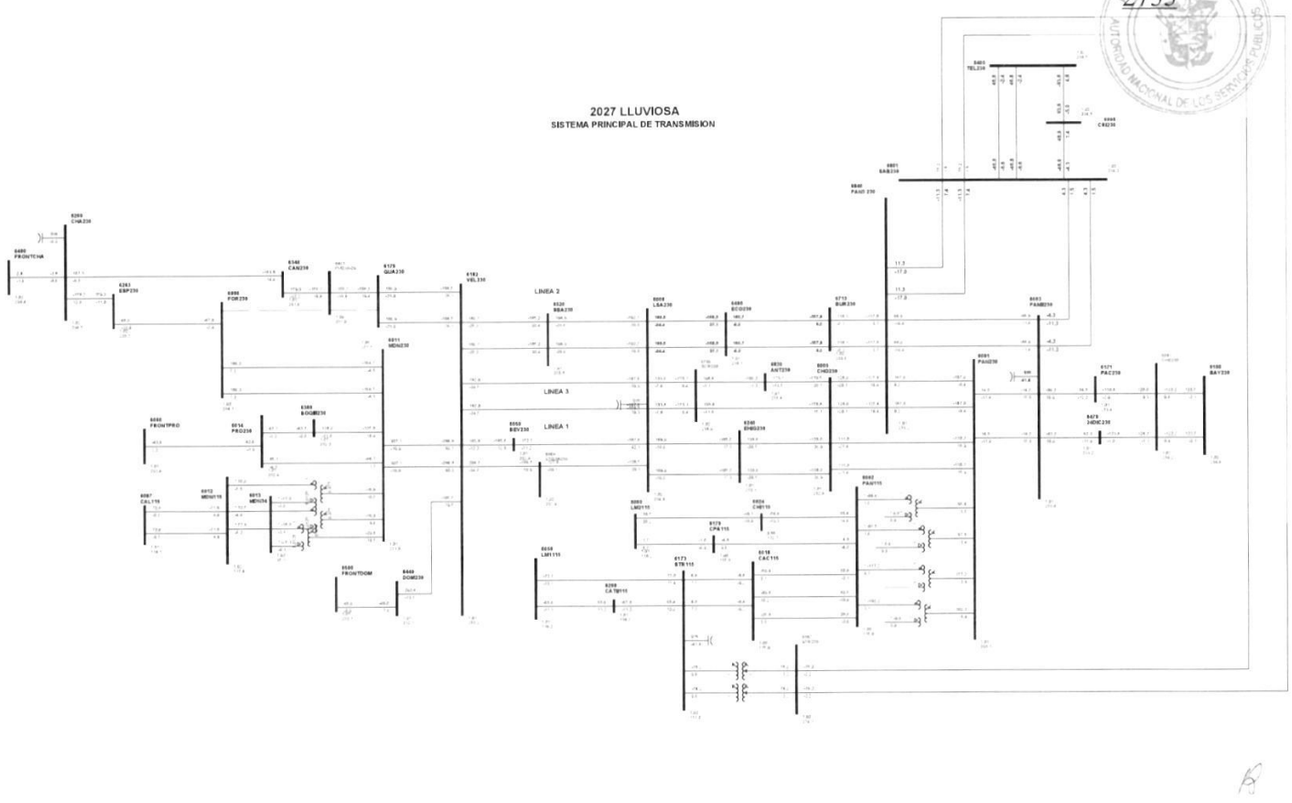


1

Gaceta Oficial Digital
Para verificar la autenticidad de una representación **GO6B0601AF436C2**
en el sitio web www.gacetaoficial.gob.pa/validar-gaceta

C55-6096-6263-0A

2756

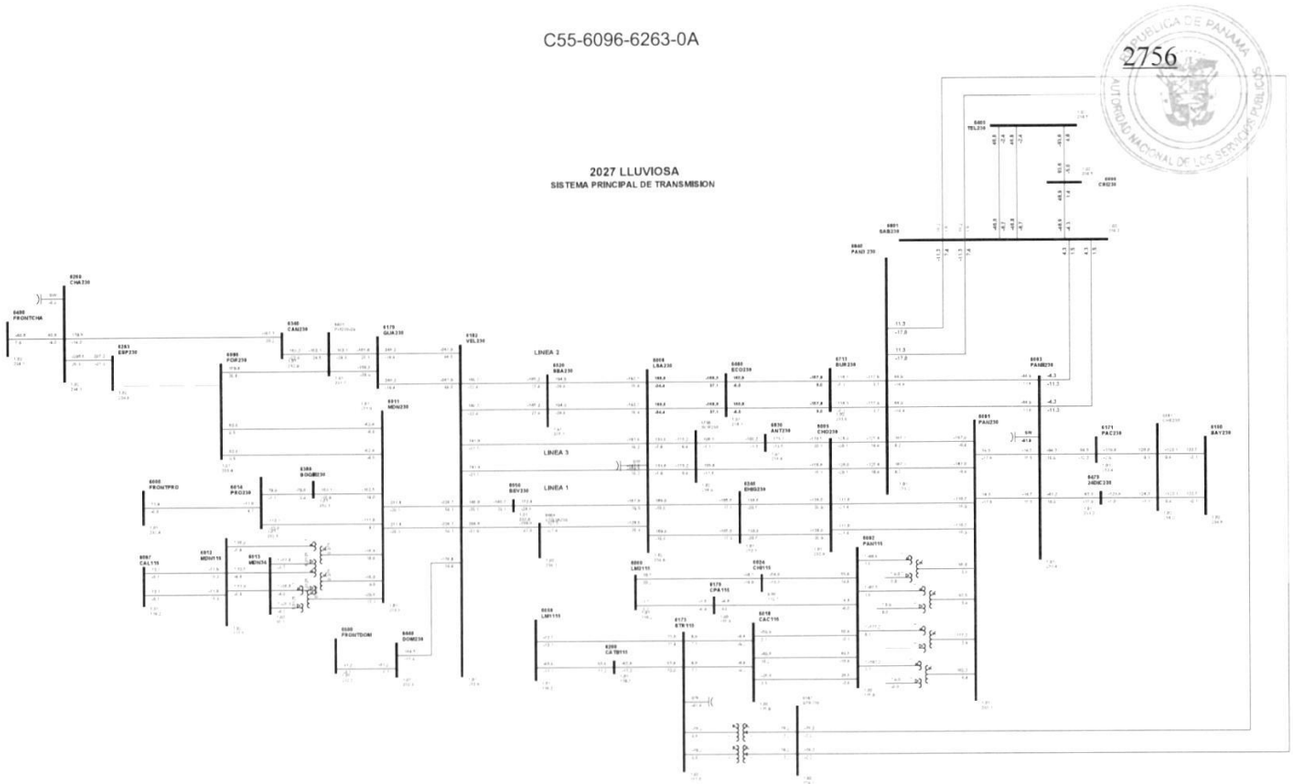


1

Gaceta Oficial Digital
Para verificar la autenticidad de una representación **GO6B0601AF436C2**
en el sitio web www.gacetaoficial.gob.pa/validar-gaceta

C56-6100-6861-1A

2757

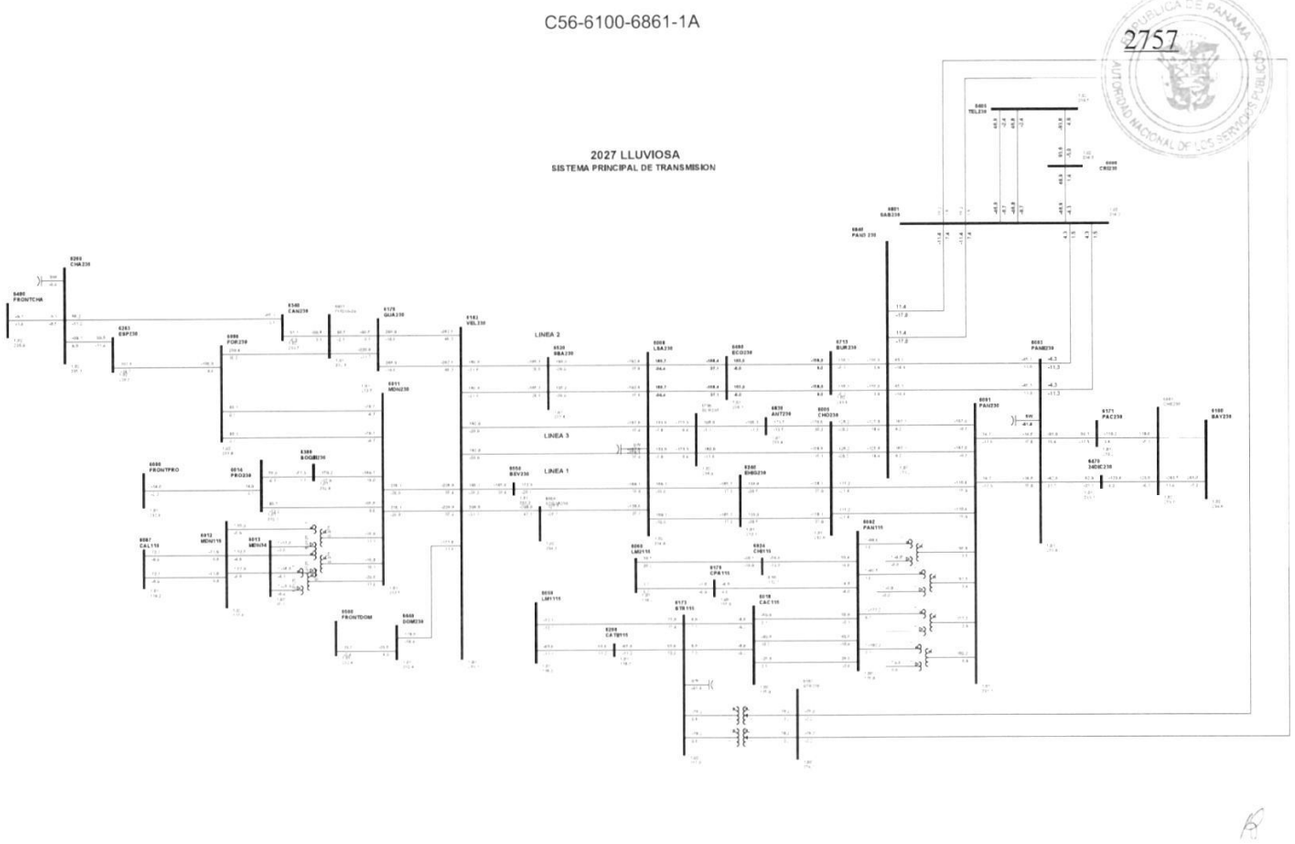


1

Gaceta Oficial Digital
Para verificar la autenticidad de una representación **GO6B0601AF436C2**
en el sitio web www.gacetaoficial.gob.pa/validar-gaceta

C57-6100-6861-2A

2758

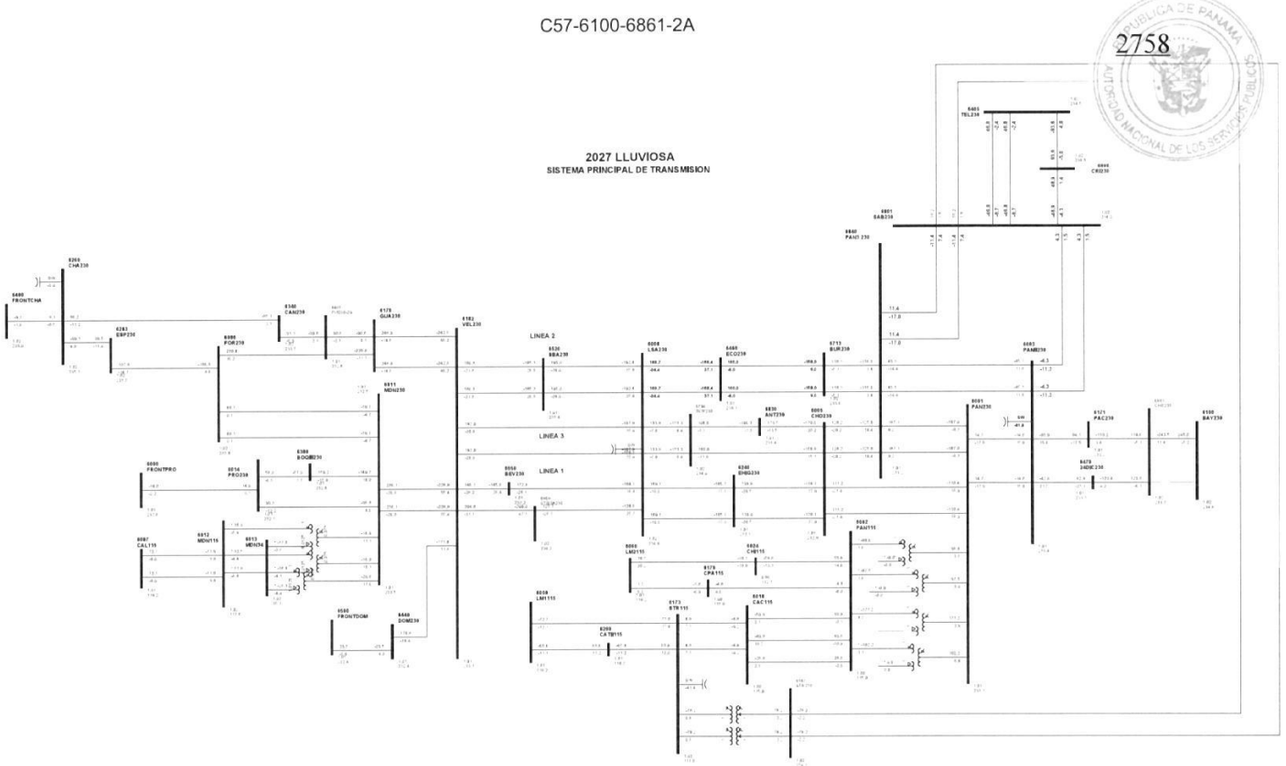


1

Gaceta Oficial Digital
Para verificar la autenticidad de una representación **GO6B0601AF436C2**
en el sitio web www.gacetaoficial.gob.pa/validar-gaceta

C58-6167-6801-1

2759

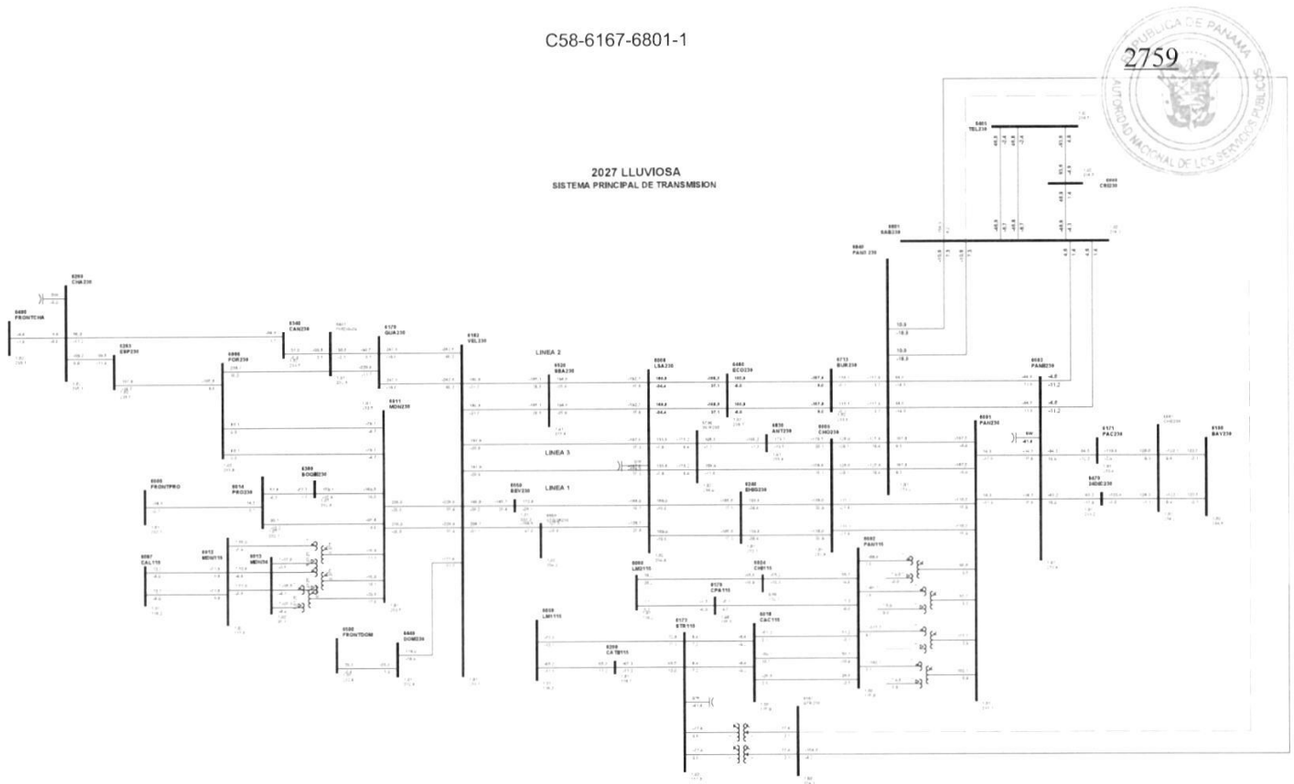


1

Gaceta Oficial Digital
Para verificar la autenticidad de una representación **GO6B0601AF436C2**
en el sitio web www.gacetaoficial.gob.pa/validar-gaceta

C59-6167-6801-2

2760

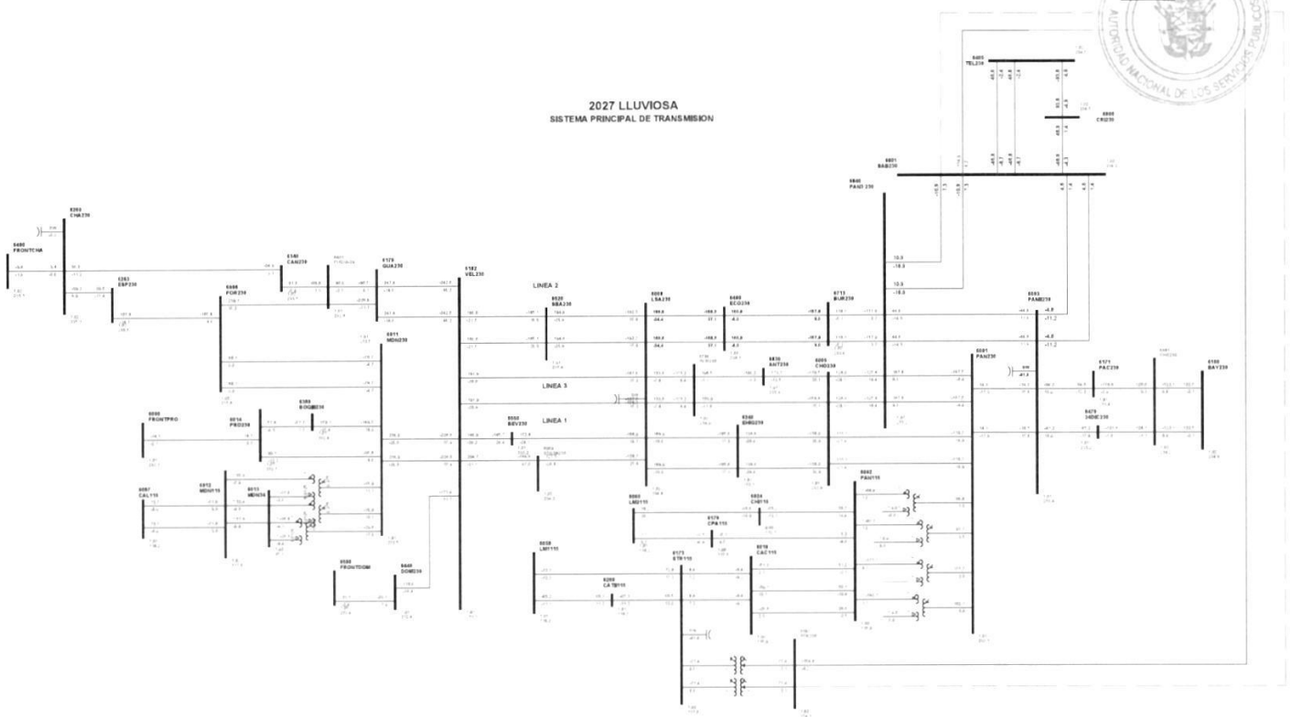


1

Gaceta Oficial Digital
Para verificar la autenticidad de una representación **GO6B0601AF436C2**
en el sitio web www.gacetaoficial.gob.pa/validar-gaceta

C60-6171-6861-1B

2761

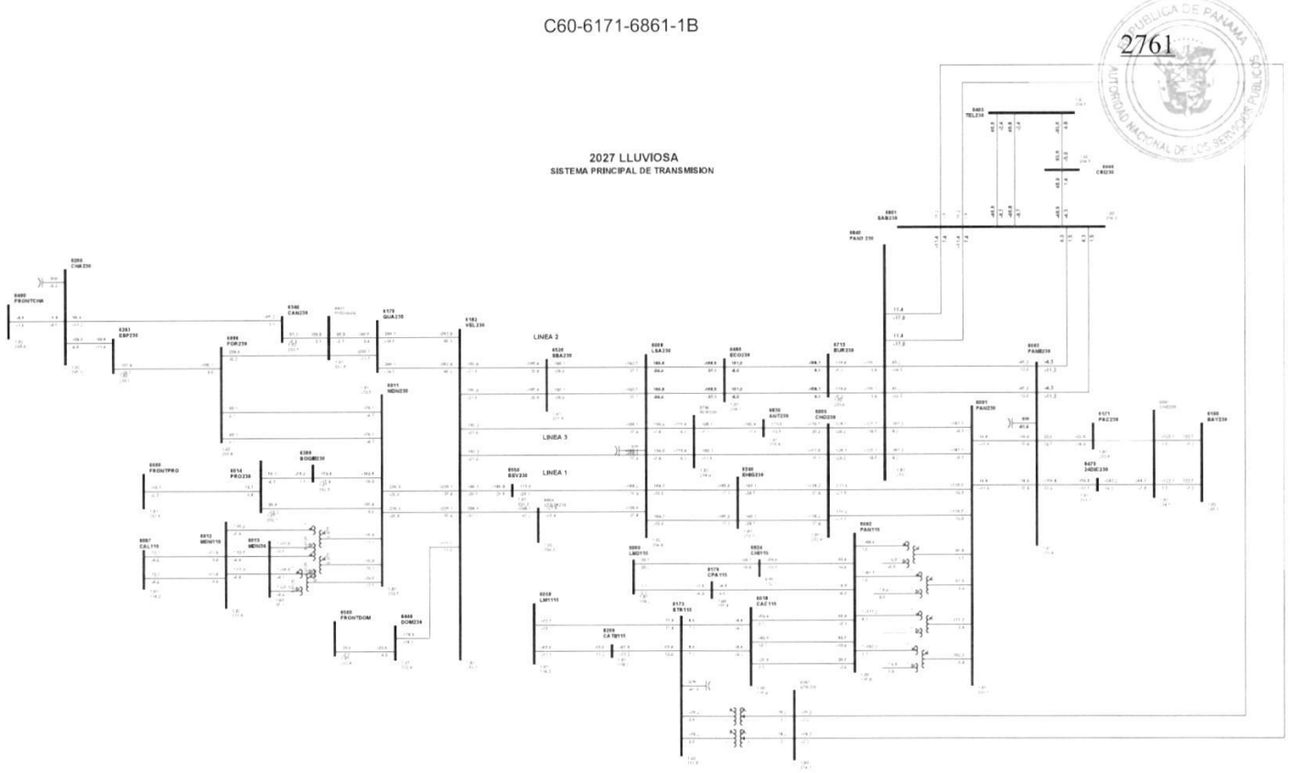


1

Gaceta Oficial Digital
Para verificar la autenticidad de una representación **GO6B0601AF436C2**
en el sitio web www.gacetaoficial.gob.pa/validar-gaceta

C61-6173-6290-1B

2762

REPUBLICA DE PANAMA
AUTORIDAD NACIONAL DE LOS SERVICIOS PUBLICOS

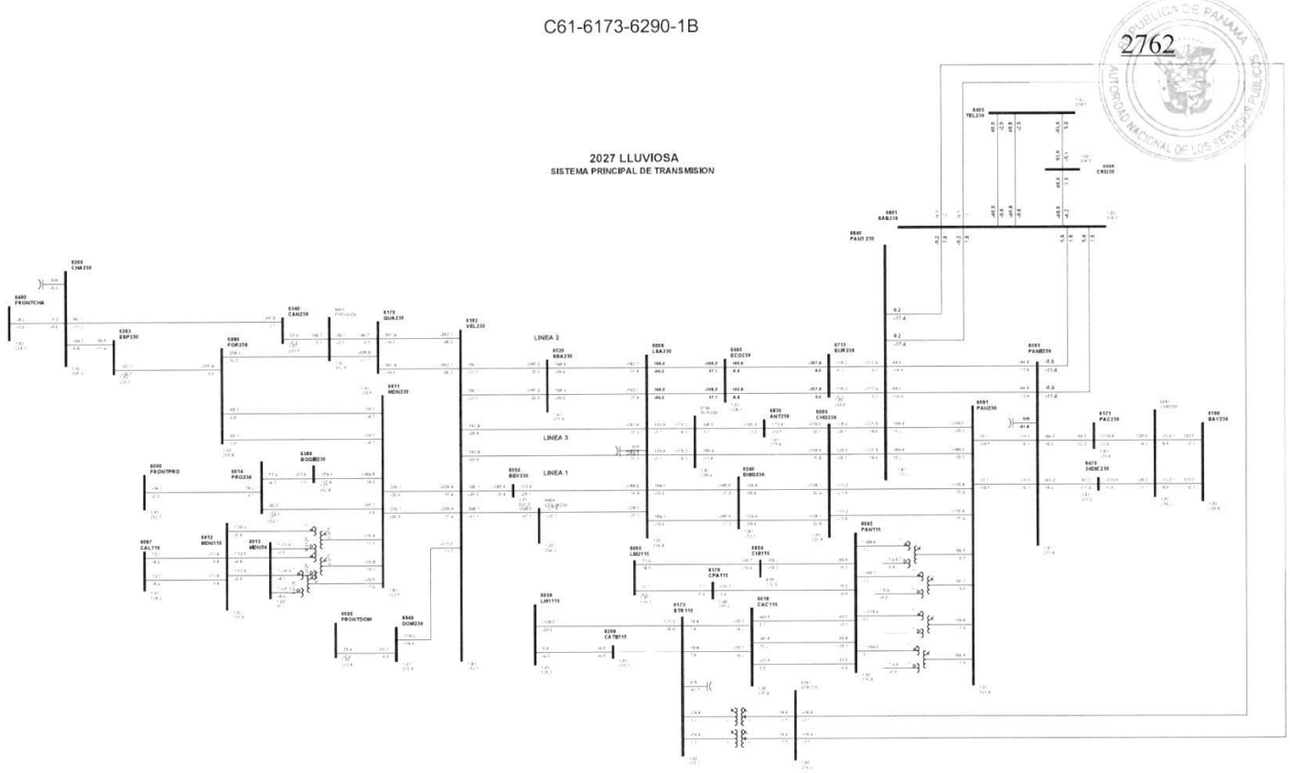


1

C62-6179-6182-16

2763

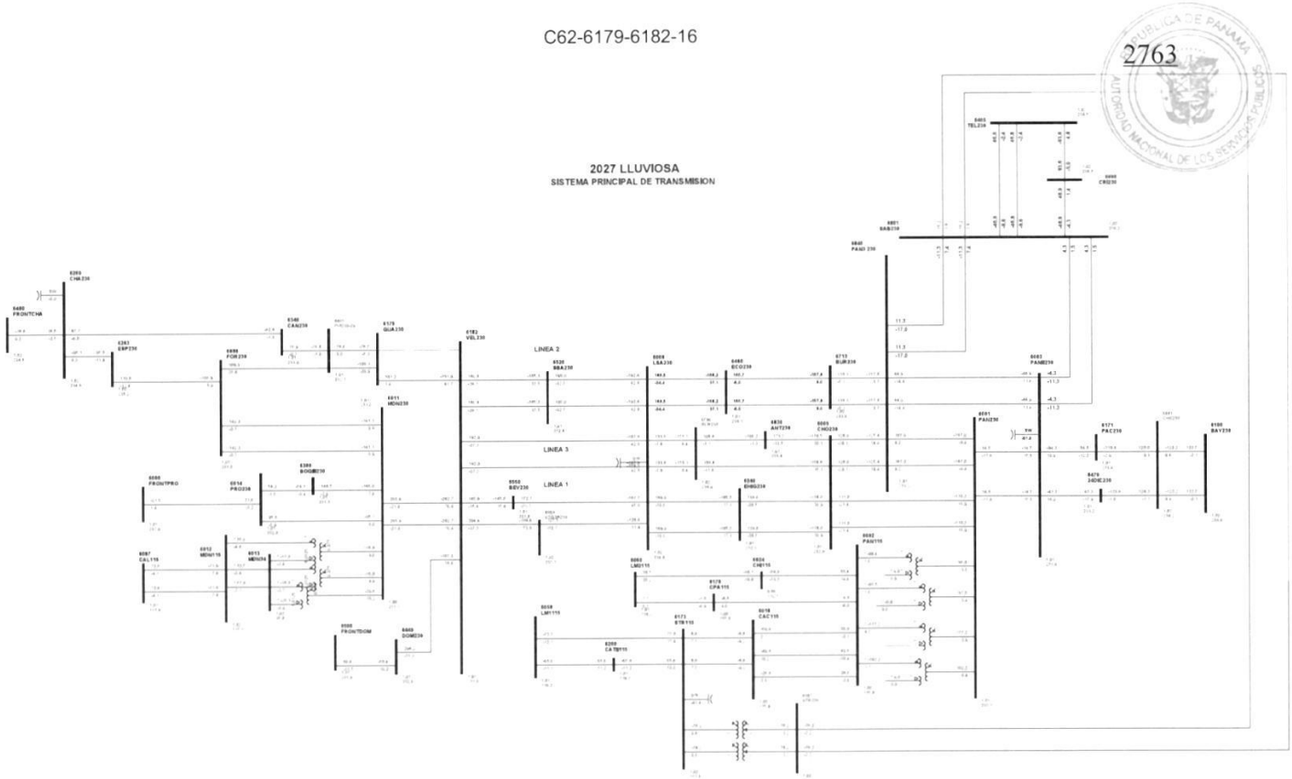


1

Gaceta Oficial Digital
Para verificar la autenticidad de una representación **GO6B0601AF436C2**
en el sitio web www.gacetaoficial.gob.pa/validar-gaceta

C63-6179-6182-17

2764

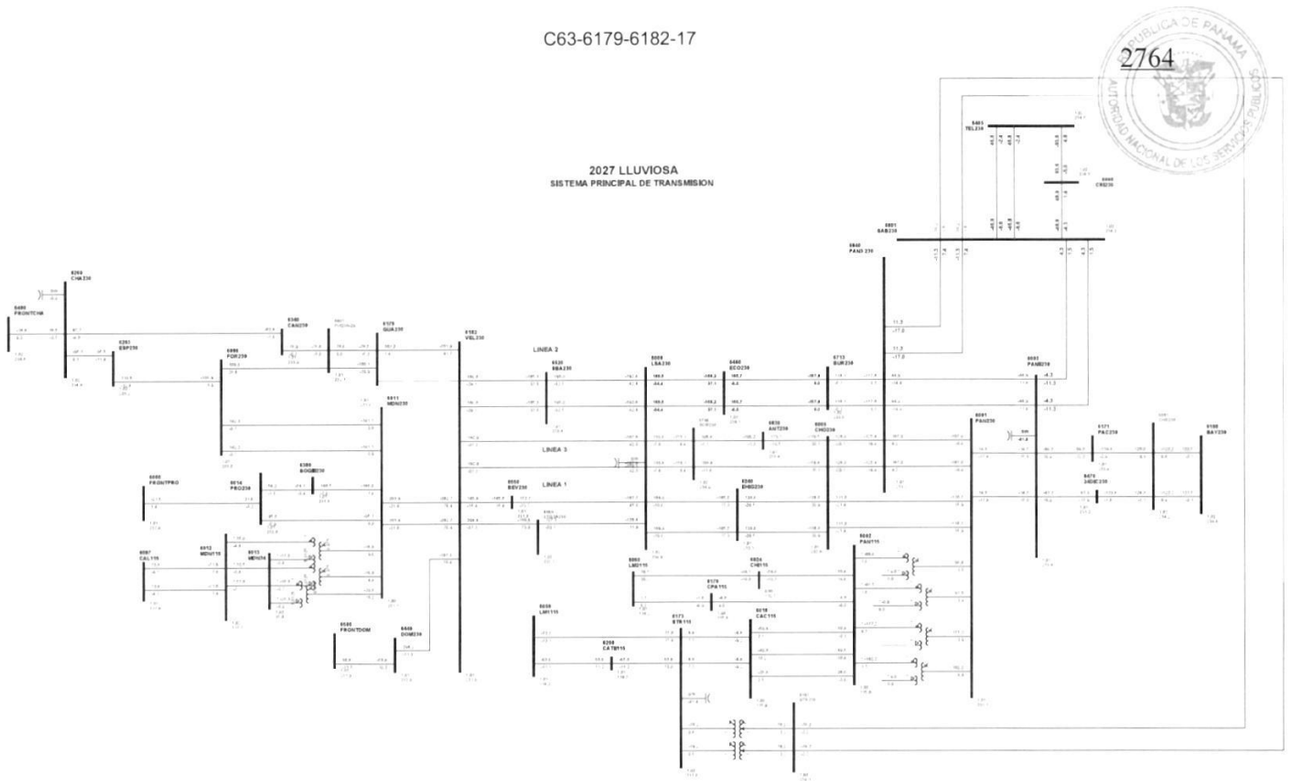


1

Gaceta Oficial Digital
Para verificar la autenticidad de una representación **GO6B0601AF436C2**
en el sitio web www.gacetaoficial.gob.pa/validar-gaceta

C64-6179-6401-29

2765

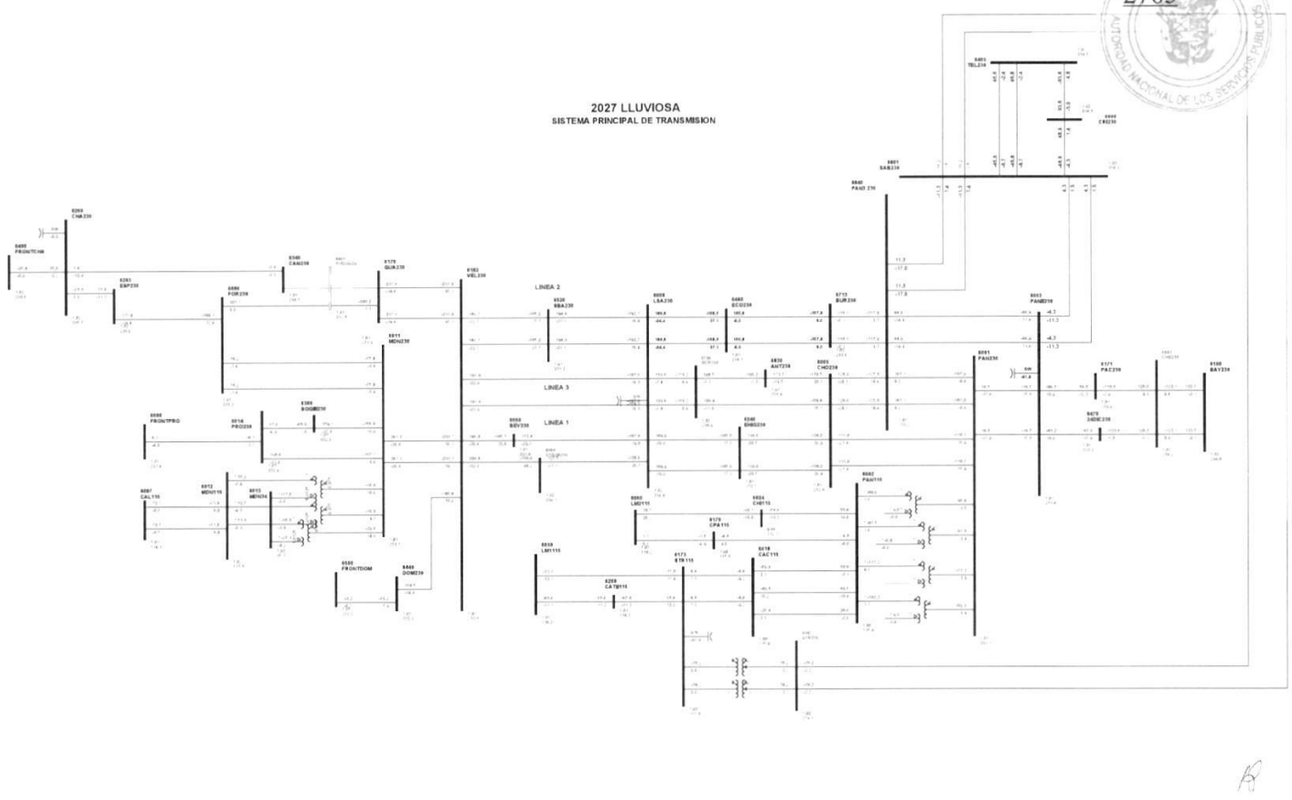


1

Gaceta Oficial Digital
Para verificar la autenticidad de una representación **GO6B0601AF436C2**
en el sitio web www.gacetaoficial.gob.pa/validar-gaceta

C65-6182-6440-5A

2766

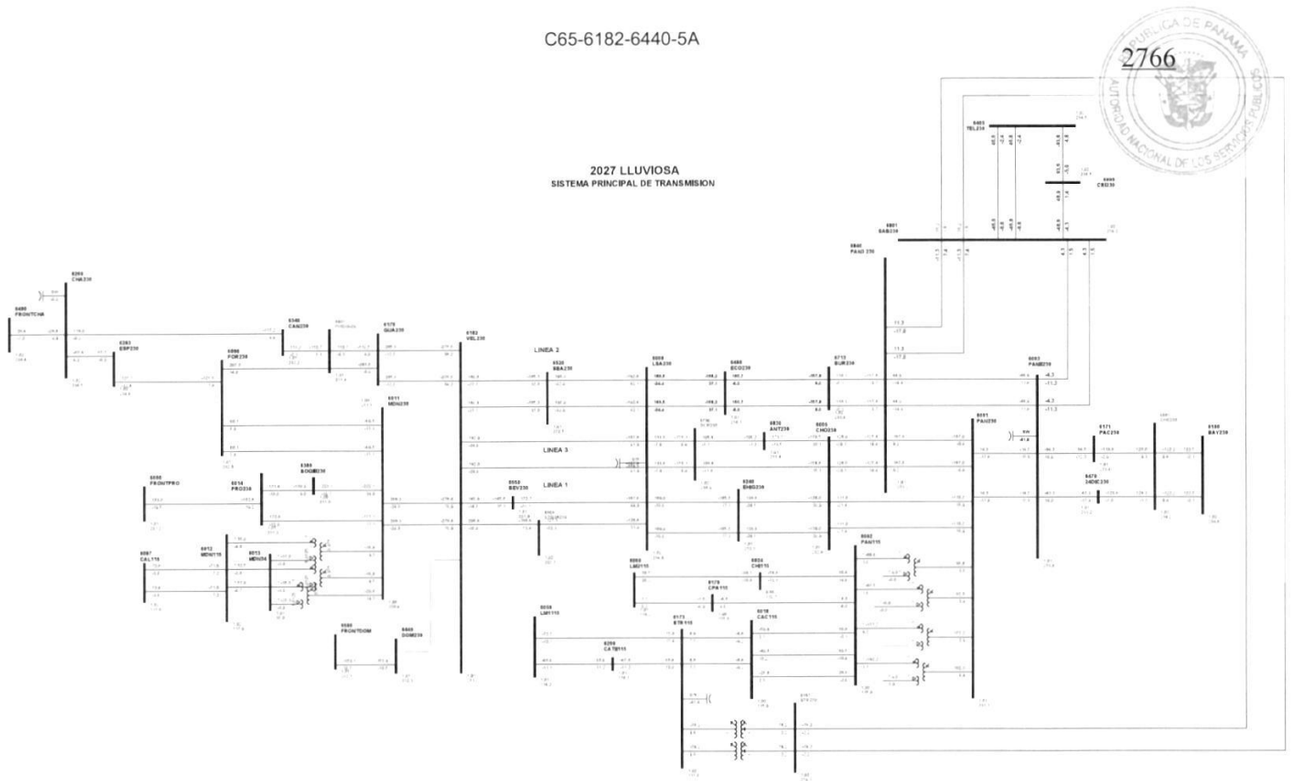


1

Gaceta Oficial Digital
Para verificar la autenticidad de una representación **GO6B0601AF436C2**
en el sitio web www.gacetaoficial.gob.pa/validar-gaceta

C66-6182-6520-4B

2767

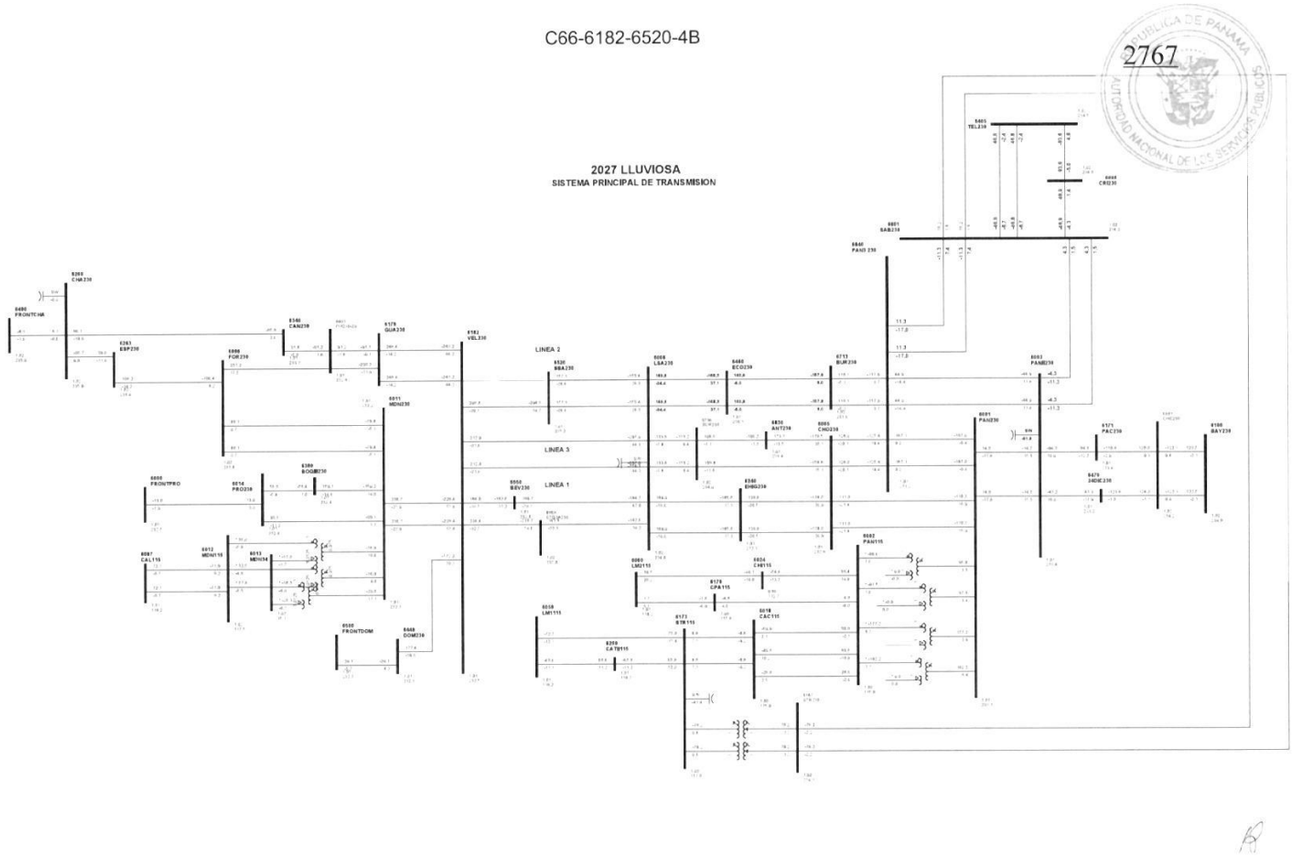


1

Gaceta Oficial Digital
Para verificar la autenticidad de una representación **GO6B0601AF436C2**
en el sitio web www.gacetaoficial.gob.pa/validar-gaceta

C67-6182-6520-5B

2768

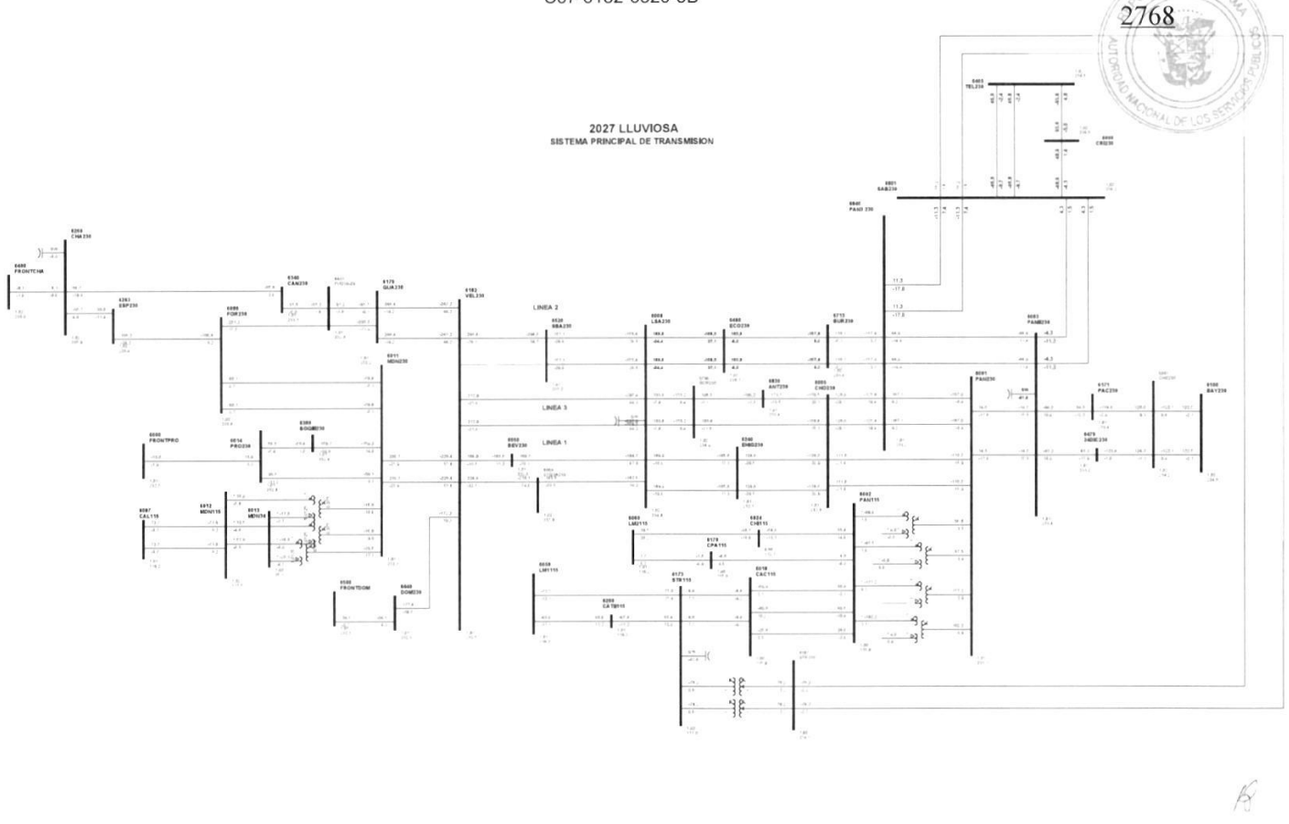


1

Gaceta Oficial Digital
Para verificar la autenticidad de una representación **GO6B0601AF436C2**
en el sitio web www.gacetaoficial.gob.pa/validar-gaceta

C68-6182-6550-6B

2769

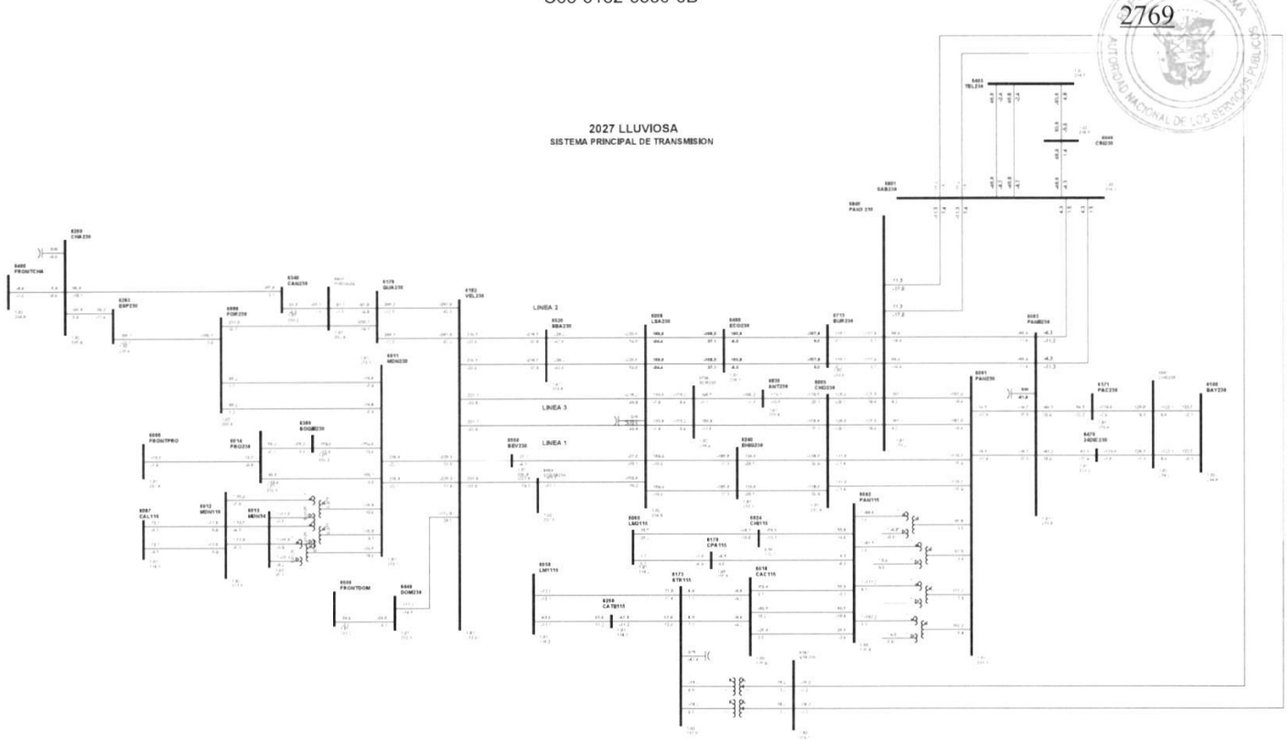


1

Gaceta Oficial Digital
Para verificar la autenticidad de una representación **GO6B0601AF436C2**
en el sitio web www.gacetaoficial.gob.pa/validar-gaceta

C69-6182-6969-5B

2770

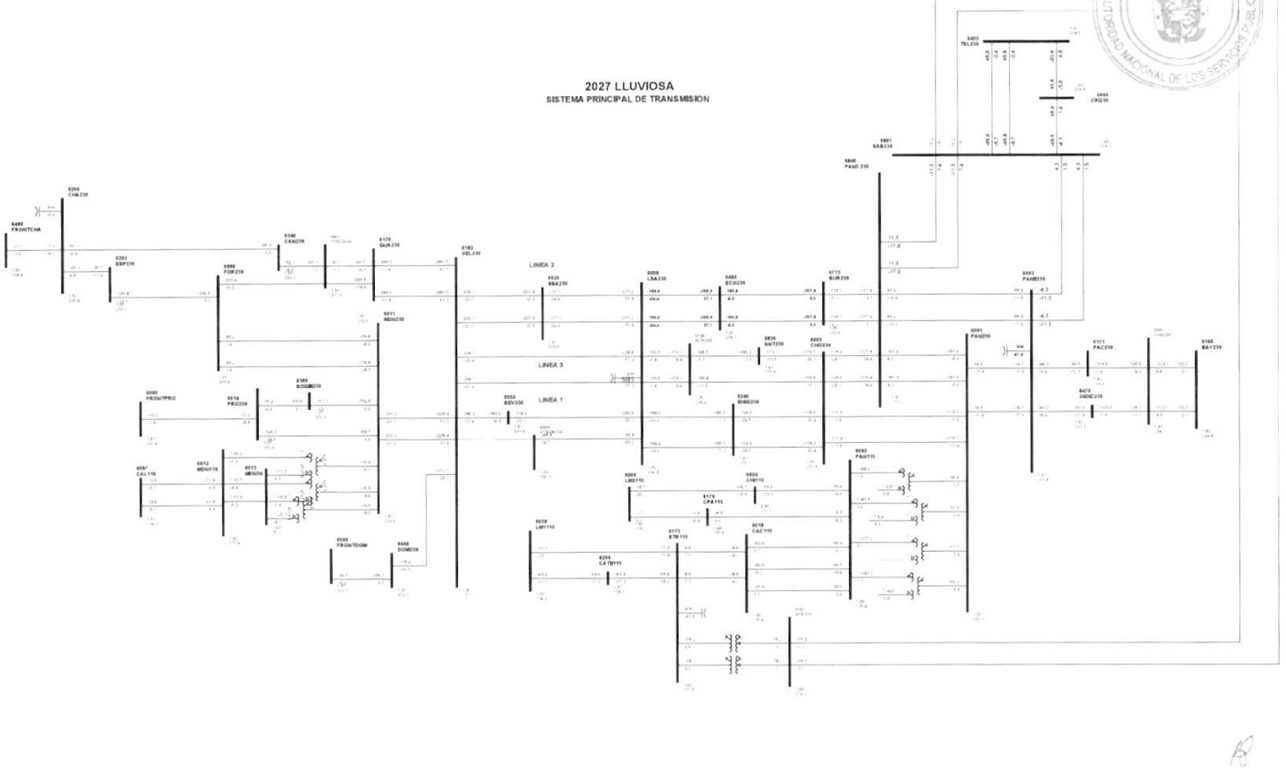


1

Gaceta Oficial Digital
Para verificar la autenticidad de una representación **GO6B0601AF436C2**
en el sitio web www.gacetaoficial.gob.pa/validar-gaceta

C70-6260-6263-0B

2771

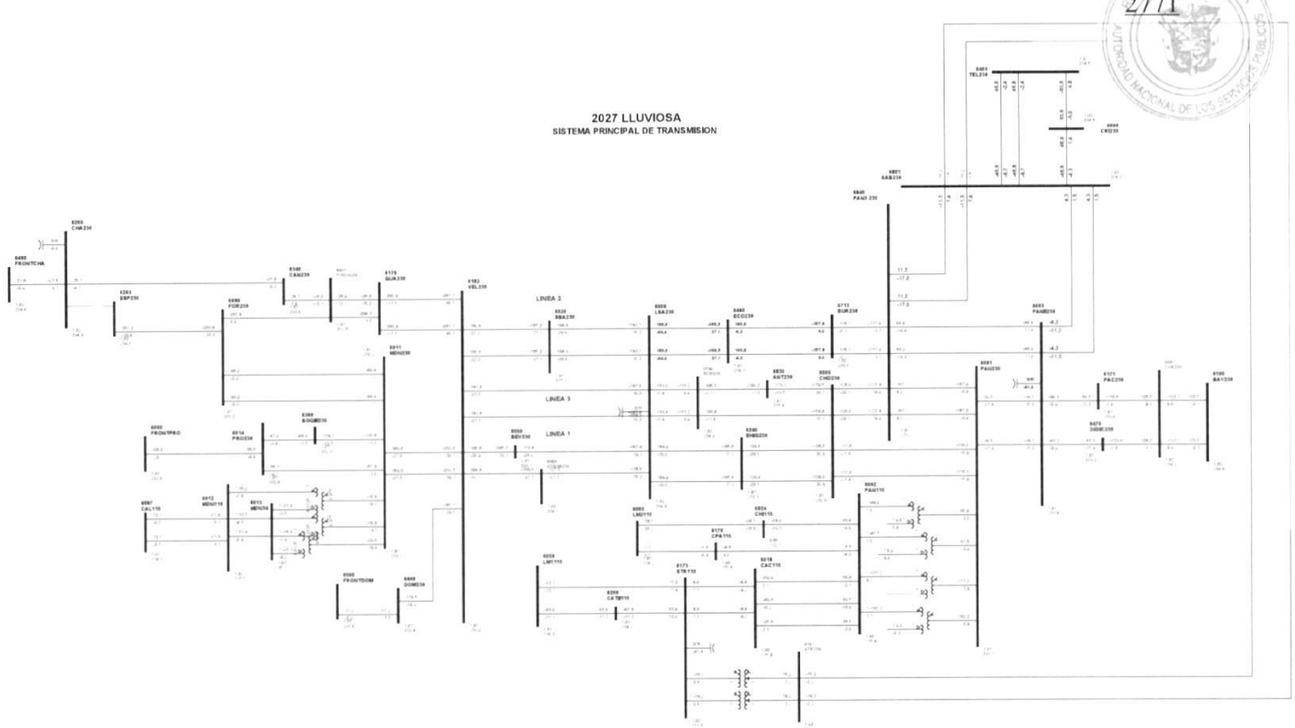


1

Gaceta Oficial Digital
Para verificar la autenticidad de una representación **GO6B0601AF436C2**
en el sitio web www.gacetaoficial.gob.pa/validar-gaceta

C71-6260-6340-30

2772

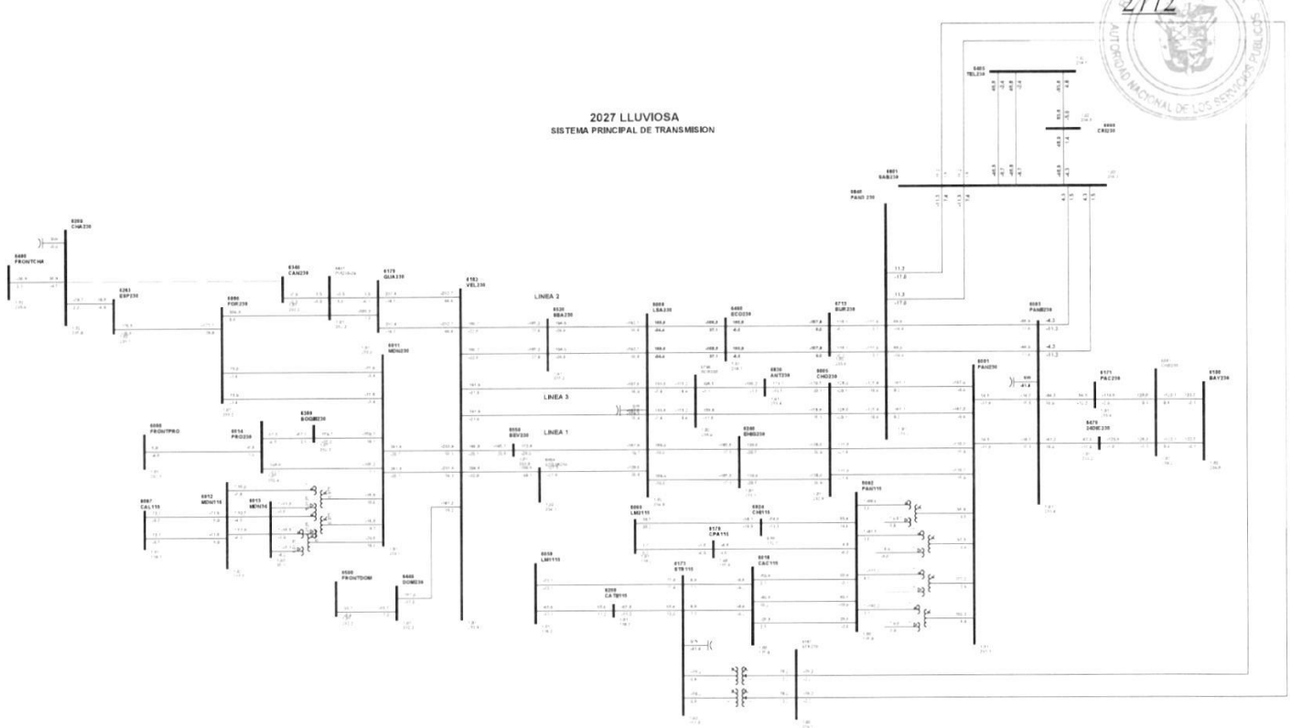


1

Gaceta Oficial Digital
Para verificar la autenticidad de una representación **GO6B0601AF436C2**
en el sitio web www.gacetaoficial.gob.pa/validar-gaceta

C72-6260-6400-21

2773

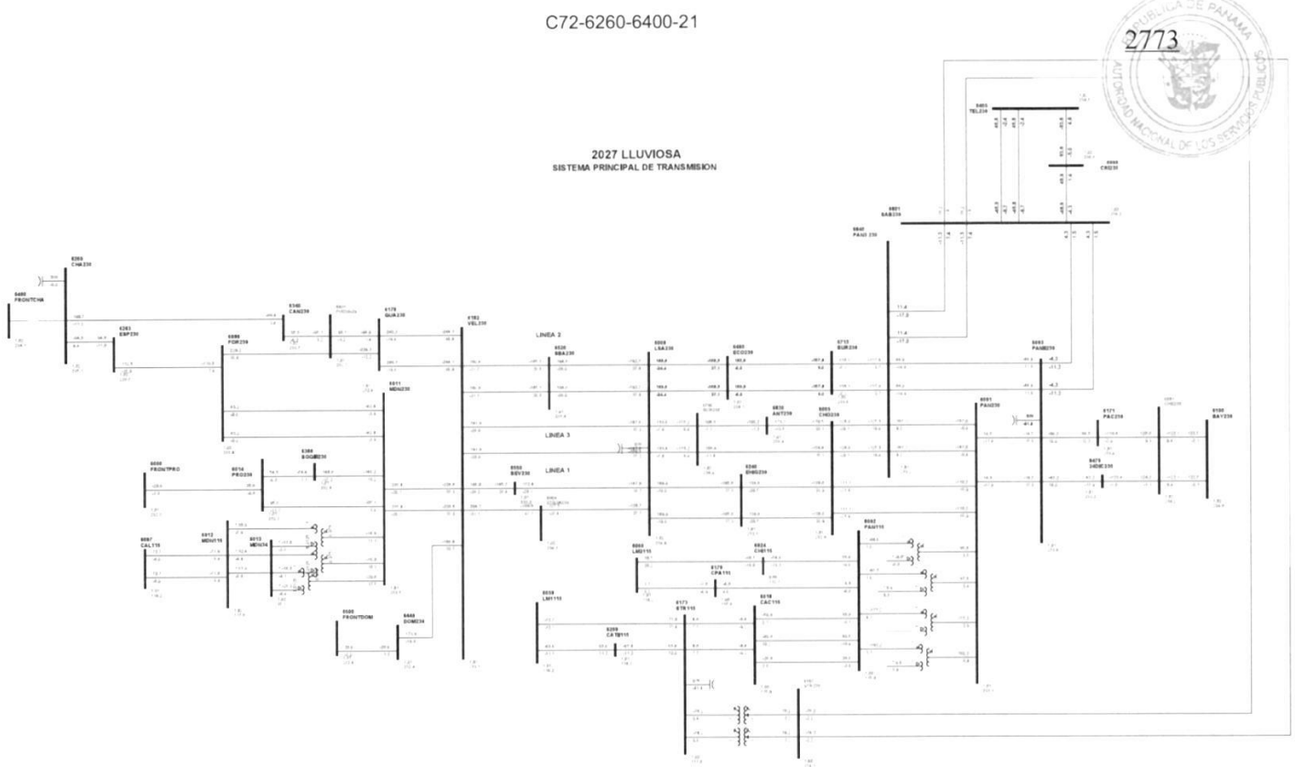


1

Gaceta Oficial Digital
Para verificar la autenticidad de una representación **GO6B0601AF436C2**
en el sitio web www.gacetaoficial.gob.pa/validar-gaceta

C73-6340-6401-29

2774

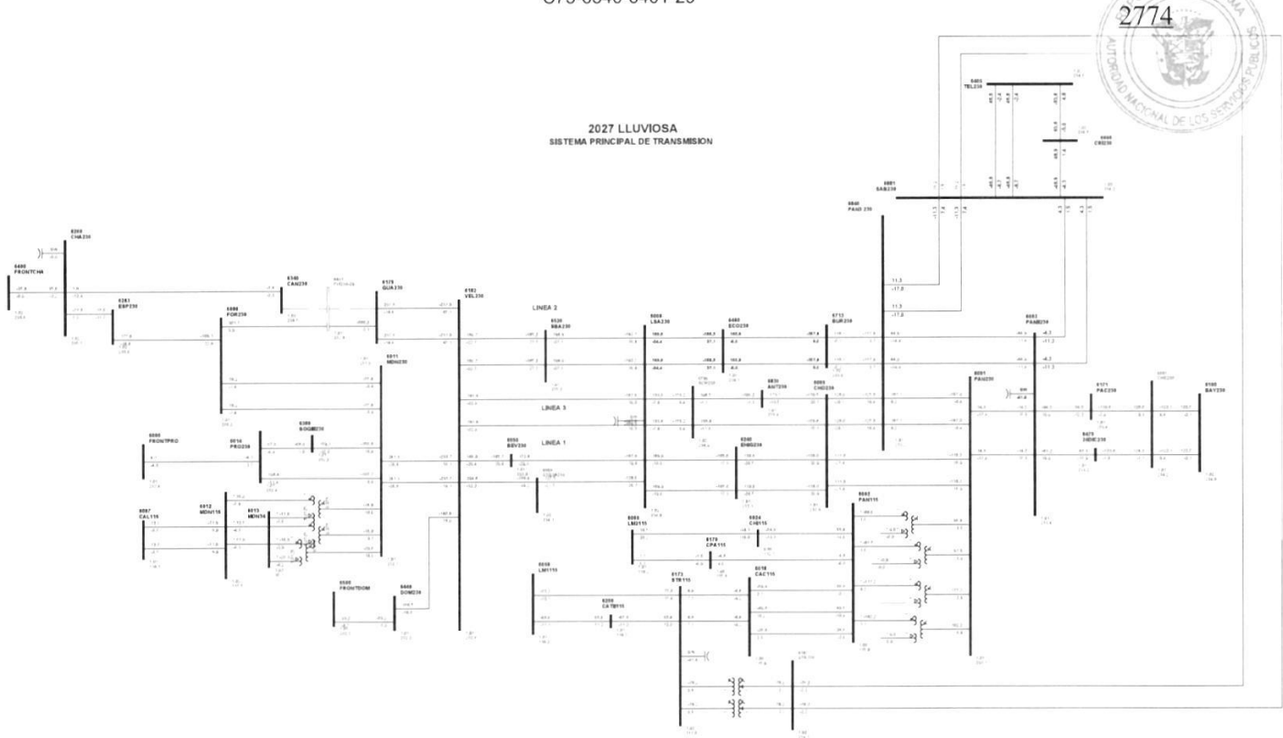


1

Gaceta Oficial Digital
Para verificar la autenticidad de una representación **GO6B0601AF436C2**
en el sitio web www.gacetaoficial.gob.pa/validar-gaceta

C74-6405-6801-5B

2775

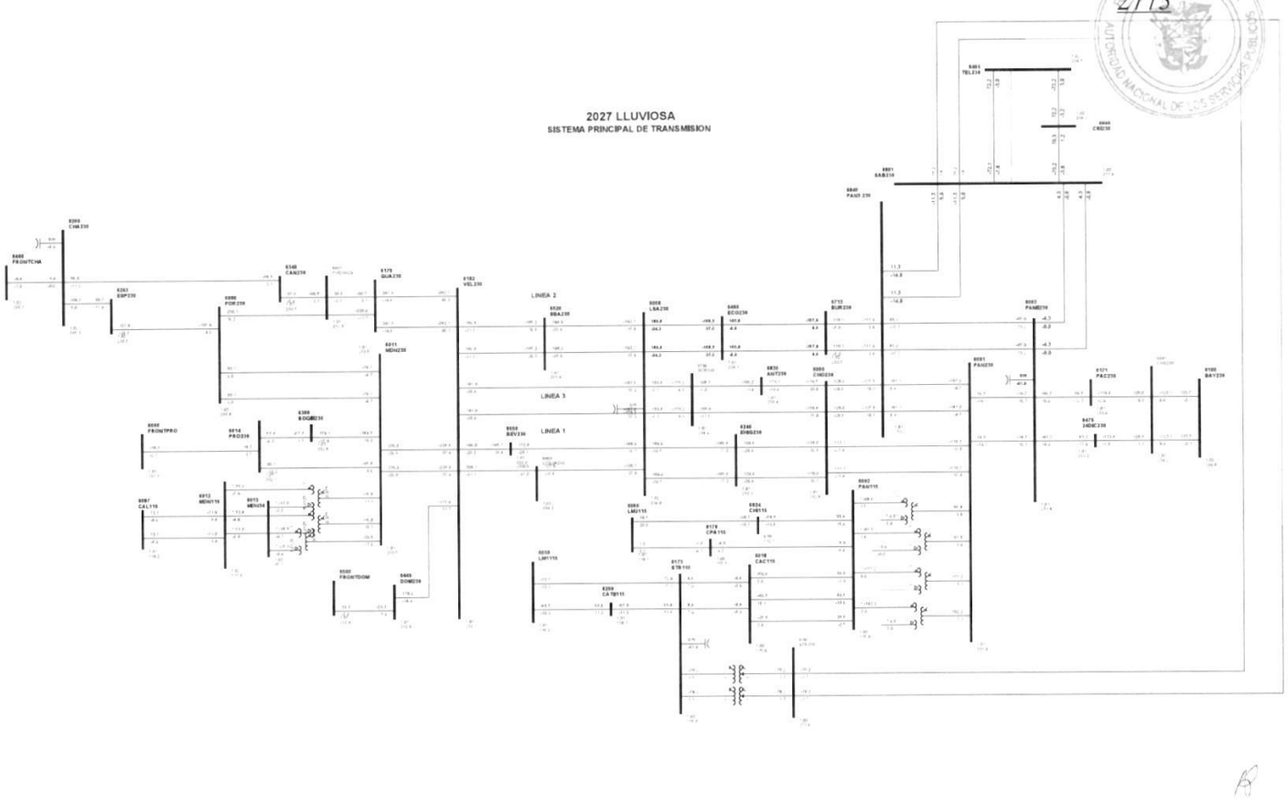


1

Gaceta Oficial Digital
Para verificar la autenticidad de una representación **GO6B0601AF436C2**
en el sitio web www.gacetaoficial.gob.pa/validar-gaceta

C75-6405-6801-62

2776

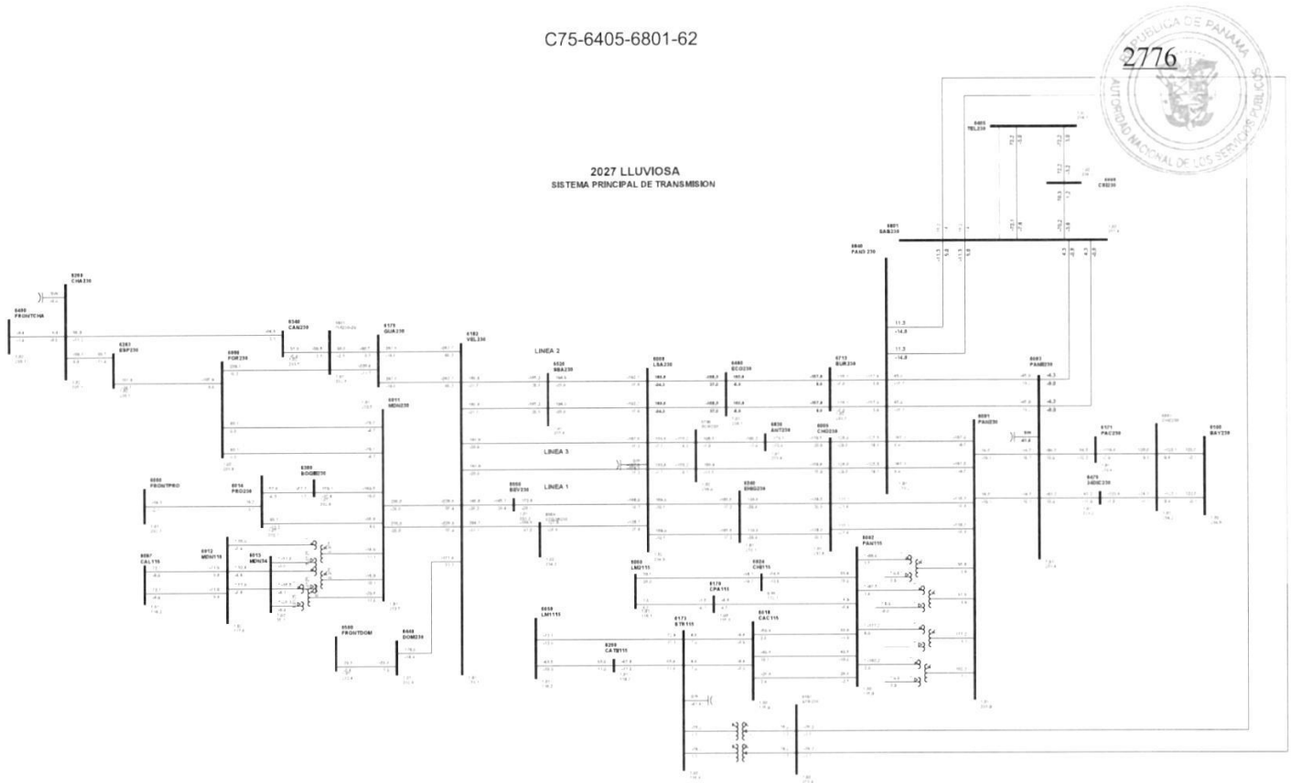


1

Gaceta Oficial Digital
Para verificar la autenticidad de una representación **GO6B0601AF436C2**
en el sitio web www.gacetaoficial.gob.pa/validar-gaceta

C76-6405-6808-5C

2777

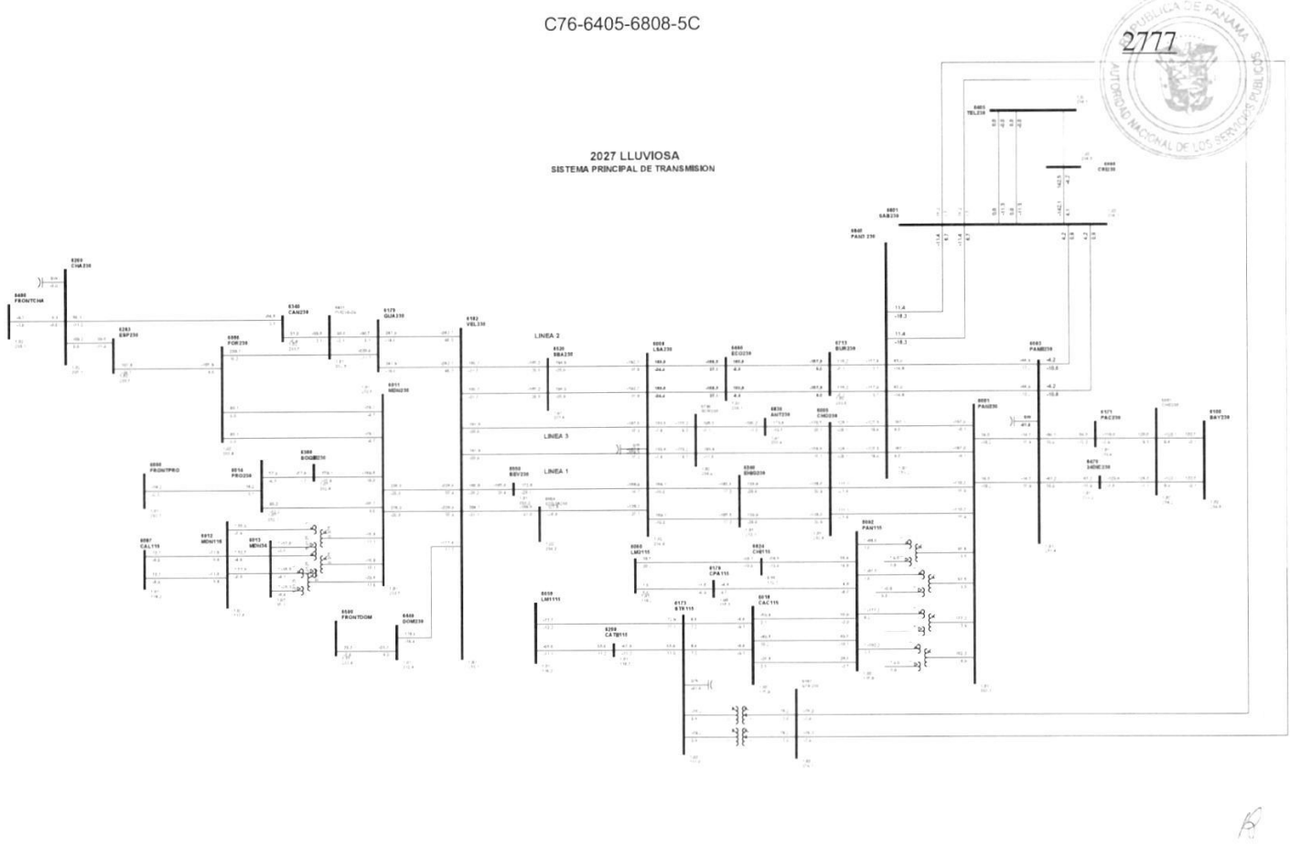


1

Gaceta Oficial Digital
Para verificar la autenticidad de una representación **GO6B0601AF436C2**
en el sitio web www.gacetaoficial.gob.pa/validar-gaceta

C77-6440-6500-5B

2778

REPÚBLICA DE PANAMÁ
AUTORIDAD NACIONAL DE LOS SERVICIOS PÚBLICOS

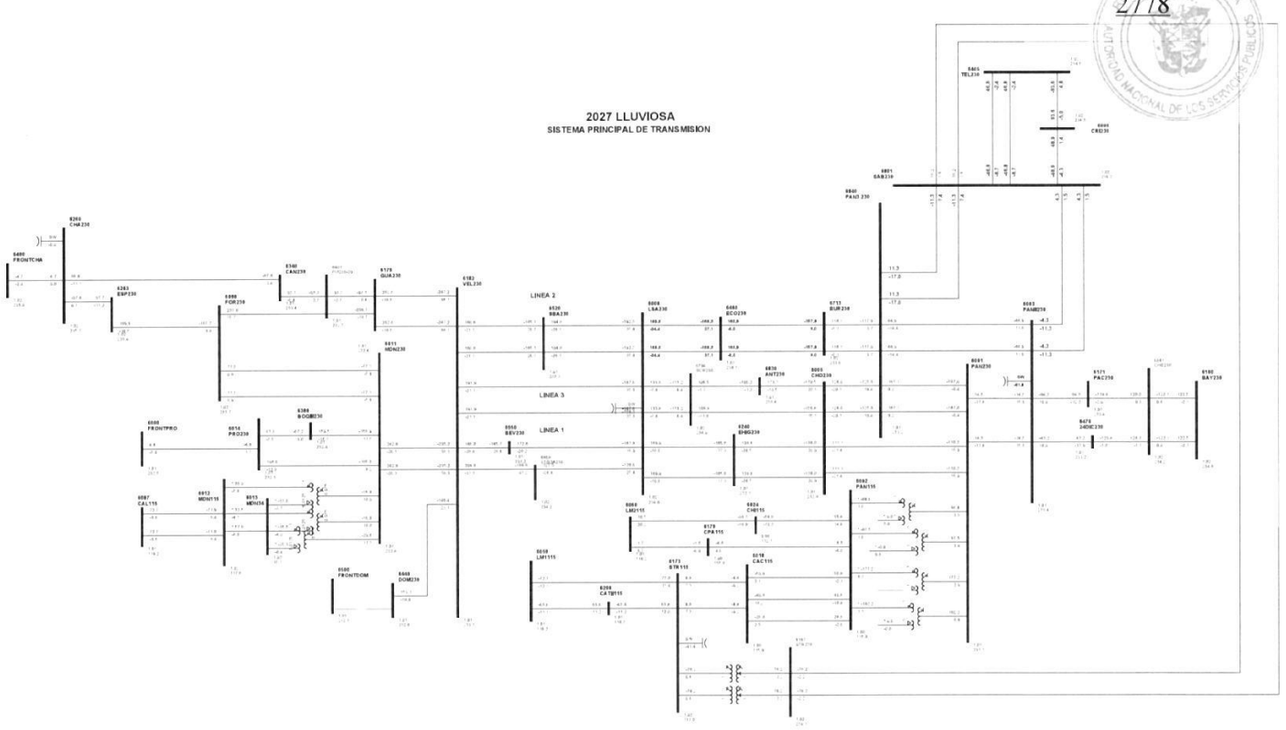


1

Gaceta Oficial Digital
Para verificar la autenticidad de una representación **GO6B0601AF436C2**
en el sitio web www.gacetaoficial.gob.pa/validar-gaceta

C78-6460-6713-2C

2779

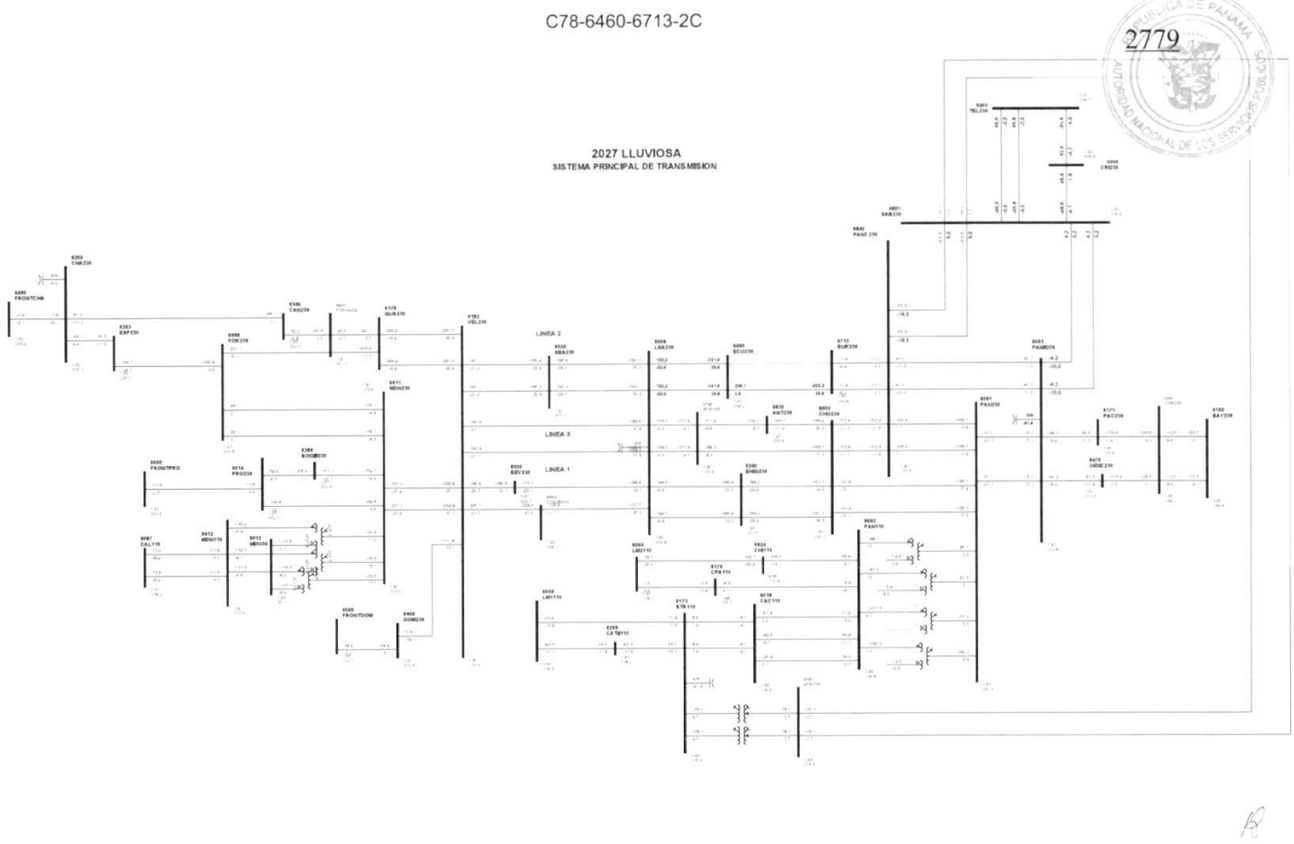


1

Gaceta Oficial Digital
Para verificar la autenticidad de una representación **GO6B0601AF436C2**
en el sitio web www.gacetaoficial.gob.pa/validar-gaceta

C79-6460-6713-3C

2780

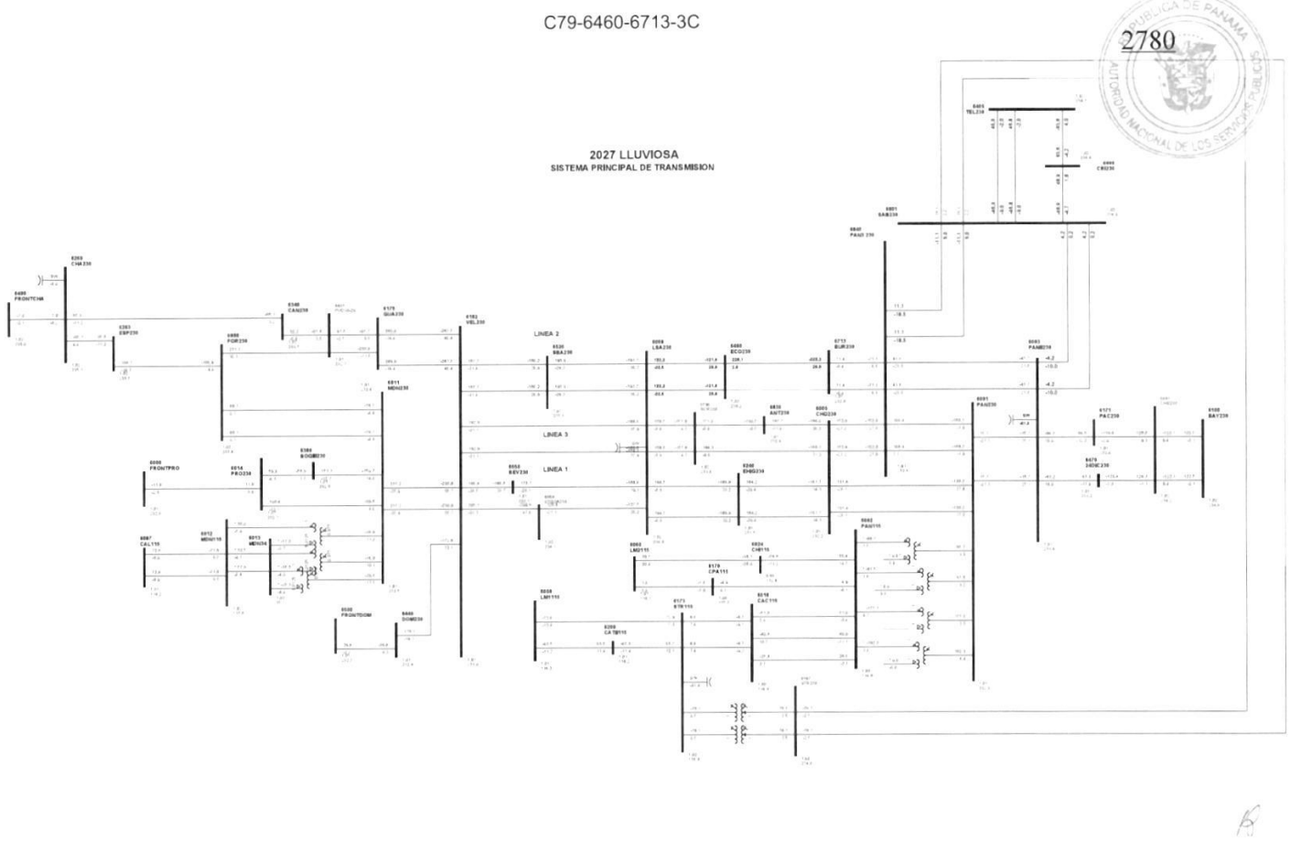


1

Gaceta Oficial Digital
Para verificar la autenticidad de una representación **GO6B0601AF436C2**
en el sitio web www.gacetaoficial.gob.pa/validar-gaceta

C80-6470-6861-2B

2781

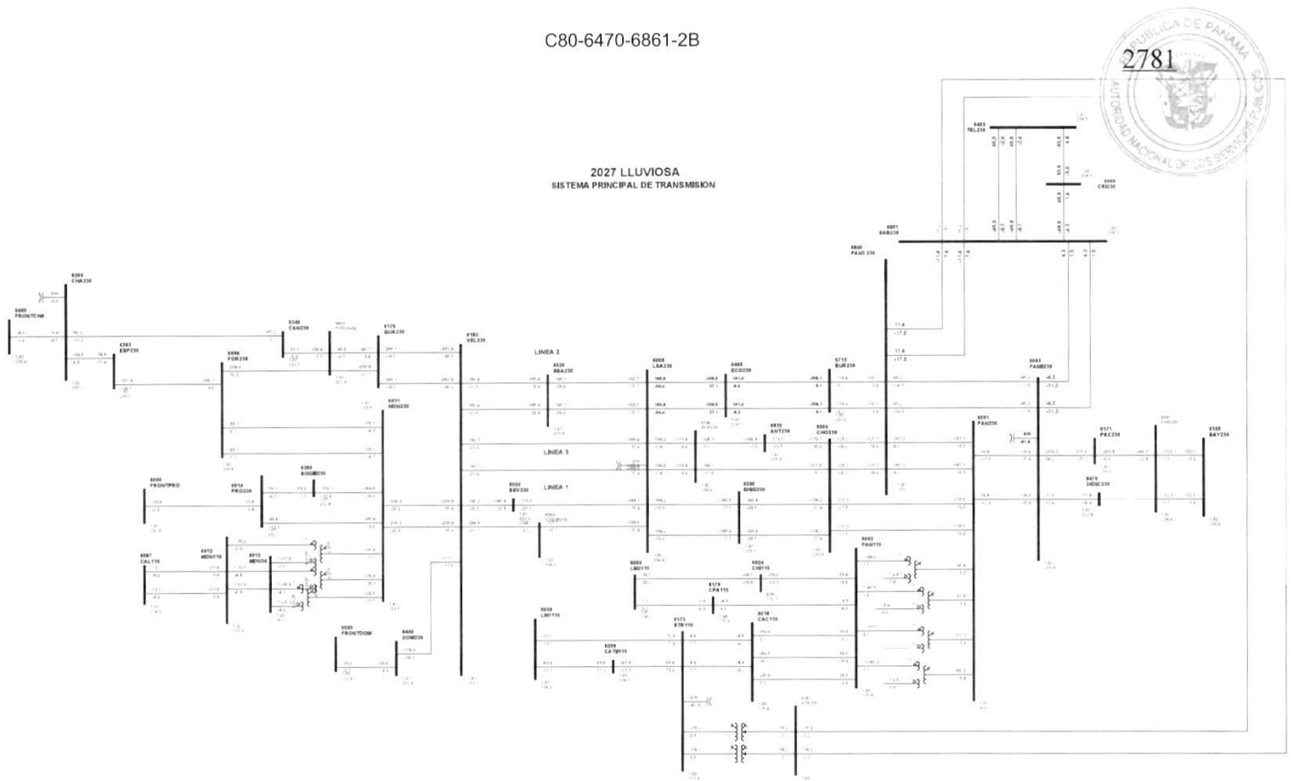


1

Gaceta Oficial Digital
Para verificar la autenticidad de una representación **GO6B0601AF436C2**
en el sitio web www.gacetaoficial.gob.pa/validar-gaceta

C81-6520-6855-1

2782

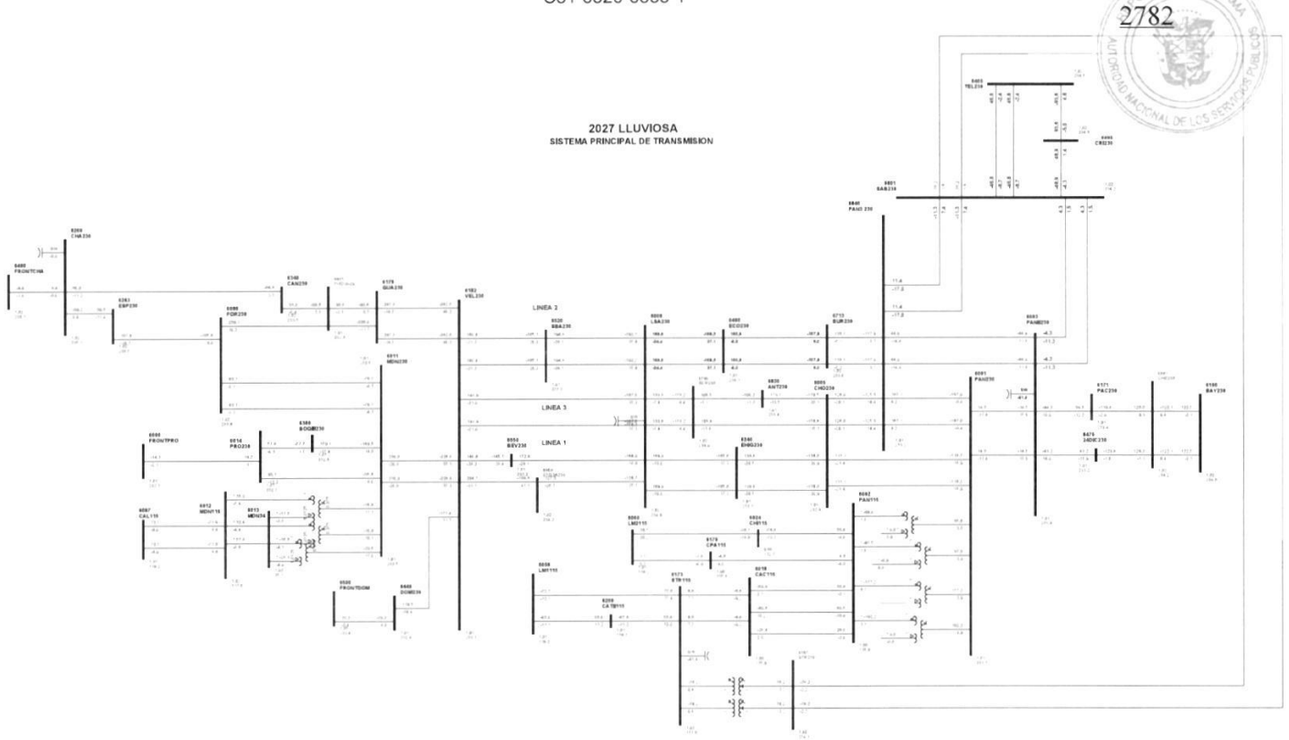


1

Gaceta Oficial Digital
Para verificar la autenticidad de una representación **GO6B0601AF436C2**
en el sitio web www.gacetaoficial.gob.pa/validar-gaceta

C82-6596-6830-9B

2783

PUBLICA DE PANAMA
AUTORIDAD NACIONAL DE LOS SERVICIOS PUBLICOS

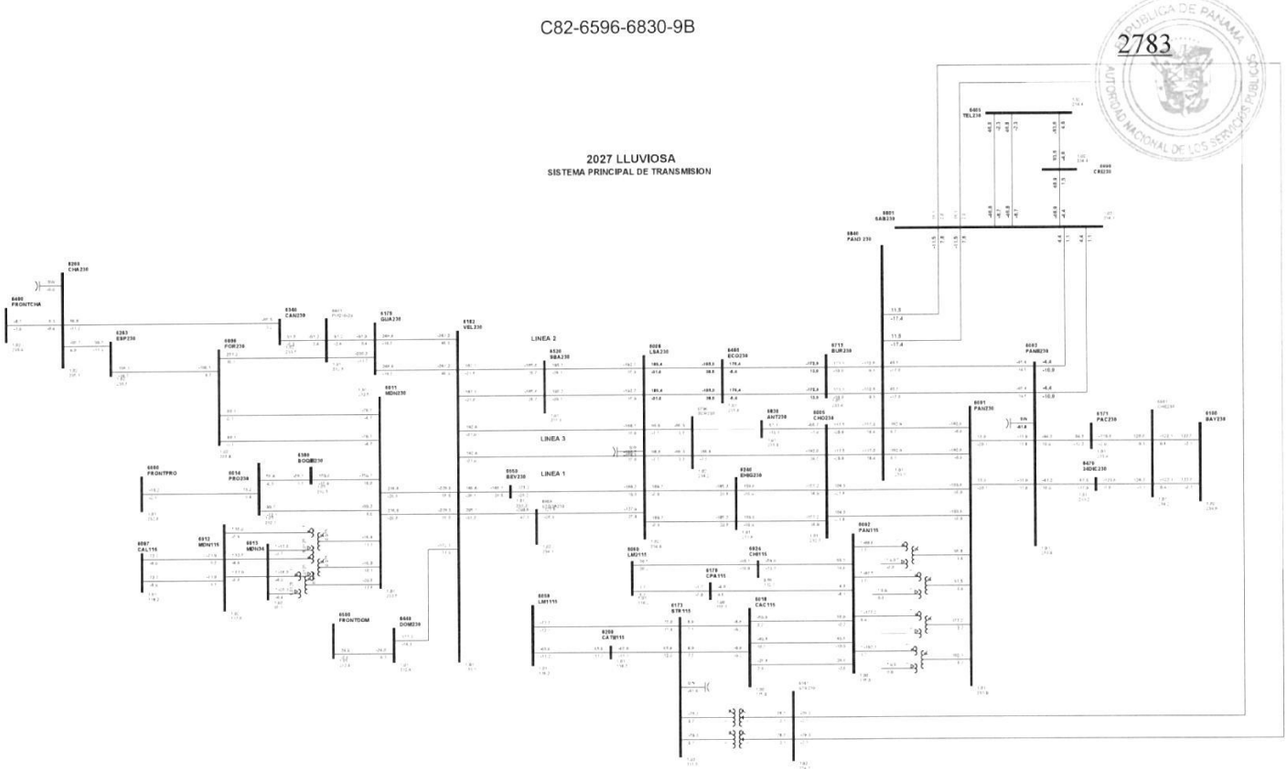


1

C83-6713-6840-2B

2784

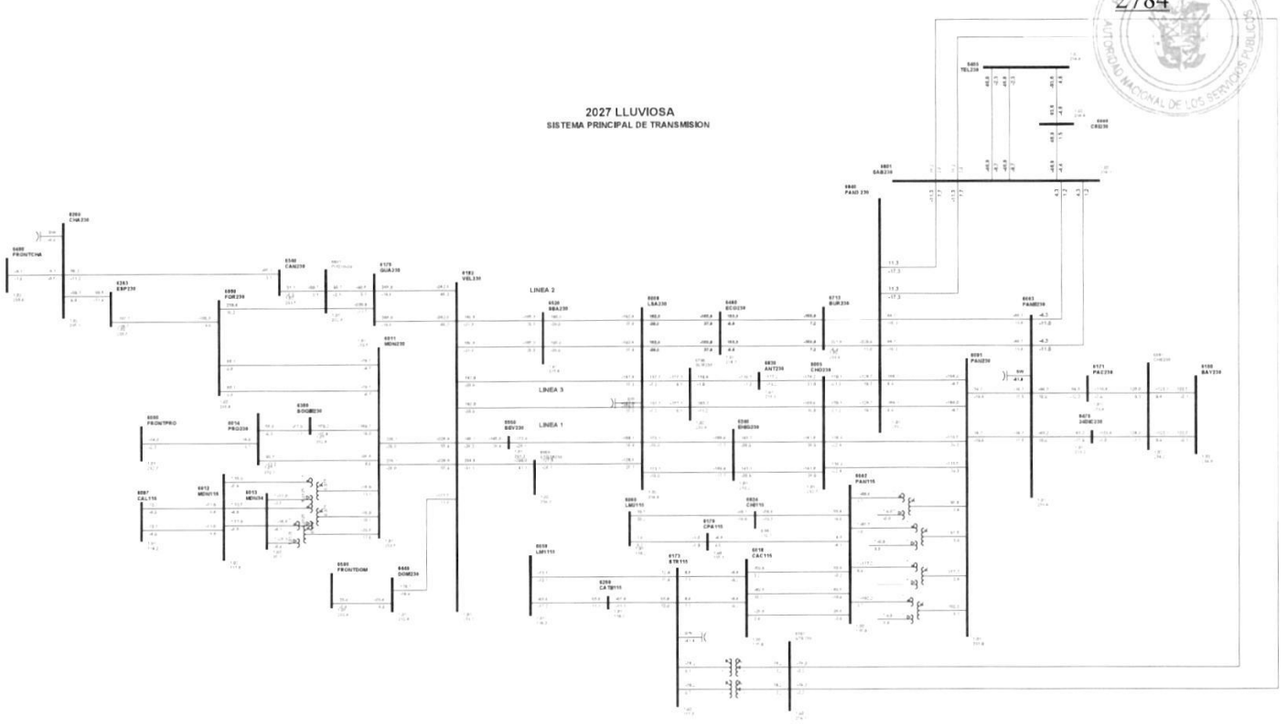


1

Gaceta Oficial Digital
Para verificar la autenticidad de una representación **GO6B0601AF436C2**
en el sitio web www.gacetaoficial.gob.pa/validar-gaceta

C84-6713-6840-3B

2785

REPUBLICA DE PANAMA
AUTORIDAD NACIONAL DE LOS SERVICIOS PUBLICOS

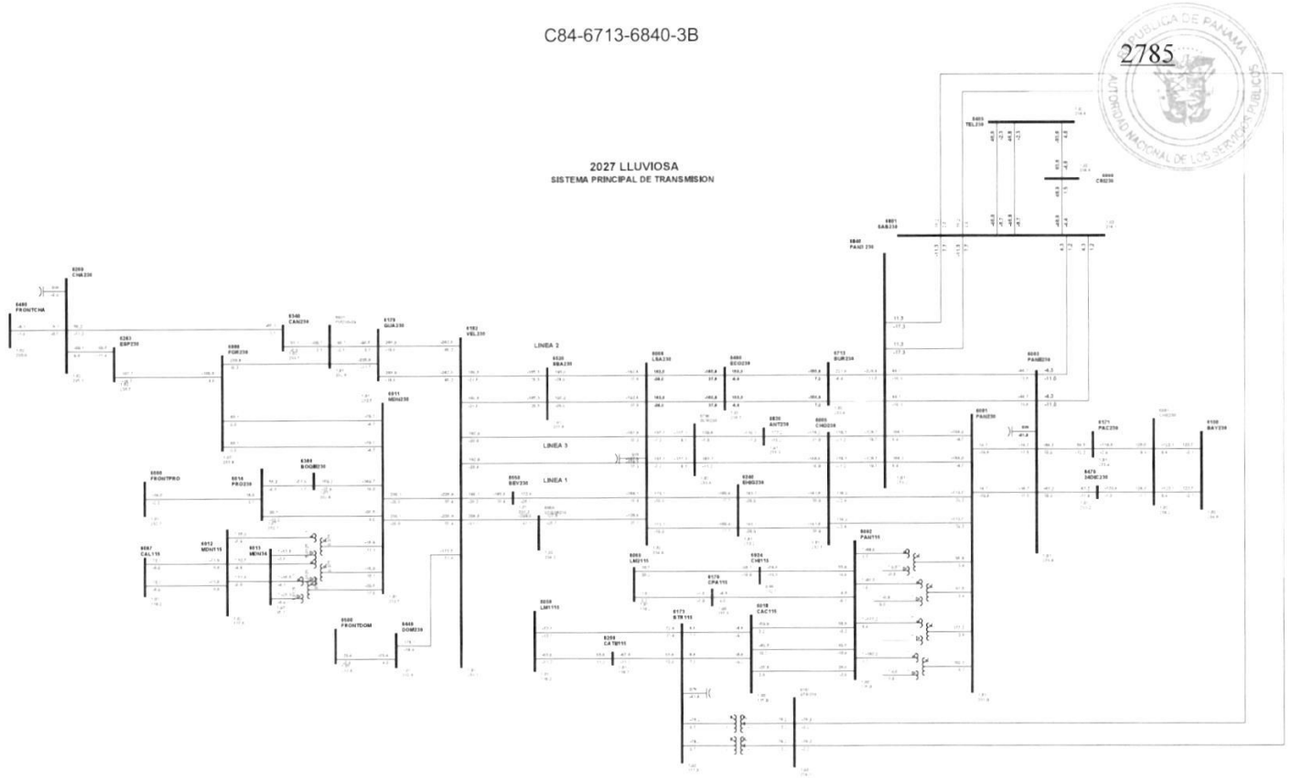


1

Gaceta Oficial Digital
Para verificar la autenticidad de una representación **GO6B0601AF436C2**
en el sitio web www.gacetaoficial.gob.pa/validar-gaceta

C85-6801-6808-4B

2786

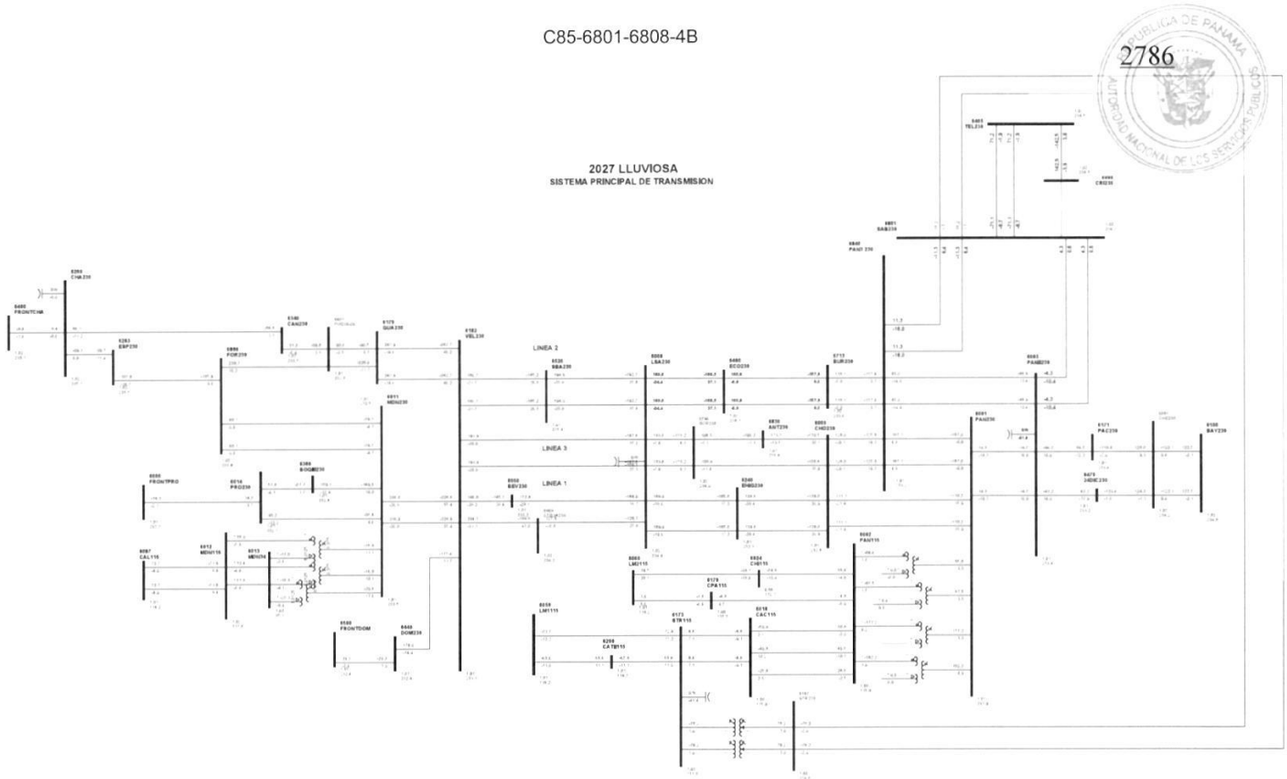


1

Gaceta Oficial Digital
Para verificar la autenticidad de una representación **GO6B0601AF436C2**
en el sitio web www.gacetaoficial.gob.pa/validar-gaceta

C86-6801-6840-58

2787

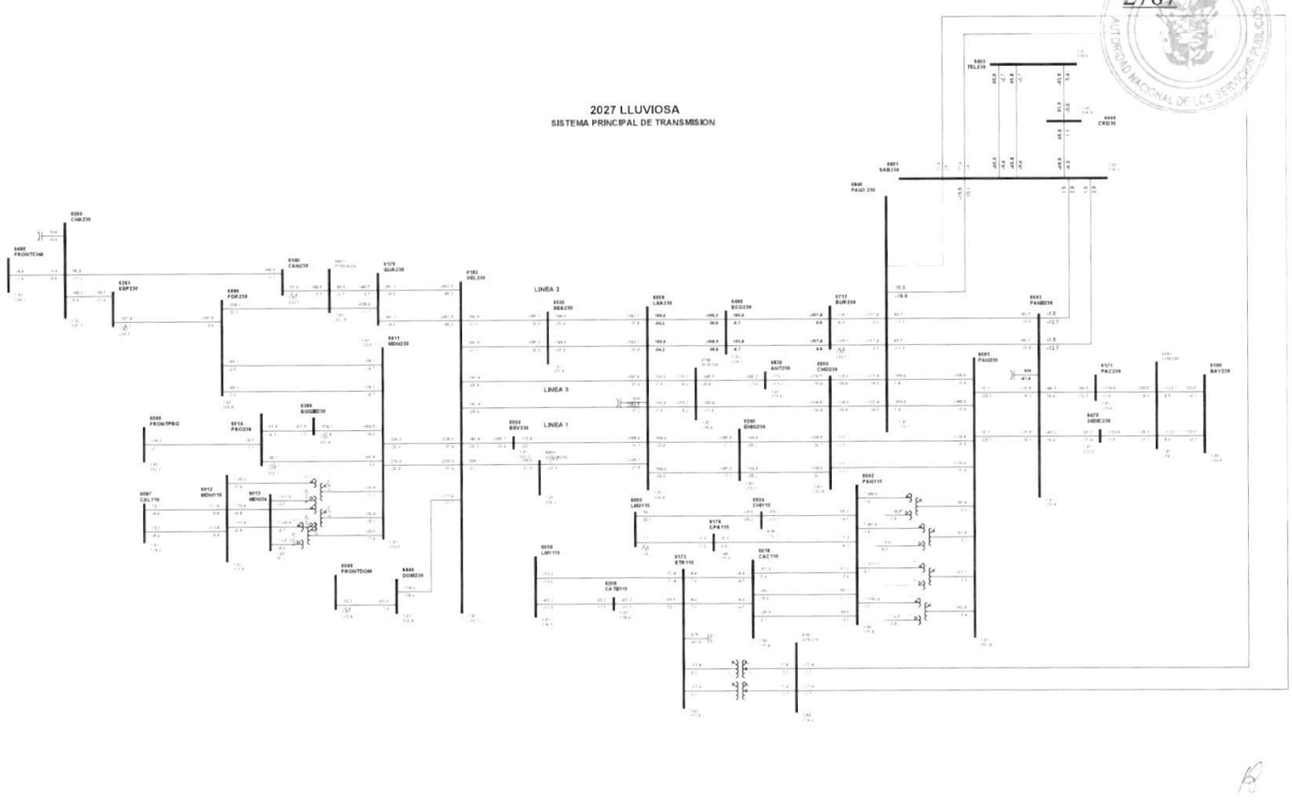


1

Gaceta Oficial Digital
Para verificar la autenticidad de una representación **GO6B0601AF436C2**
en el sitio web www.gacetaoficial.gob.pa/validar-gaceta

C87-6801-6840-59

2788

REPÚBLICA DE PANAMÁ
AUTORIDAD NACIONAL DE LOS SERVICIOS PÚBLICOS

**2027 LLUVIOSA**
**SISTEMA PRINCIPAL DE TRANSMISION**

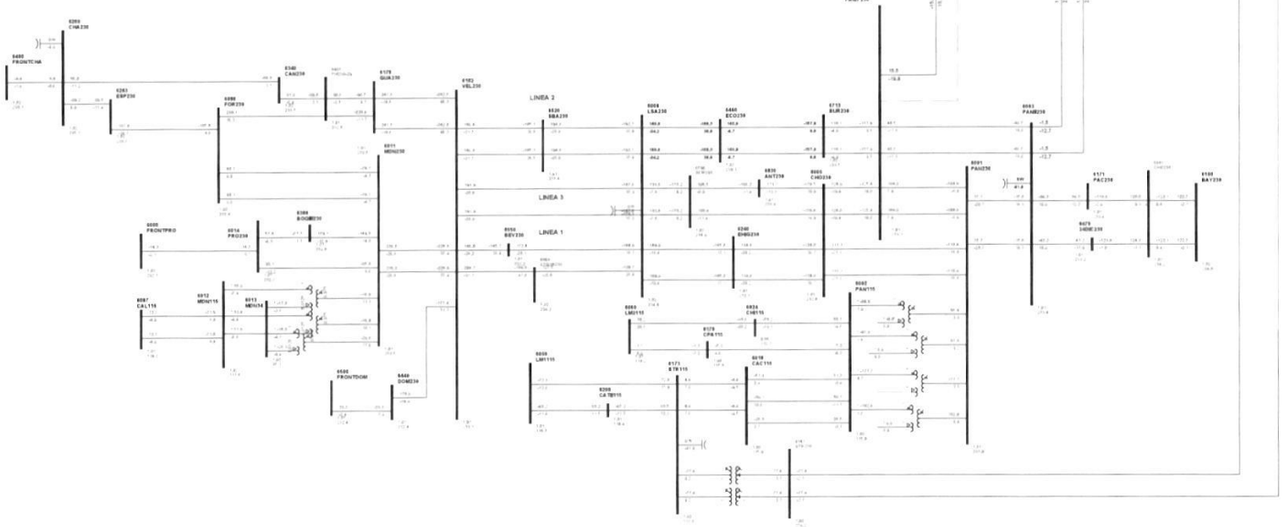


1

2789

# DEMANDA MEDIA PM

Gaceta Oficial Digital
Para verificar la autenticidad de una representación **GO6B0601AF436C2**
en el sitio web www.gacetaoficial.gob.pa/validar-gaceta

C1-6000-6014-10

2790

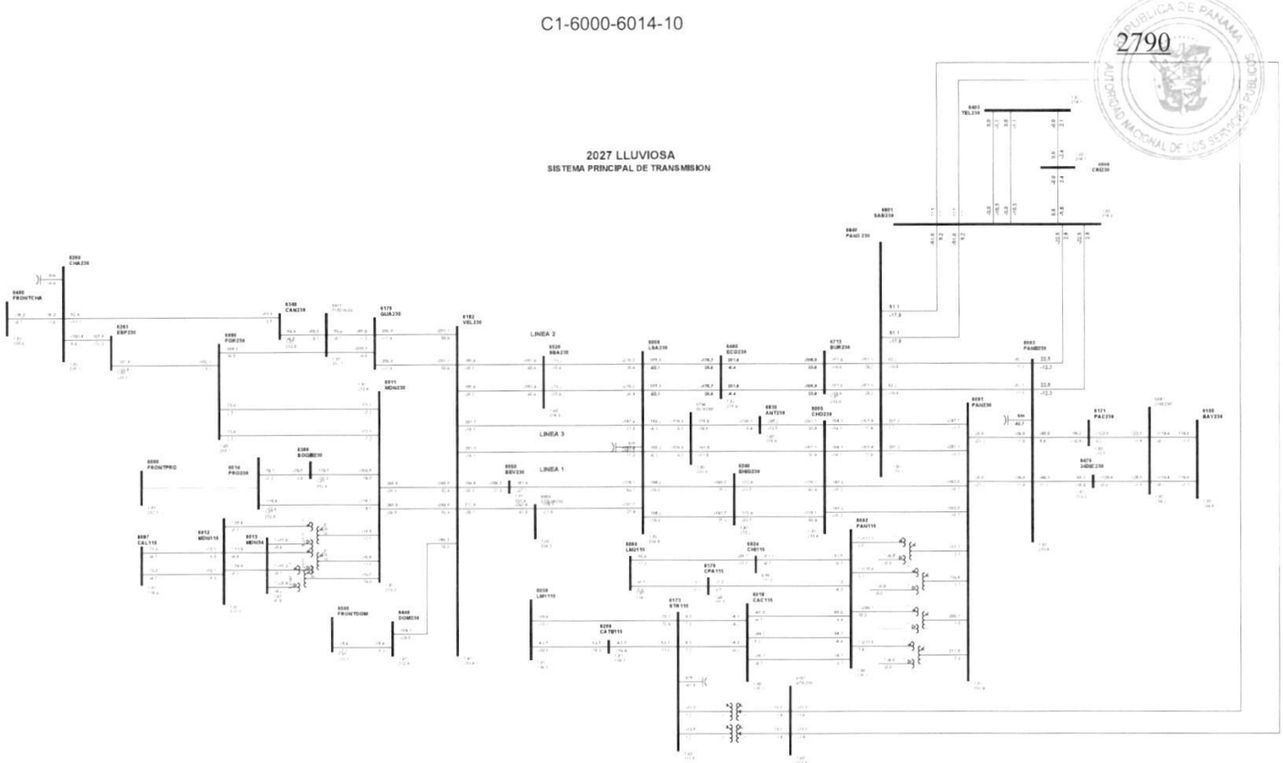


1

Gaceta Oficial Digital
Para verificar la autenticidad de una representación **GO6B0601AF436C2**
en el sitio web www.gacetaoficial.gob.pa/validar-gaceta

C2-6001-6003-1D

2791

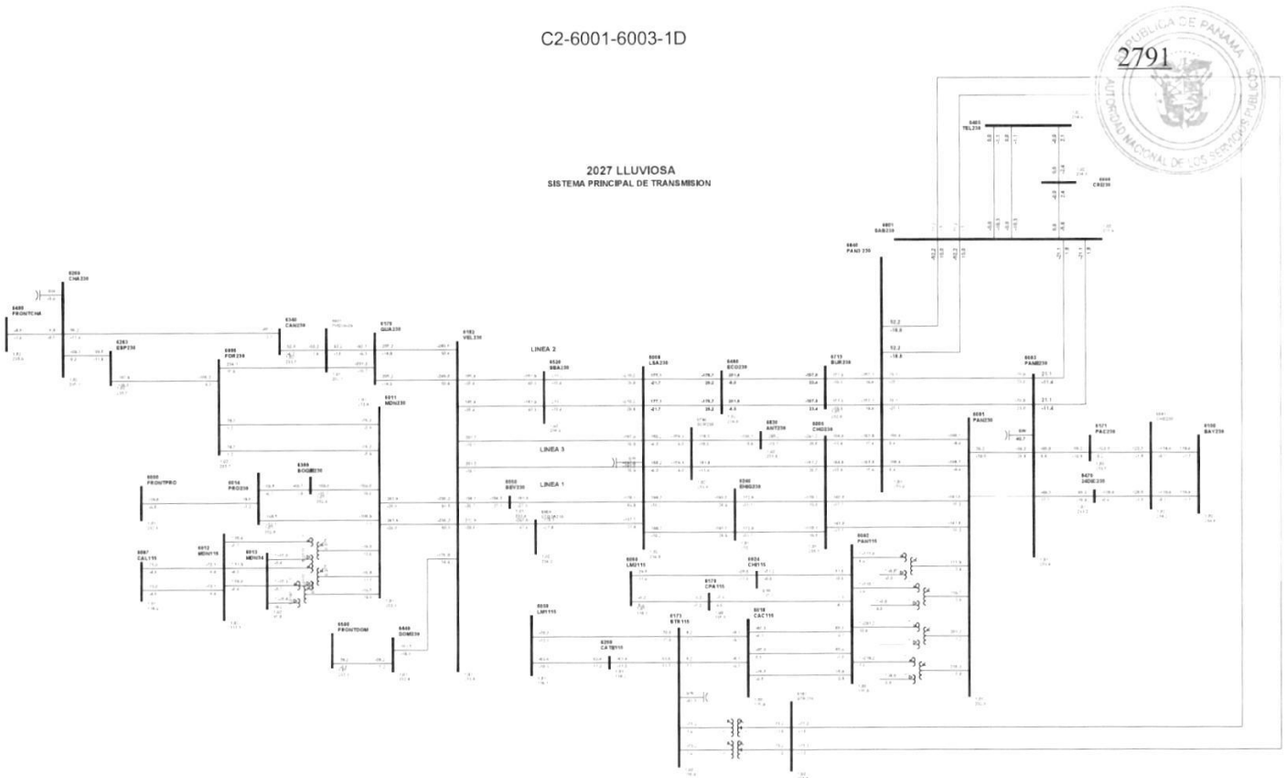


1

Gaceta Oficial Digital
Para verificar la autenticidad de una representación **GO6B0601AF436C2**
en el sitio web www.gacetaoficial.gob.pa/validar-gaceta

C3-6001-6003-2D

2792

REPUBLICA DE PANAMA
AUTORIDAD NACIONAL DE LOS SERVICIOS PUBLICOS

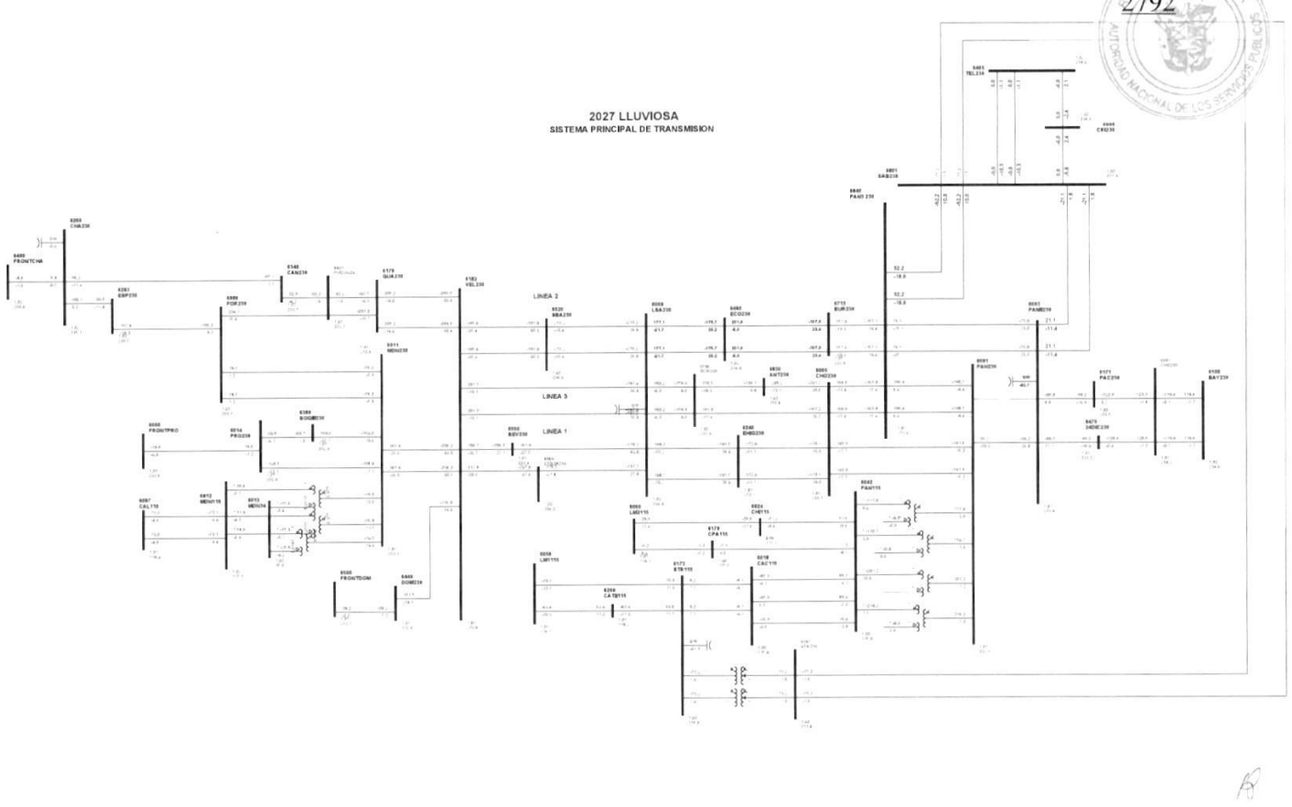


1

C4-6001-6005-3A

2793

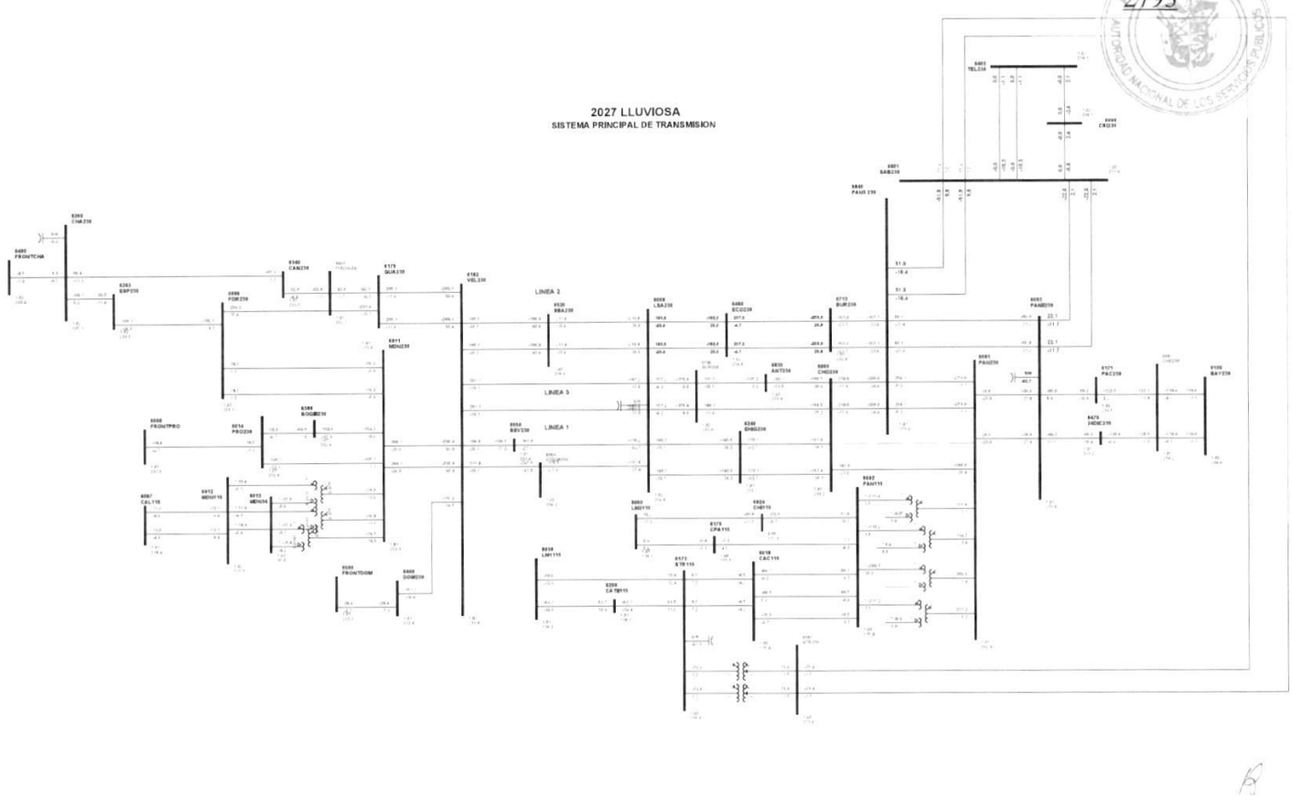


1

Gaceta Oficial Digital
Para verificar la autenticidad de una representación **GO6B0601AF436C2**
en el sitio web www.gacetaoficial.gob.pa/validar-gaceta

C5-6001-6005-4A

2794

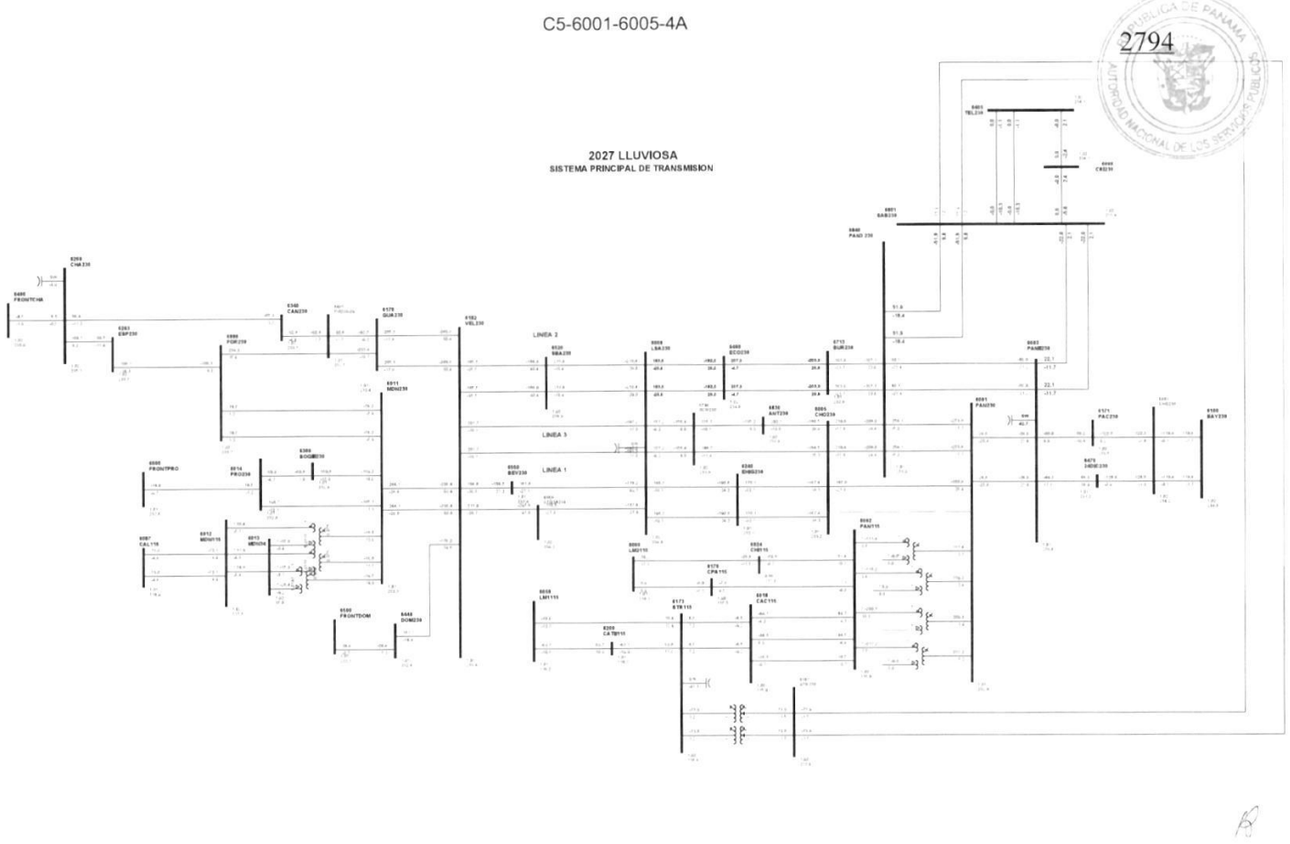


1

Gaceta Oficial Digital
Para verificar la autenticidad de una representación **GO6B0601AF436C2**
en el sitio web www.gacetaoficial.gob.pa/validar-gaceta

C6-6001-6840-7A

2795

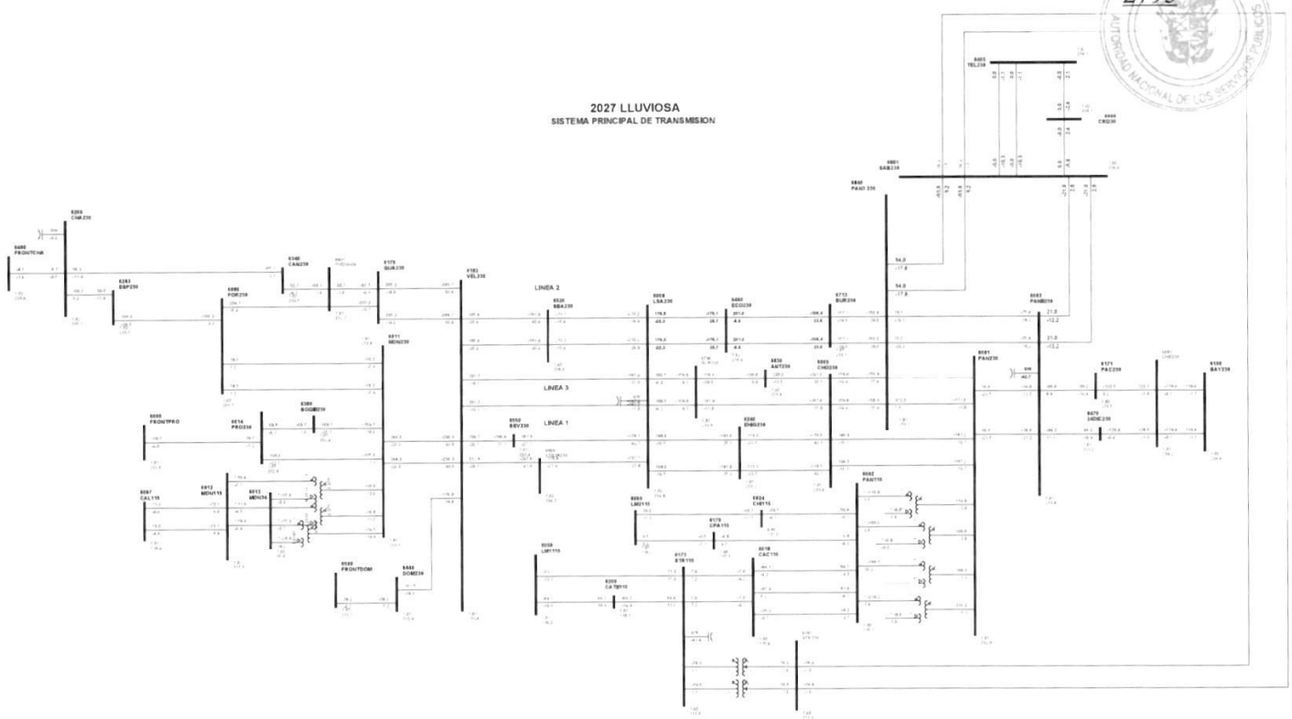


1

Gaceta Oficial Digital
Para verificar la autenticidad de una representación **GO6B0601AF436C2**
en el sitio web www.gacetaoficial.gob.pa/validar-gaceta

C7-6001-6840-8A

2796

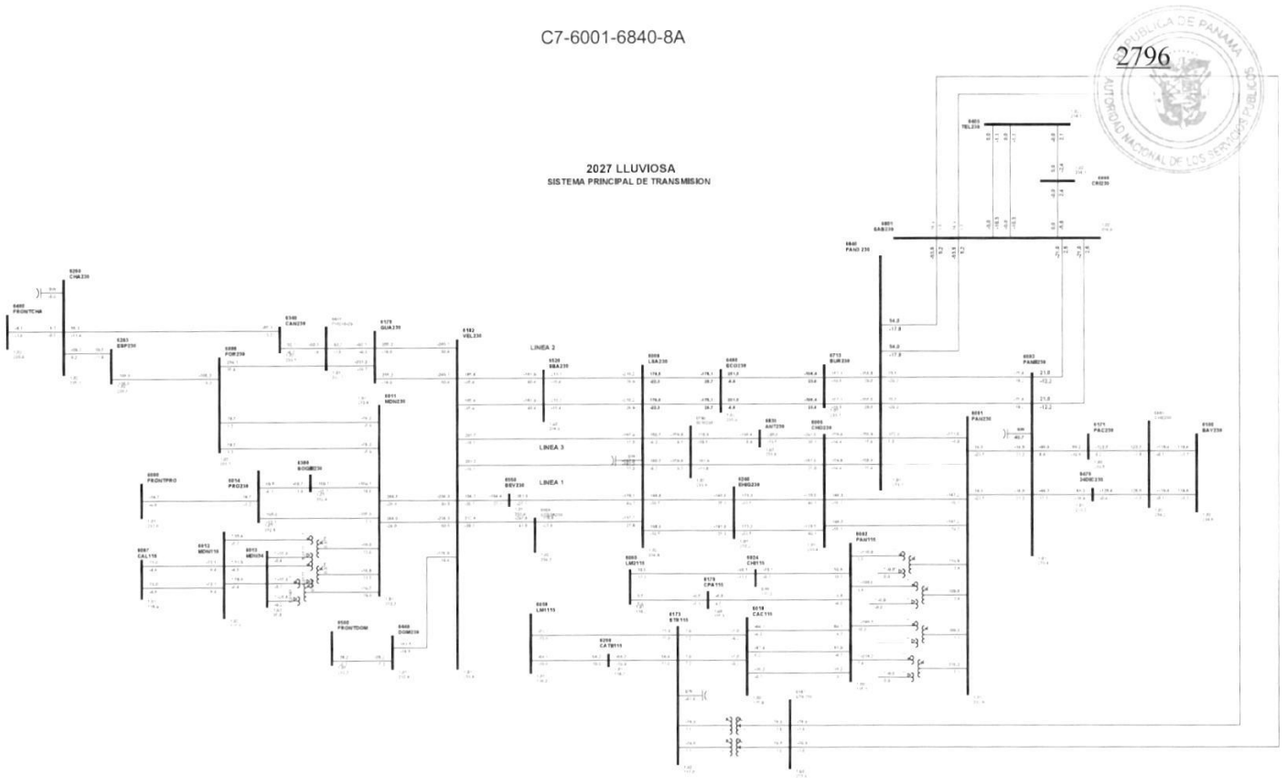


1

Gaceta Oficial Digital
Para verificar la autenticidad de una representación **GO6B0601AF436C2**
en el sitio web www.gacetaoficial.gob.pa/validar-gaceta

C8-6002-6018-12

2797

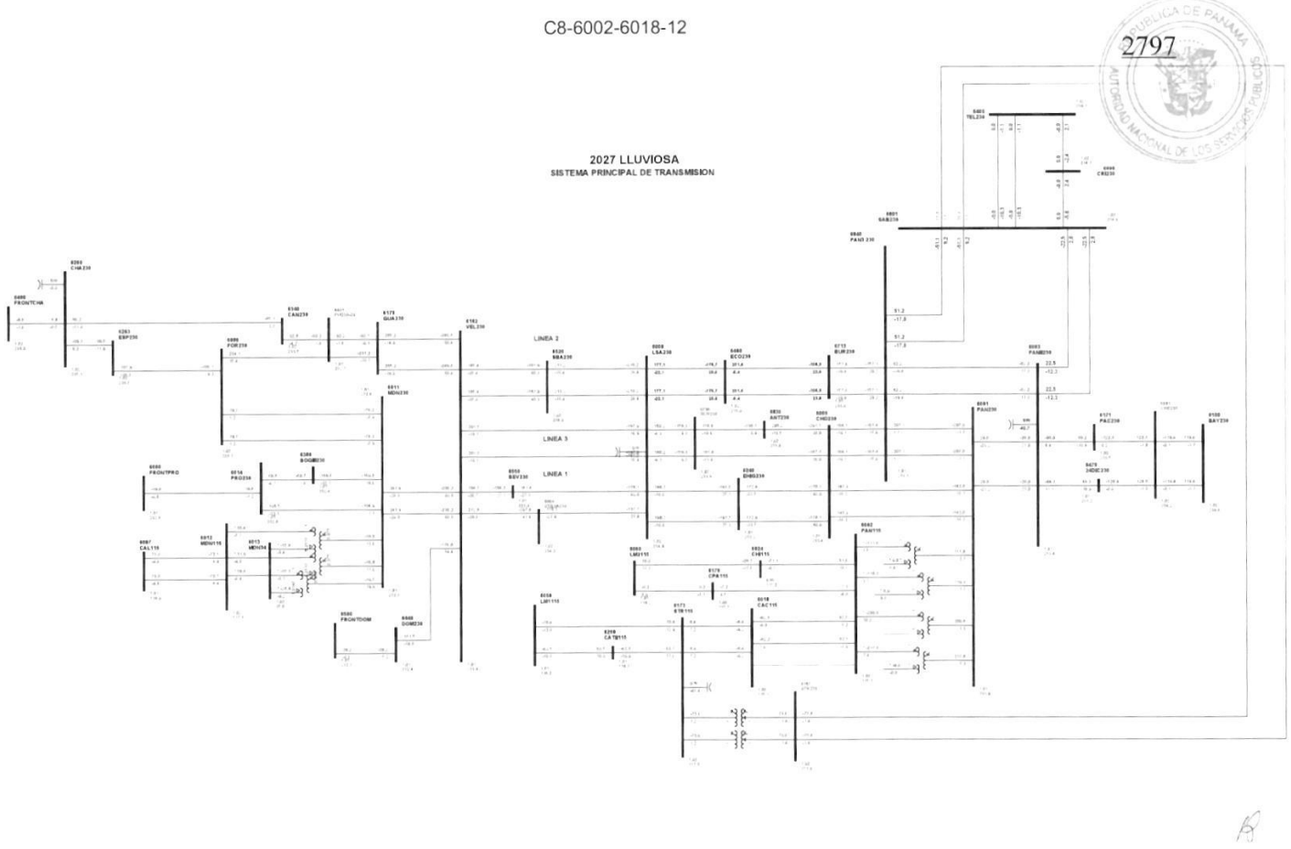


1

Gaceta Oficial Digital
Para verificar la autenticidad de una representación **GO6B0601AF436C2**
en el sitio web www.gacetaoficial.gob.pa/validar-gaceta

C9-6002-6018-37

2798

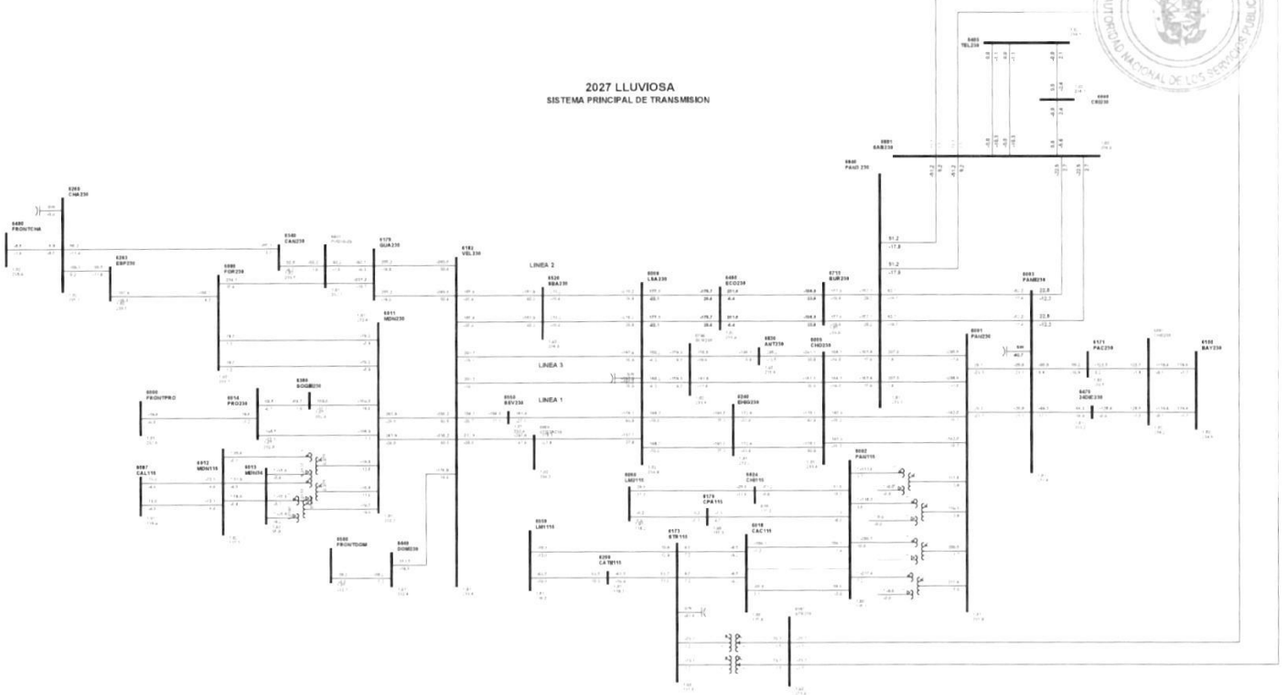


1

Gaceta Oficial Digital
Para verificar la autenticidad de una representación **GO6B0601AF436C2**
en el sitio web www.gacetaoficial.gob.pa/validar-gaceta

C10-6002-6018-62

2799

REPÚBLICA DE PANAMÁ
AUTORIDAD NACIONAL DE LOS SERVICIOS PÚBLICOS

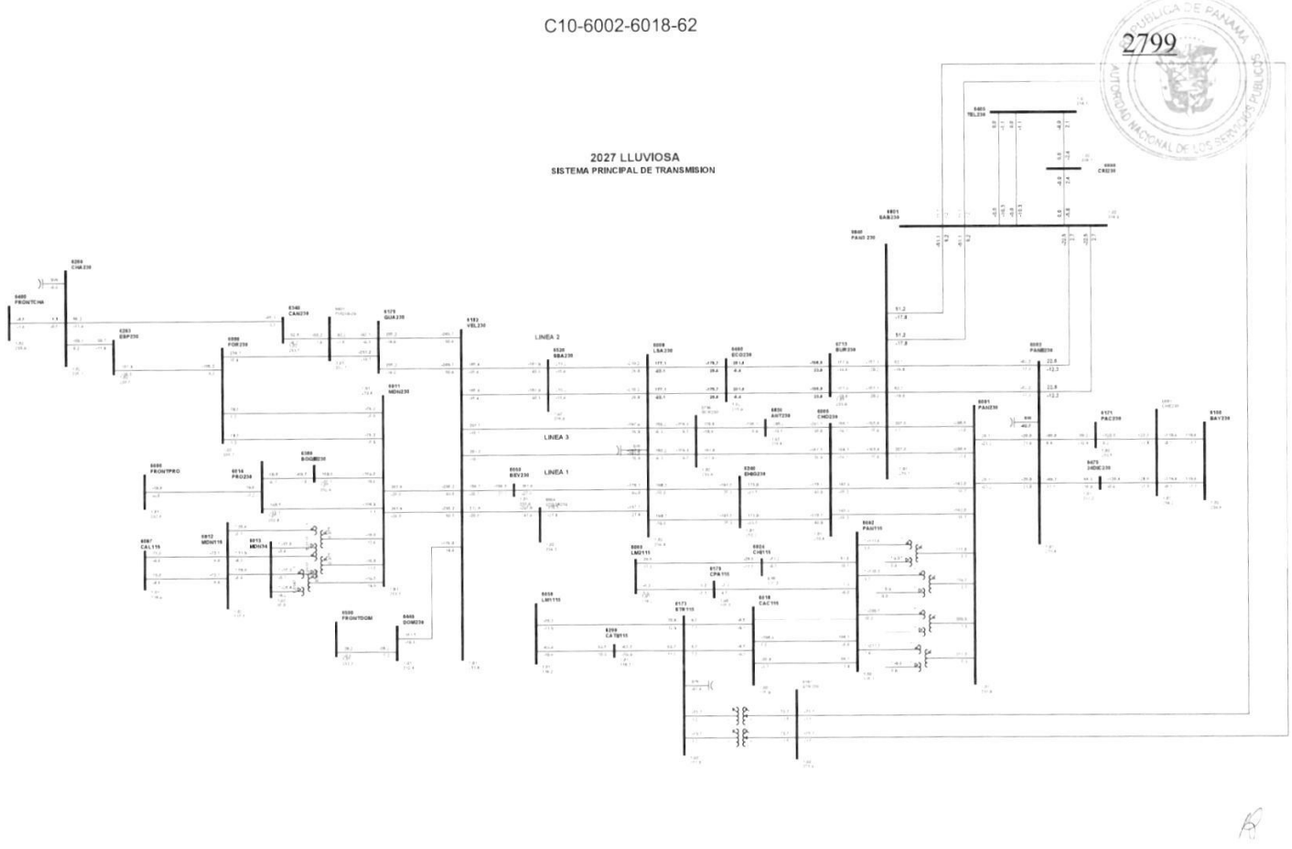


1

Gaceta Oficial Digital
Para verificar la autenticidad de una representación **GO6B0601AF436C2**
en el sitio web www.gacetaoficial.gob.pa/validar-gaceta

C11-6002-6024-3A

2800

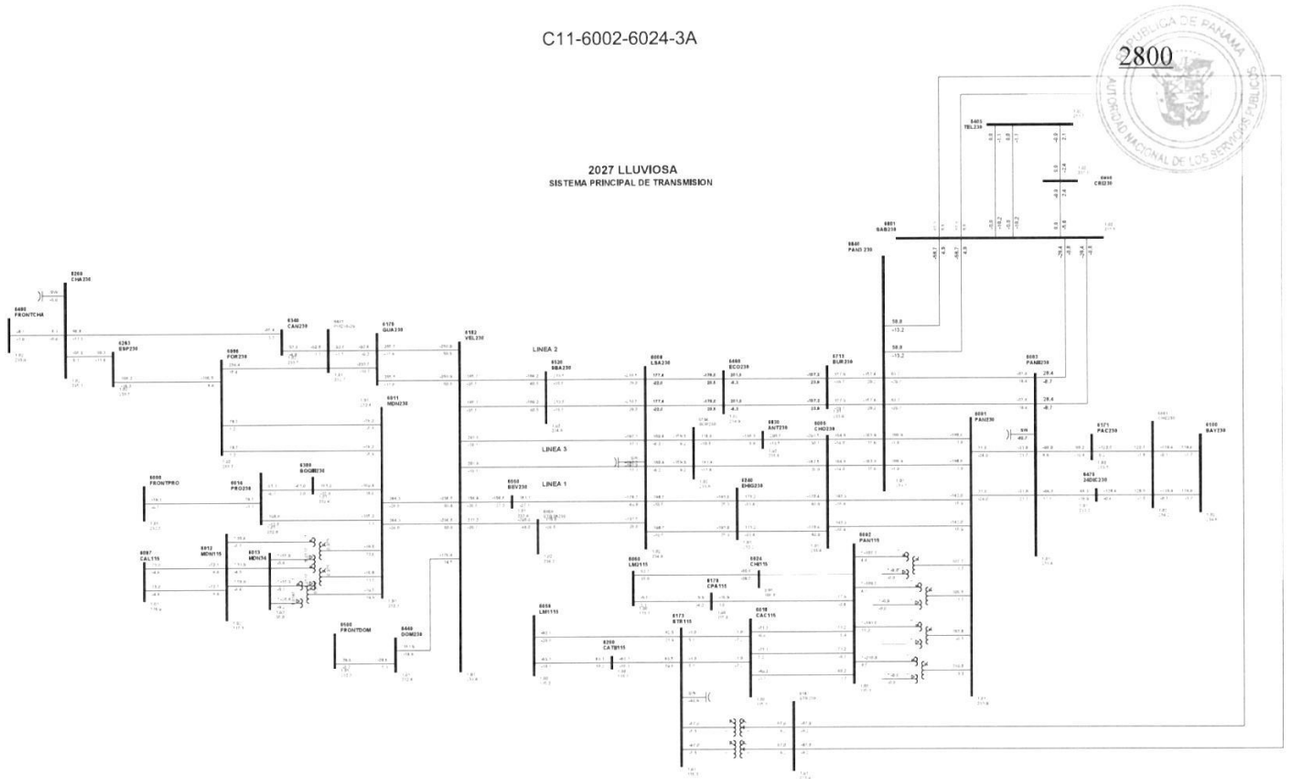


1

Gaceta Oficial Digital
Para verificar la autenticidad de una representación **GO6B0601AF436C2**
en el sitio web www.gacetaoficial.gob.pa/validar-gaceta