GOBIERNO NACIONAL
CON PASO FIRME

GACETA OFICIAL

Edición Digital

AÑO **Panamá, R. de Panamá martes 24 de noviembre de 2026** **N° 30659 C**

CONTENIDO

AUTORIDAD NACIONAL DE LOS SERVICIOS PÚBLICOS

Resolución AN N° 22195-Elec
(viernes 16 de octubre 2026)

POR LA CUAL SE APRUEBA EL PLAN DE EXPANSIÓN DEL SISTEMA INTERCONECTADO NACIONAL CORRESPONDIENTE AL AÑO 2025, PRESENTADO POR LA EMPRESA DE TRANSMISIÓN ELÉCTRICA, S.A. (ETESA). TOMO XII

República de Panamá

AUTORIDAD NACIONAL DE LOS SERVICIOS PÚBLICOS

Resolución AN No. 22195 -Elec **Panamá, 16 de octubre de 2026**

"Por la cual se aprueba el Plan de Expansión del Sistema Interconectado Nacional correspondiente al año 2025, presentado por la Empresa de Transmisión Eléctrica, S.A. (ETESA)"

TOMO XII

Pág. 2201 a pág. 2400

Gaceta Oficial Digital
Para verificar la autenticidad de una representación **GO6B05D3E206C39**
en el sitio web www.gacetaoficial.gob.pa/validar-gaceta

C20-6005-6240-4B

REPUBLICA DE PANAMA
2201
AUTORIDAD NACIONAL DE LOS SERVICIOS PUBLICOS

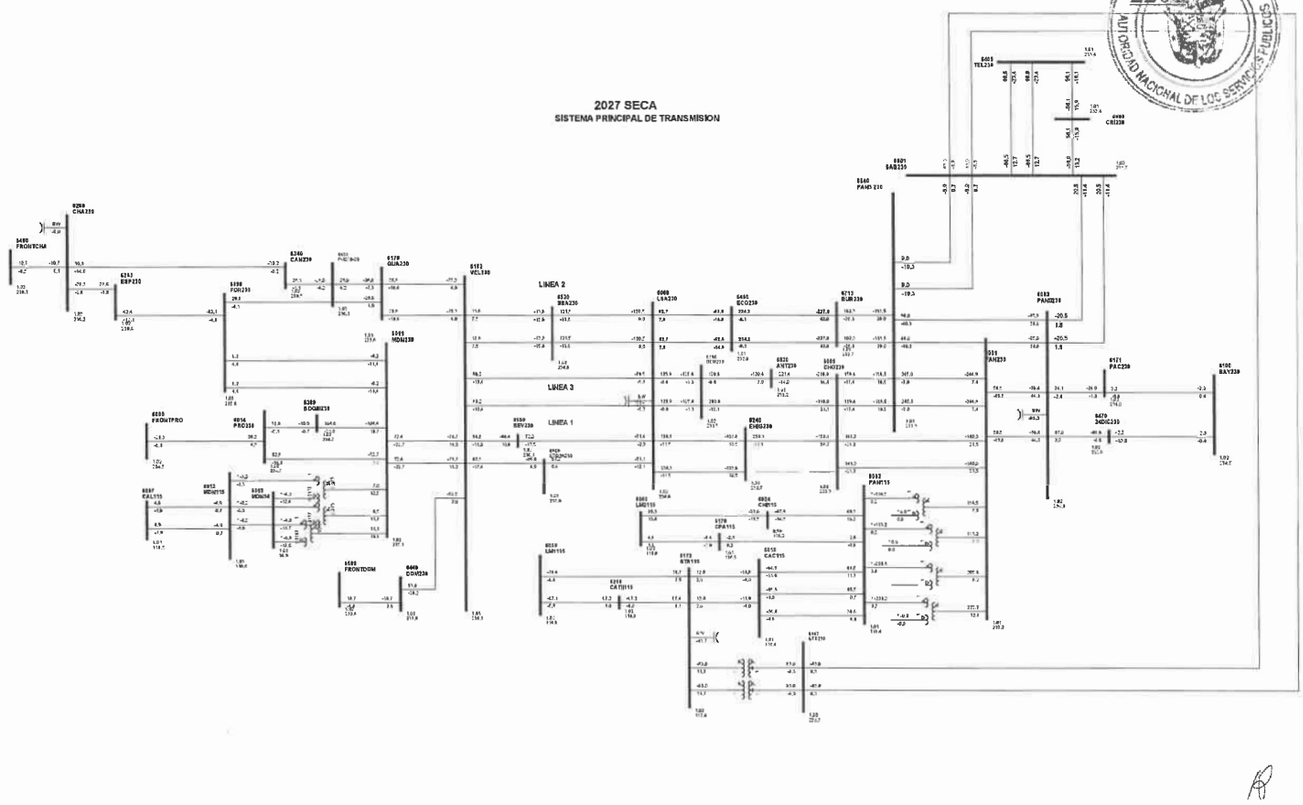

Gaceta Oficial Digital
Para verificar la autenticidad de una representación **GO6B05D3E206C39**
en el sitio web www.gacetaoficial.gob.pa/validar-gaceta

C21-6005-6596-0A

REPUBLICA DE PANAMA
2026
AUTORIDAD NACIONAL DE LOS SERVICIOS PUBLICOS

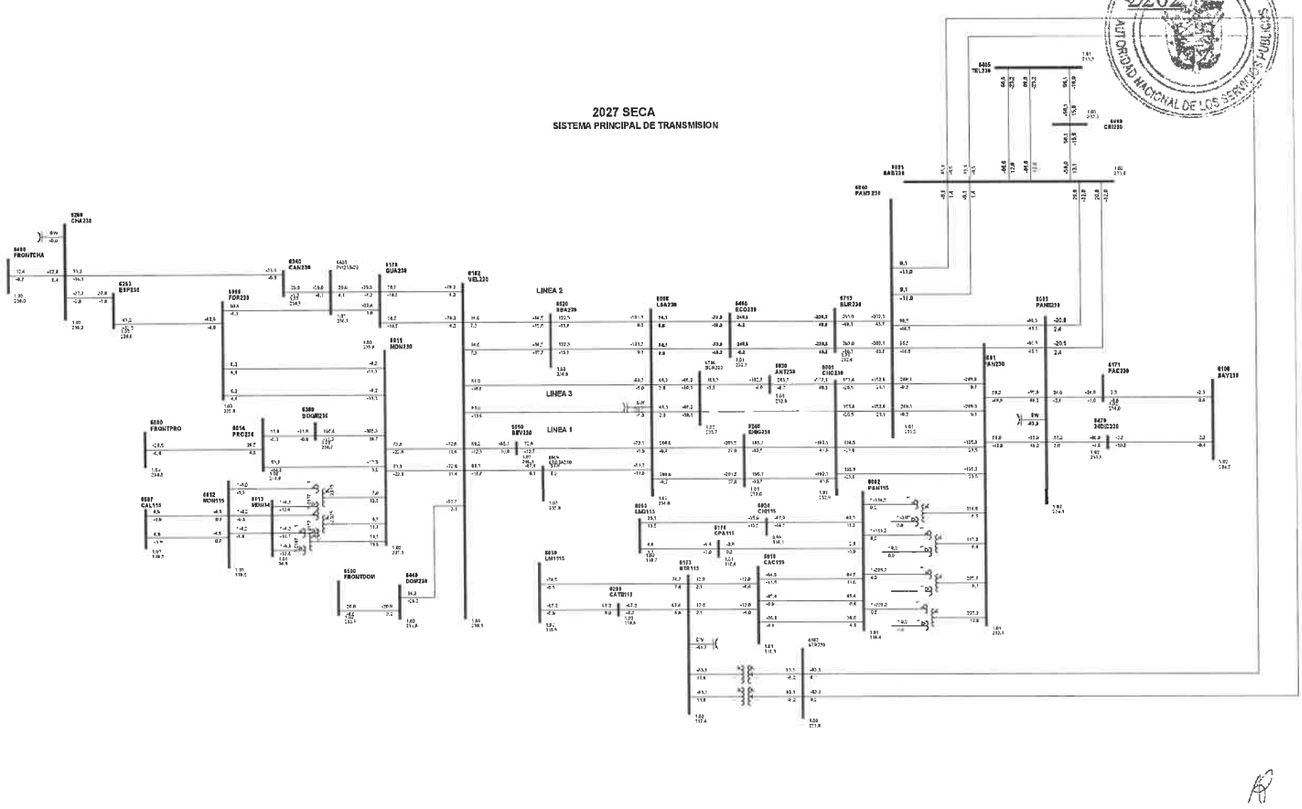

Gaceta Oficial Digital
Para verificar la autenticidad de una representación **GO6B05D3E206C39**
en el sitio web www.gacetaoficial.gob.pa/validar-gaceta

C22-6005-6830-9A

2203

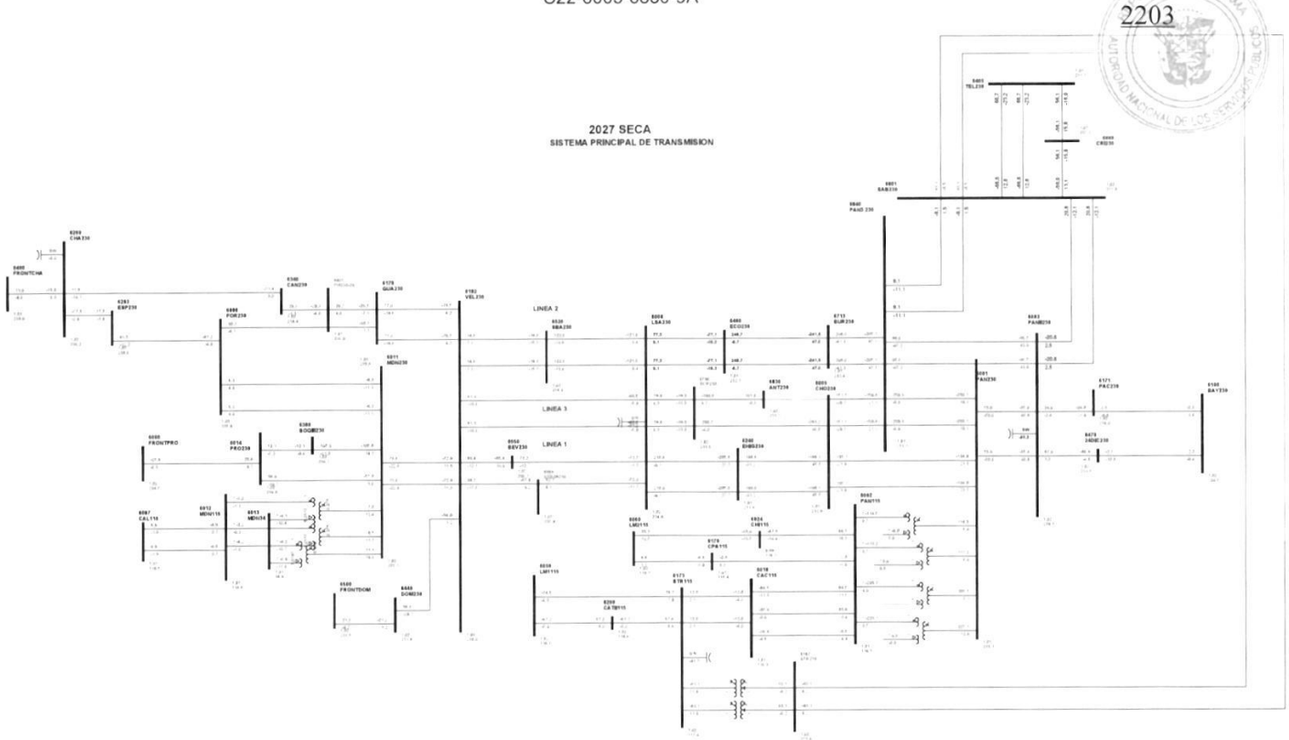

1

Gaceta Oficial Digital
Para verificar la autenticidad de una representación **GO6B05D3E206C39**
en el sitio web www.gacetaoficial.gob.pa/validar-gaceta

C23-6005-6840-7B

2204

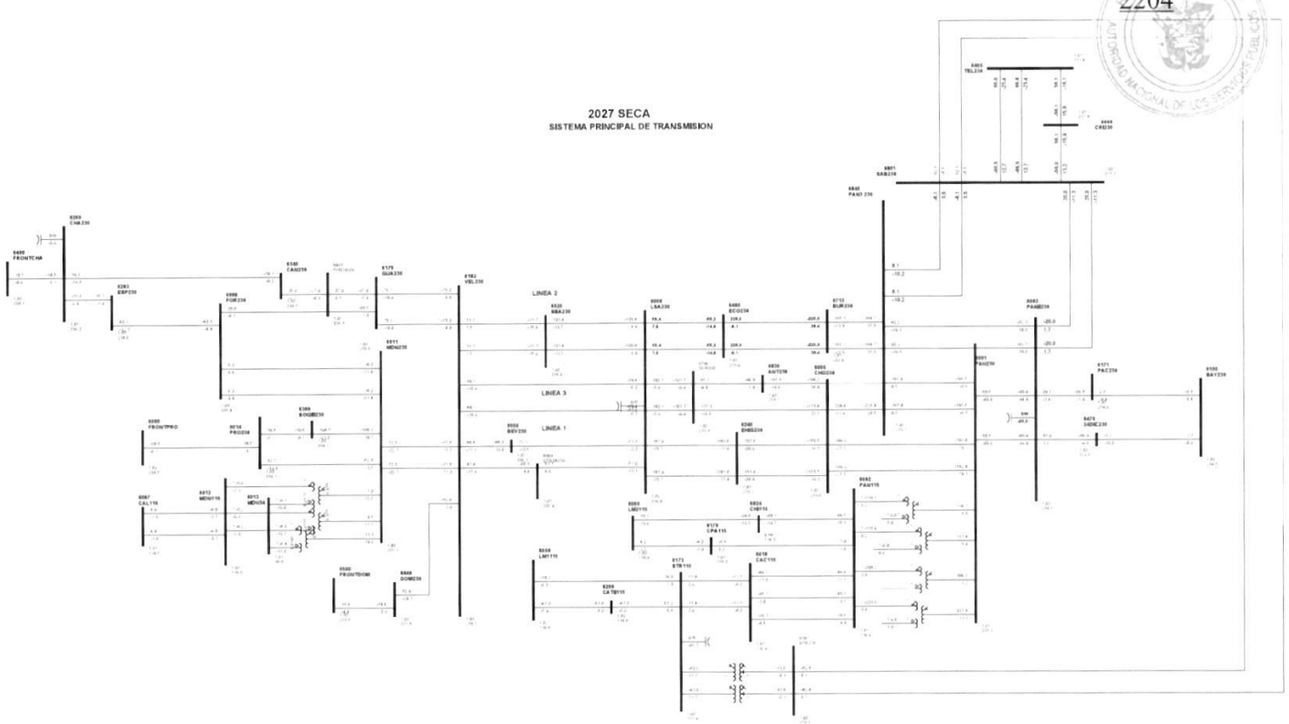

1

Gaceta Oficial Digital
Para verificar la autenticidad de una representación **GO6B05D3E206C39**
en el sitio web www.gacetaoficial.gob.pa/validar-gaceta

C24-6005-6840-8B

2205

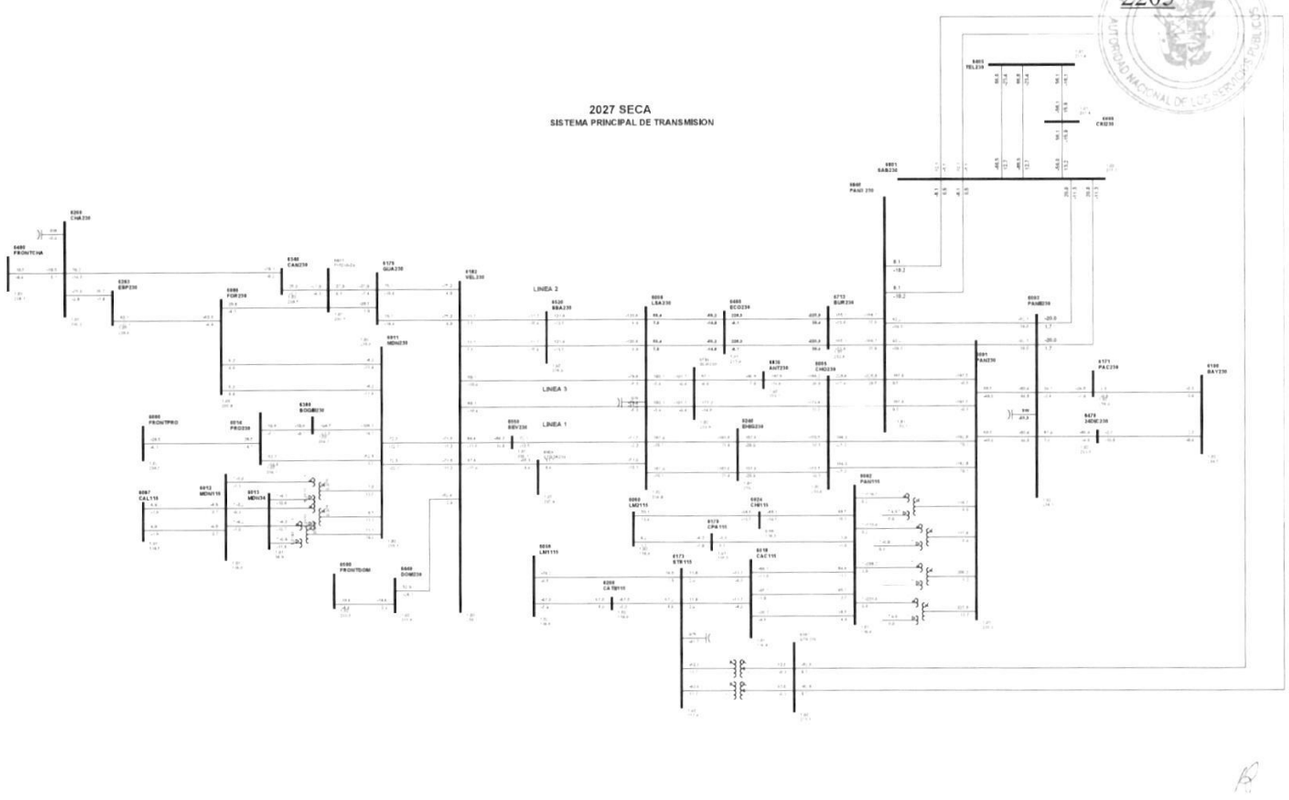

1

Gaceta Oficial Digital
Para verificar la autenticidad de una representación **GO6B05D3E206C39**
en el sitio web www.gacetaoficial.gob.pa/validar-gaceta

C25-6008-6182-51

2206

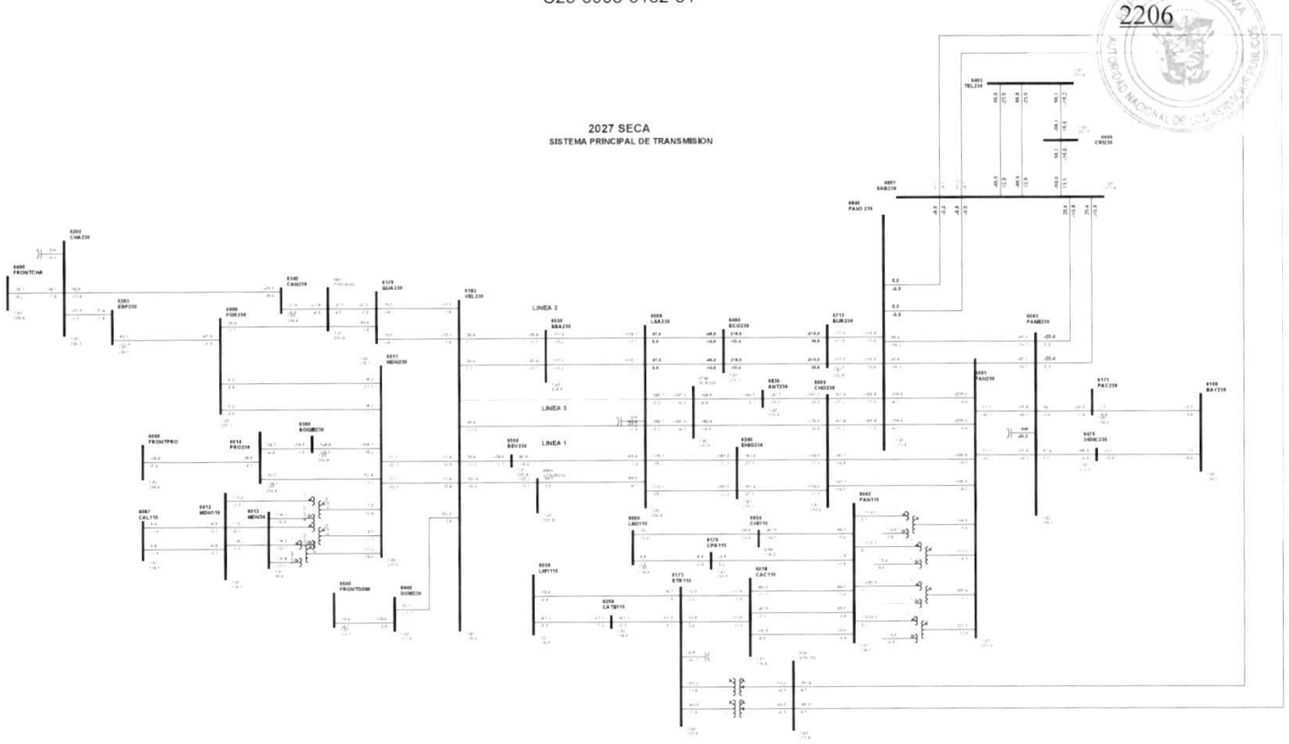

1

Gaceta Oficial Digital
Para verificar la autenticidad de una representación **GO6B05D3E206C39**
en el sitio web www.gacetaoficial.gob.pa/validar-gaceta

C26-6008-6182-52

2207

2027 SECA
SISTEMA PRINCIPAL DE TRANSMISION

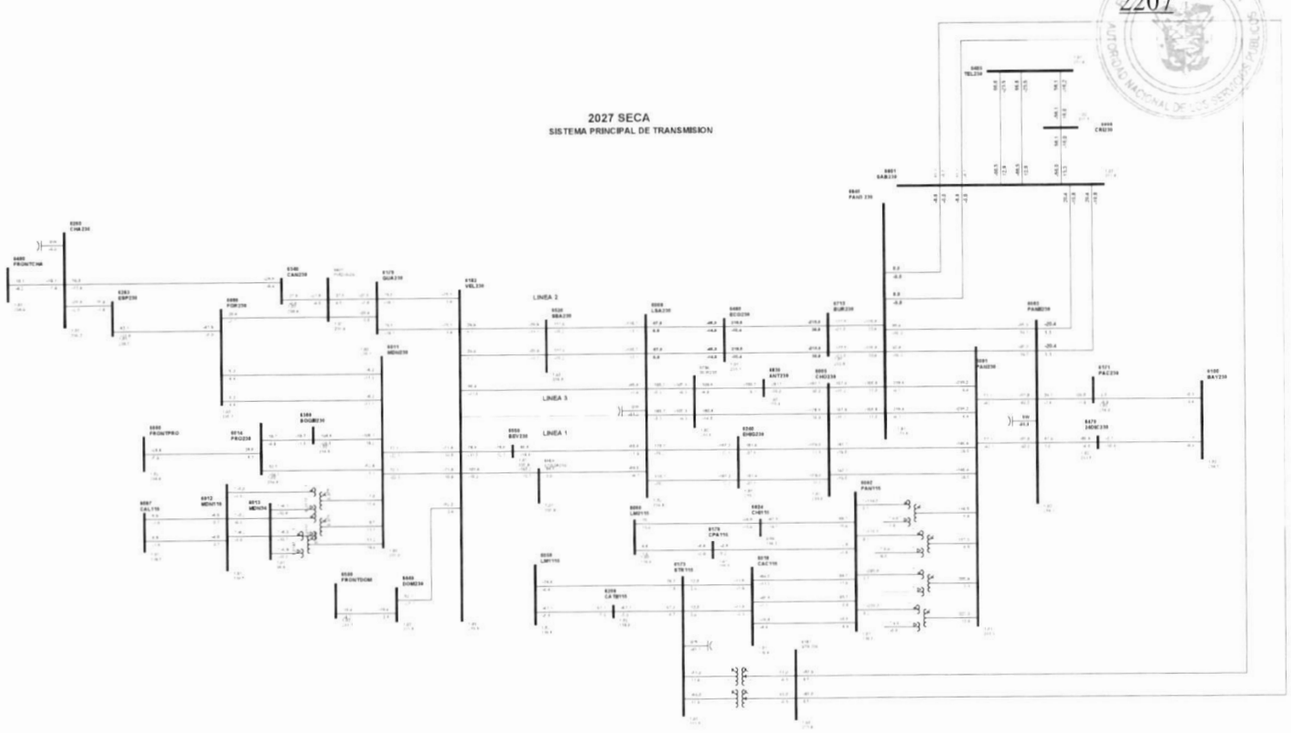

1

Gaceta Oficial Digital
Para verificar la autenticidad de una representación **GO6B05D3E206C39**
en el sitio web www.gacetaoficial.gob.pa/validar-gaceta

C27-6008-6240-3C

2208

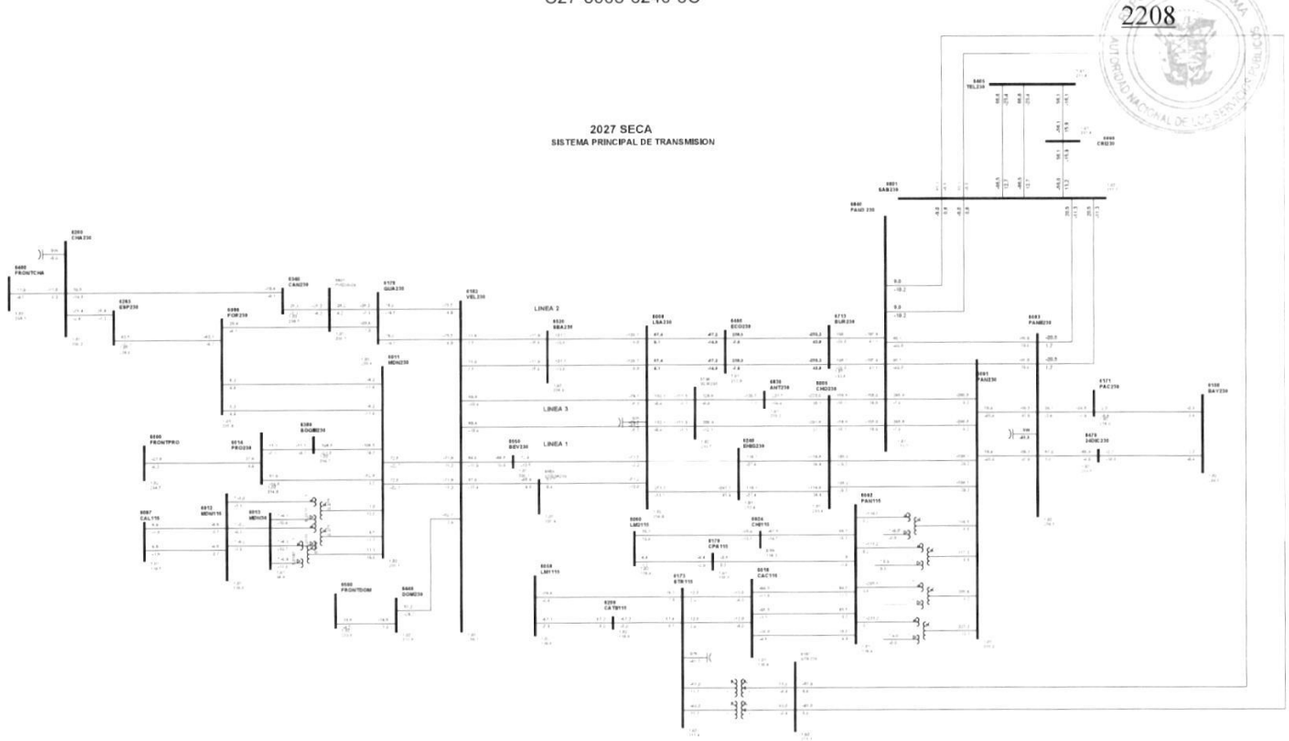

1

Gaceta Oficial Digital
Para verificar la autenticidad de una representación **GO6B05D3E206C39**
en el sitio web www.gacetaoficial.gob.pa/validar-gaceta

C28-6008-6240-4C

2209

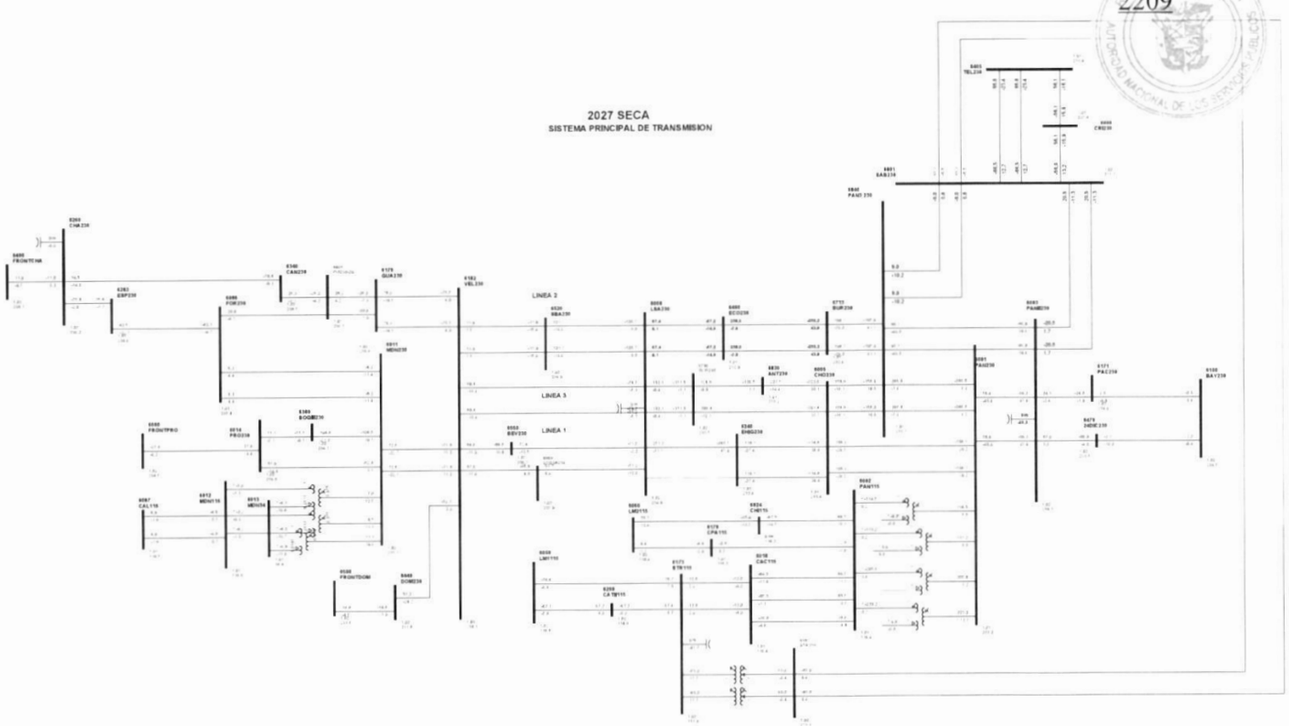

1

Gaceta Oficial Digital
Para verificar la autenticidad de una representación **GO6B05D3E206C39**
en el sitio web www.gacetaoficial.gob.pa/validar-gaceta

C29-6008-6460-2D

2210

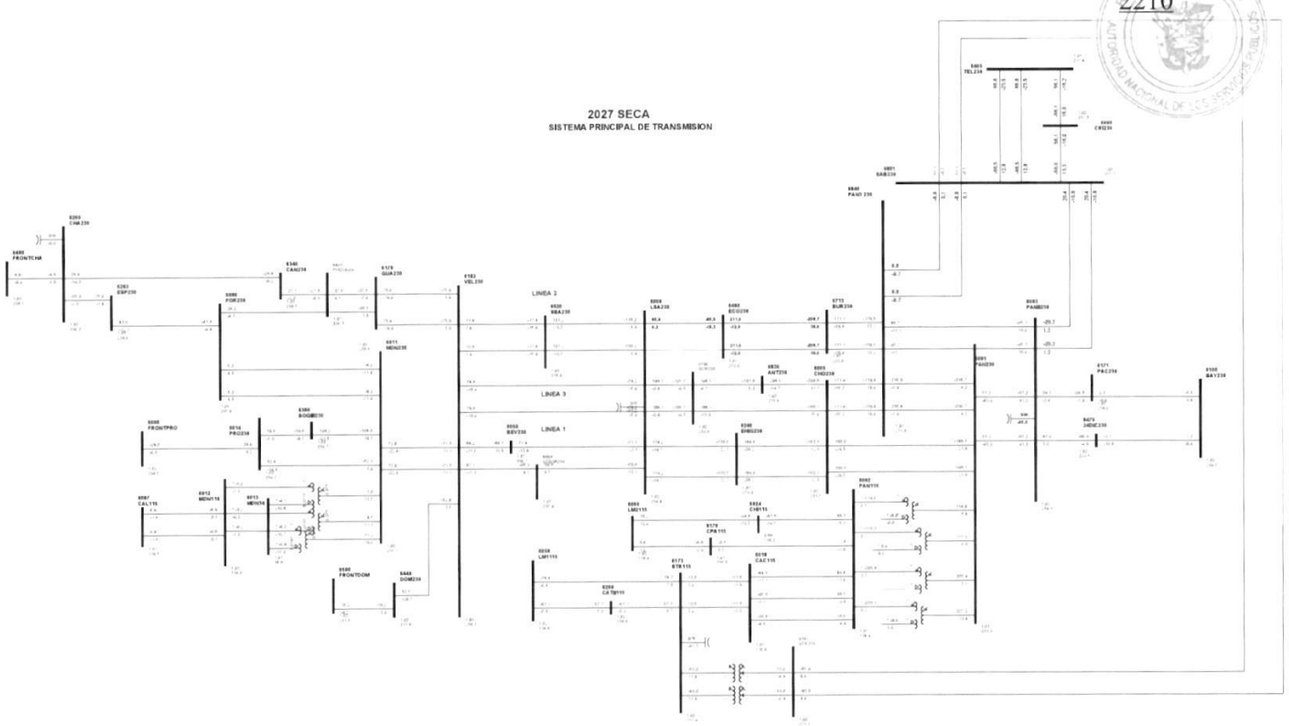

1

Gaceta Oficial Digital
Para verificar la autenticidad de una representación **GO6B05D3E206C39**
en el sitio web www.gacetaoficial.gob.pa/validar-gaceta

C30-6008-6460-3D

2211

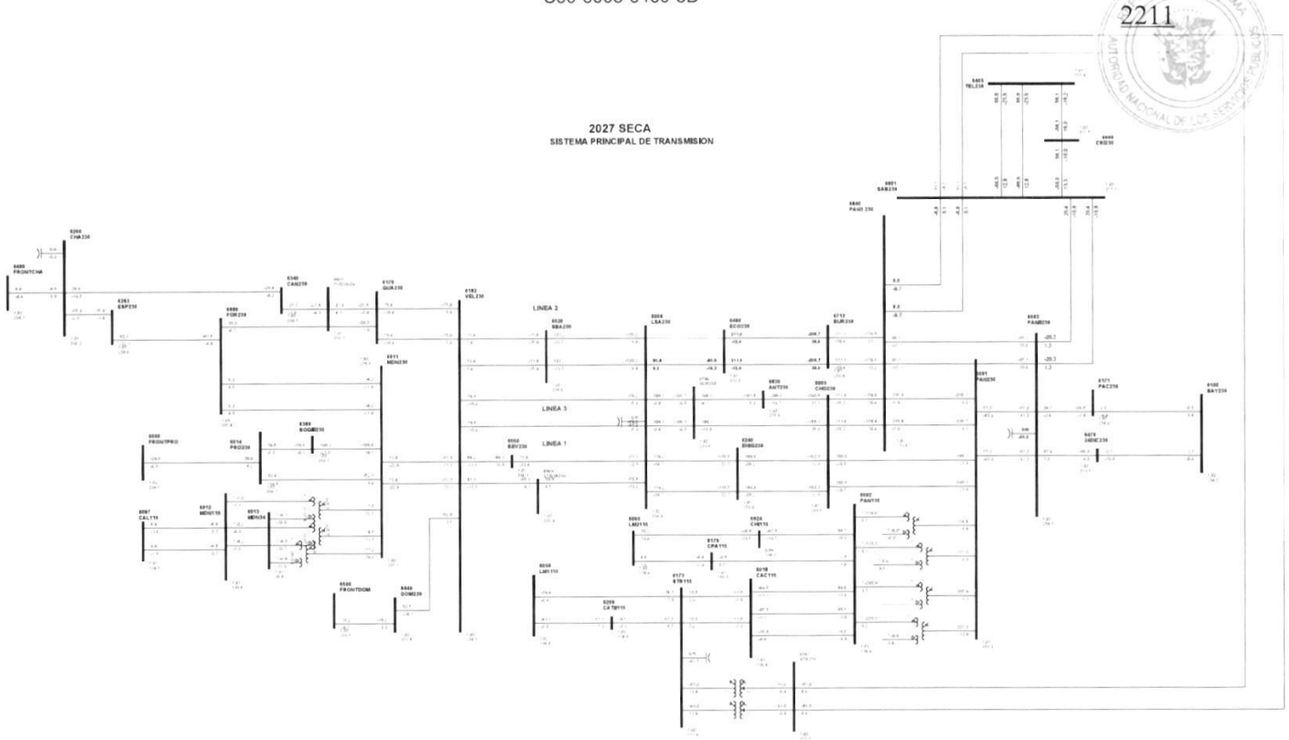

1

Gaceta Oficial Digital
Para verificar la autenticidad de una representación **GO6B05D3E206C39**
en el sitio web www.gacetaoficial.gob.pa/validar-gaceta

C31-6008-6520-4A

2212

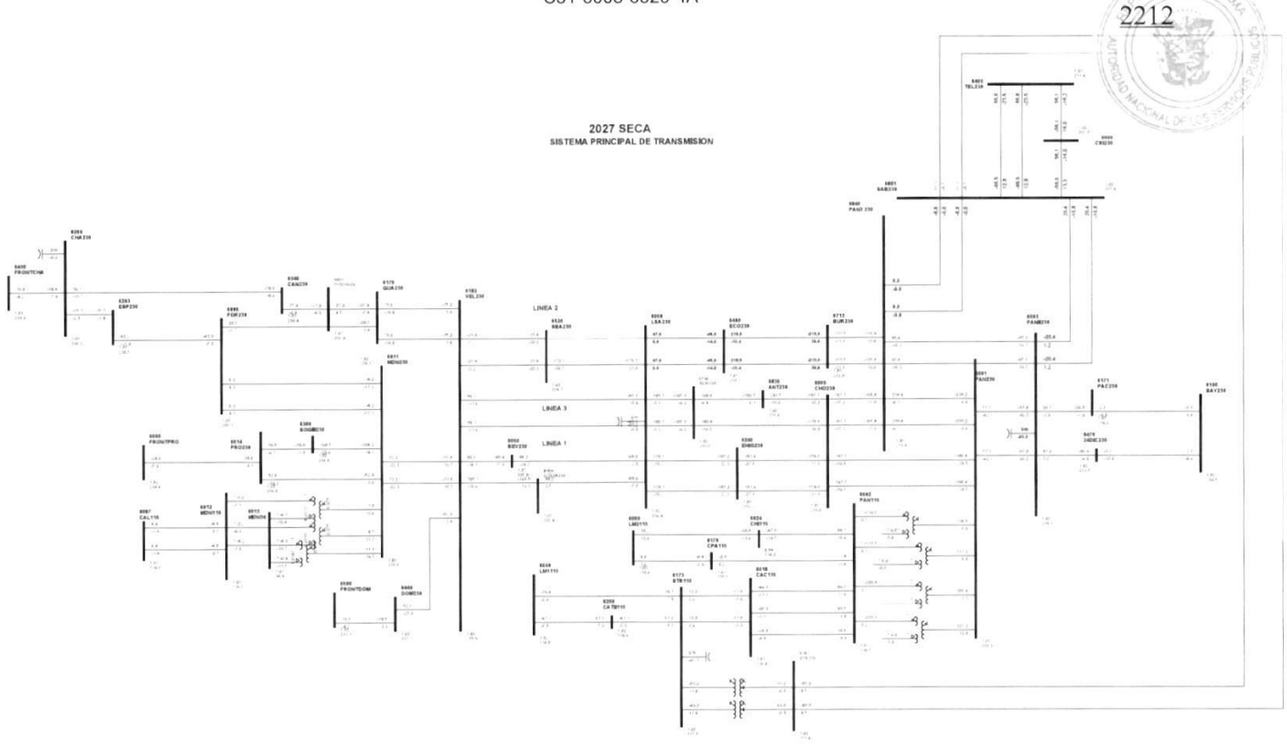

1

Gaceta Oficial Digital
Para verificar la autenticidad de una representación **GO6B05D3E206C39**
en el sitio web www.gacetaoficial.gob.pa/validar-gaceta

C32-6008-6520-5A

2213

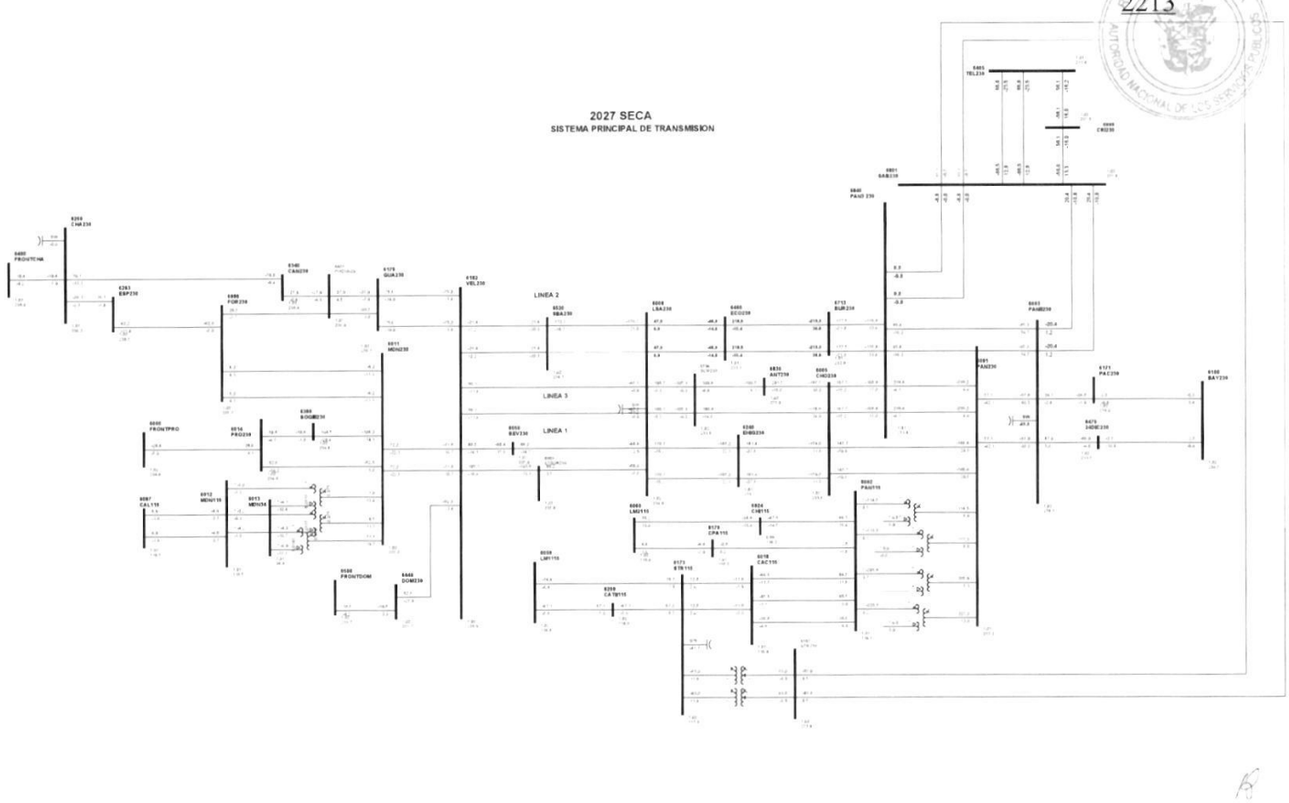

1

Gaceta Oficial Digital
Para verificar la autenticidad de una representación **GO6B05D3E206C39**
en el sitio web www.gacetaoficial.gob.pa/validar-gaceta

C33-6008-6550-6A

2214

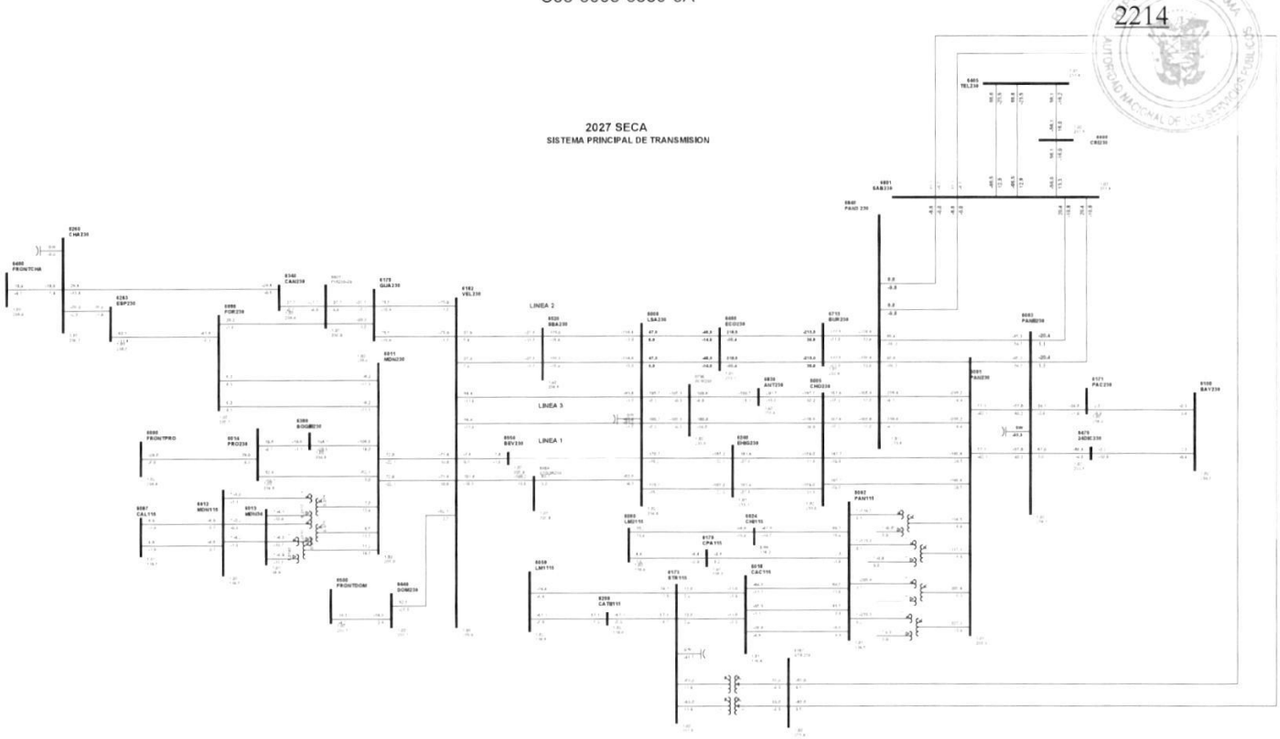

1

Gaceta Oficial Digital
Para verificar la autenticidad de una representación **GO6B05D3E206C39**
en el sitio web www.gacetaoficial.gob.pa/validar-gaceta

C34-6008-6596-0B

2215

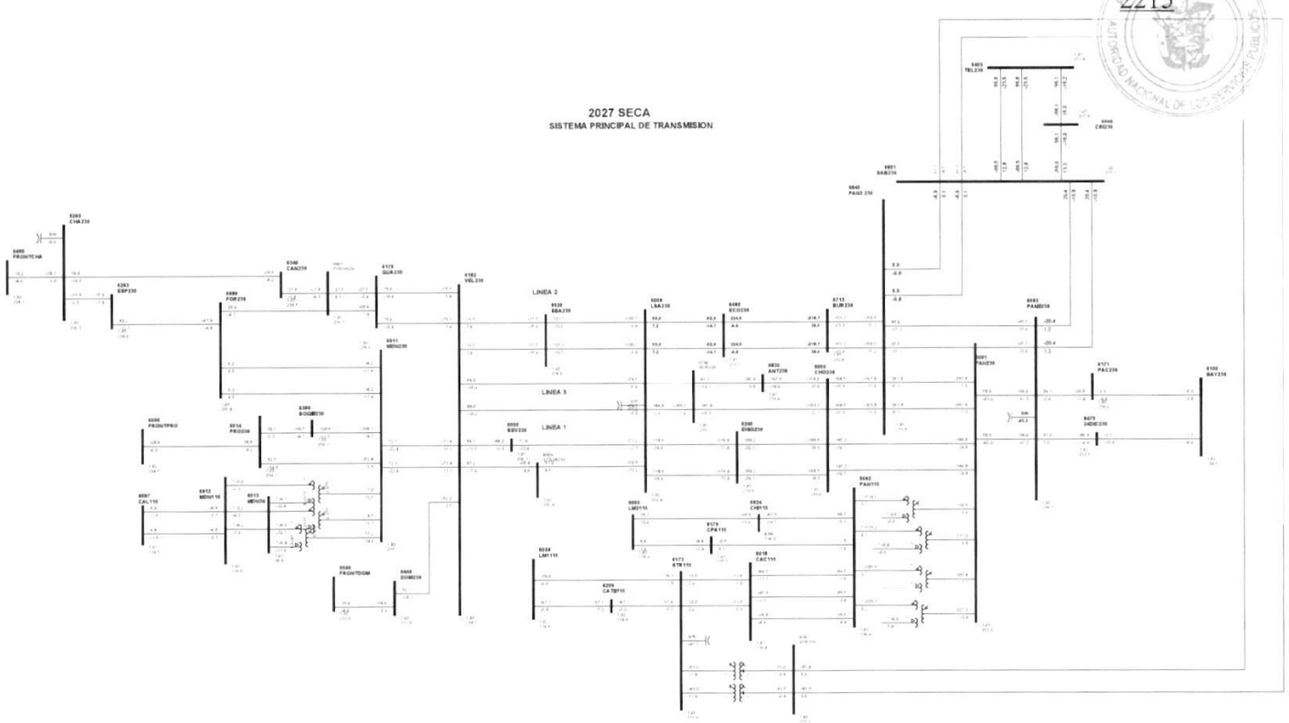

1

Gaceta Oficial Digital
Para verificar la autenticidad de una representación **GO6B05D3E206C39**
en el sitio web www.gacetaoficial.gob.pa/validar-gaceta

C35-6008-6596-9C

2216

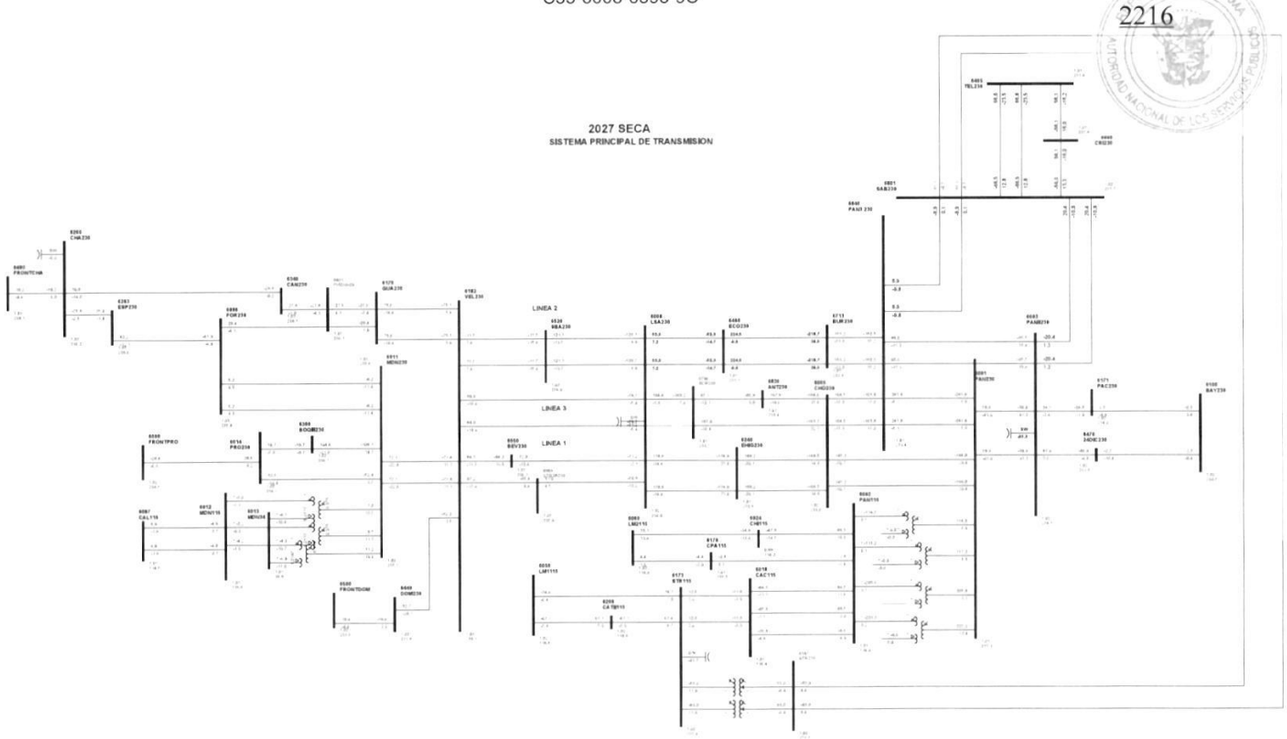

1

Gaceta Oficial Digital
Para verificar la autenticidad de una representación **GO6B05D3E206C39**
en el sitio web www.gacetaoficial.gob.pa/validar-gaceta

C36-6008-6969-5A

2217

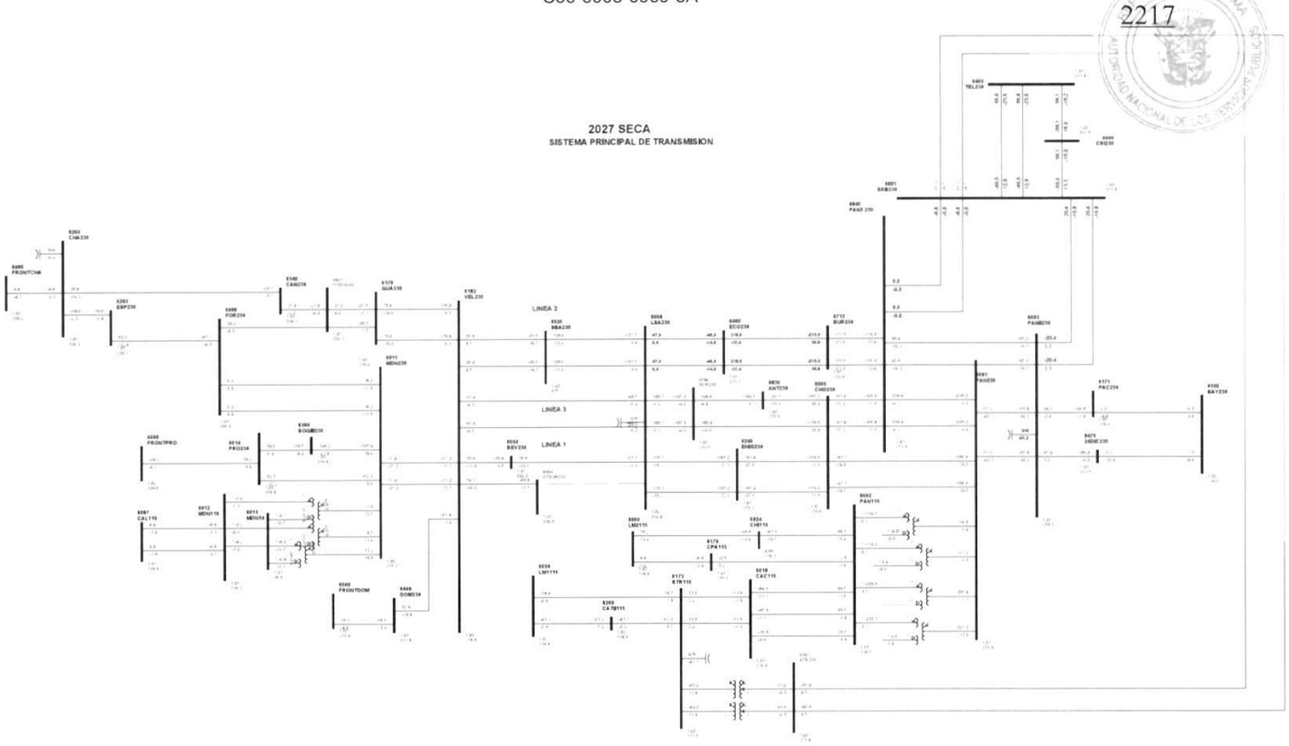

1

Gaceta Oficial Digital
Para verificar la autenticidad de una representación **GO6B05D3E206C39**
en el sitio web www.gacetaoficial.gob.pa/validar-gaceta

C37-6011-6014-39

2218

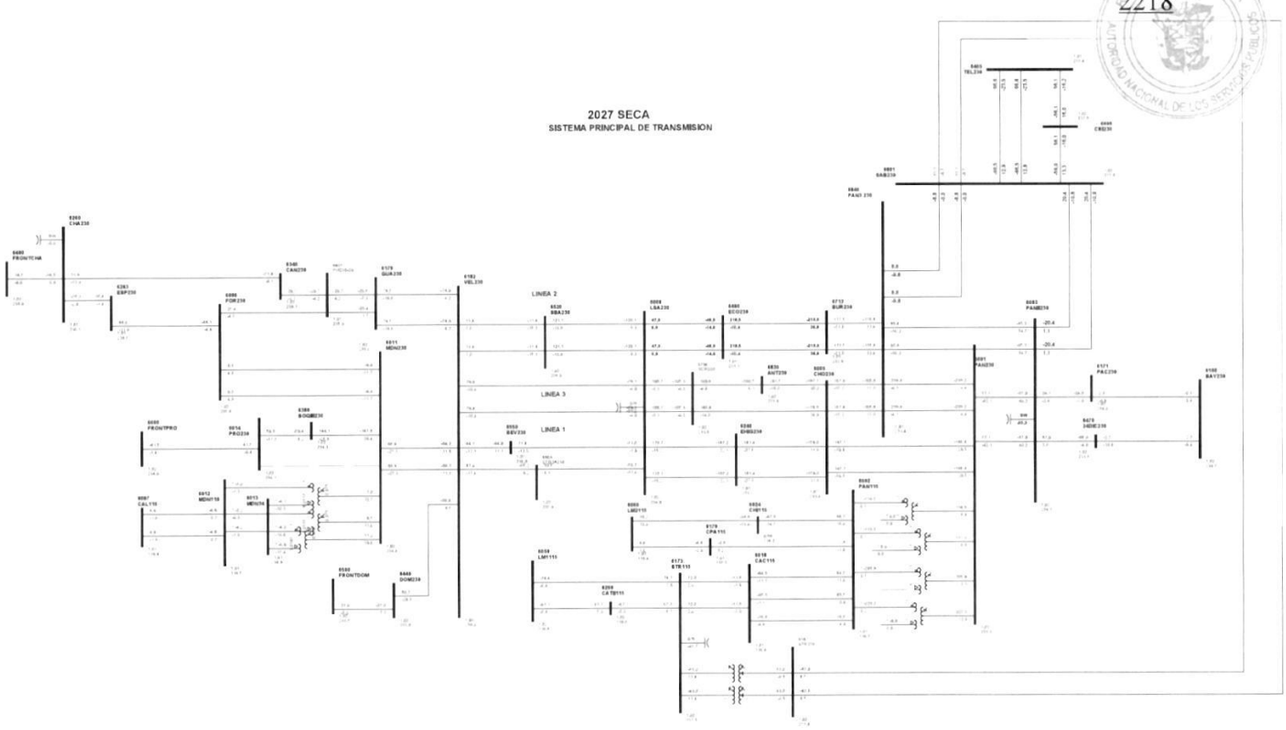

1

Gaceta Oficial Digital
Para verificar la autenticidad de una representación **GO6B05D3E206C39**
en el sitio web www.gacetaoficial.gob.pa/validar-gaceta

C38-6011-6096-7

2219

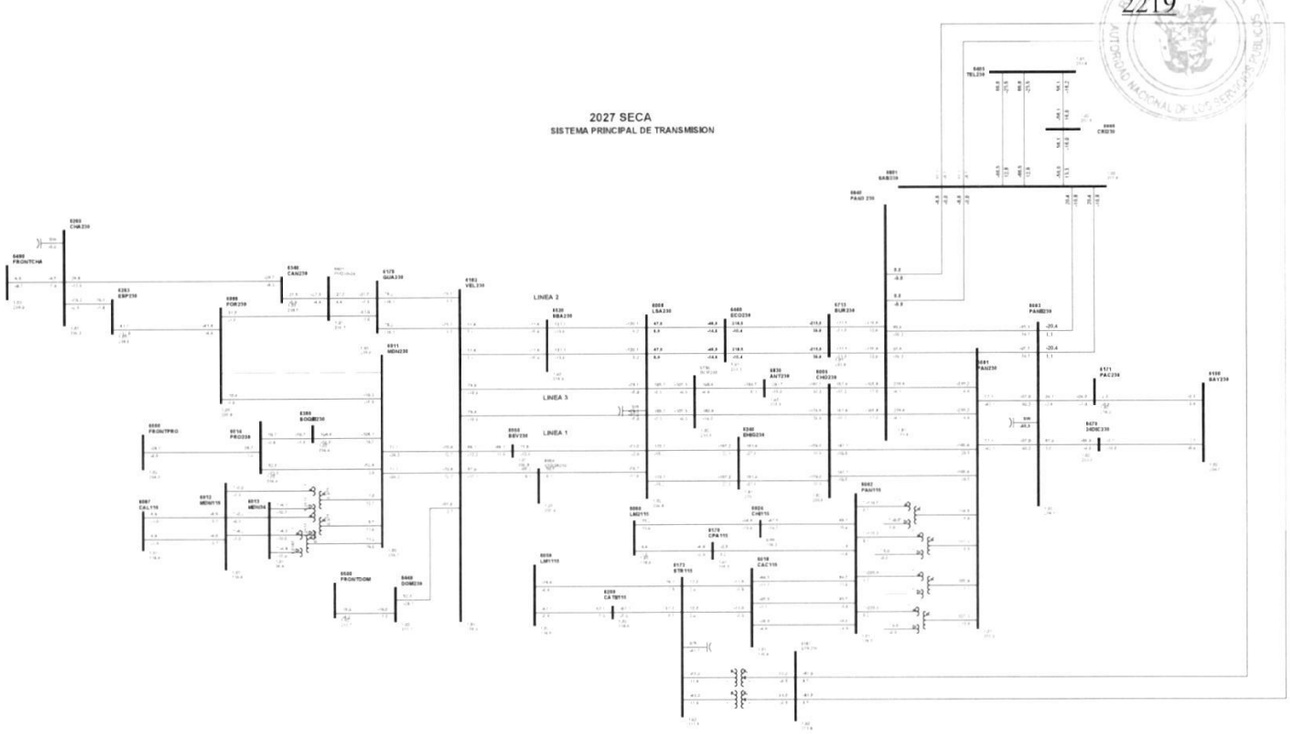

1

Gaceta Oficial Digital
Para verificar la autenticidad de una representación **GO6B05D3E206C39**
en el sitio web www.gacetaoficial.gob.pa/validar-gaceta

C39-6011-6096-8

2220

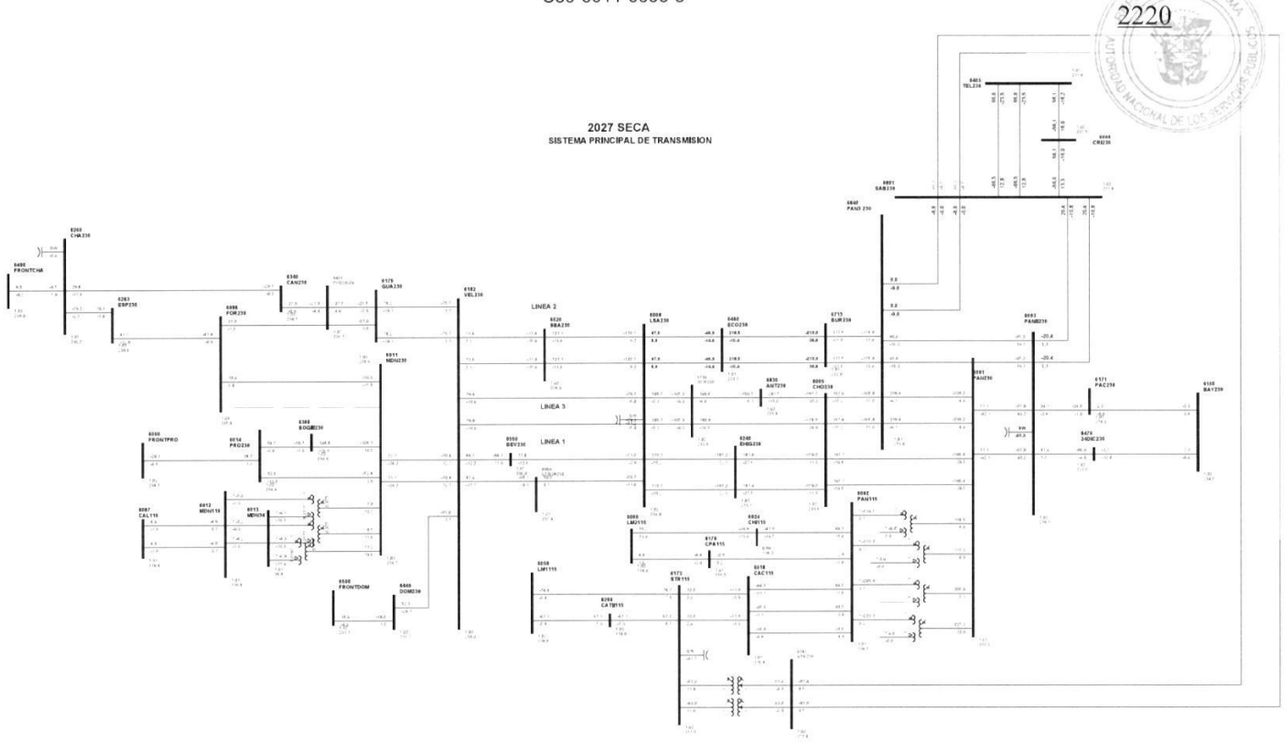

1

Gaceta Oficial Digital
Para verificar la autenticidad de una representación **GO6B05D3E206C39**
en el sitio web www.gacetaoficial.gob.pa/validar-gaceta

C40-6011-6182-5C

2221

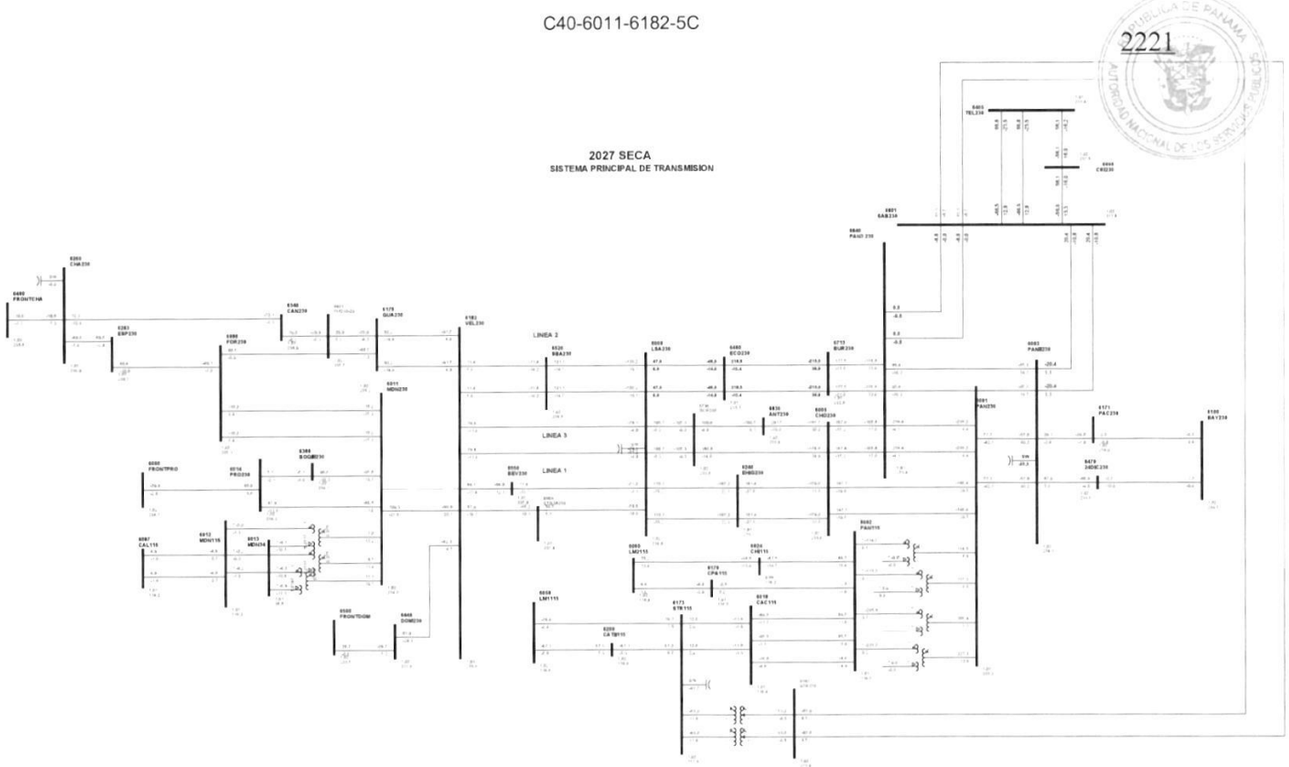

1

Gaceta Oficial Digital
Para verificar la autenticidad de una representación **GO6B05D3E206C39**
en el sitio web www.gacetaoficial.gob.pa/validar-gaceta

C41-6011-6182-6C

2222

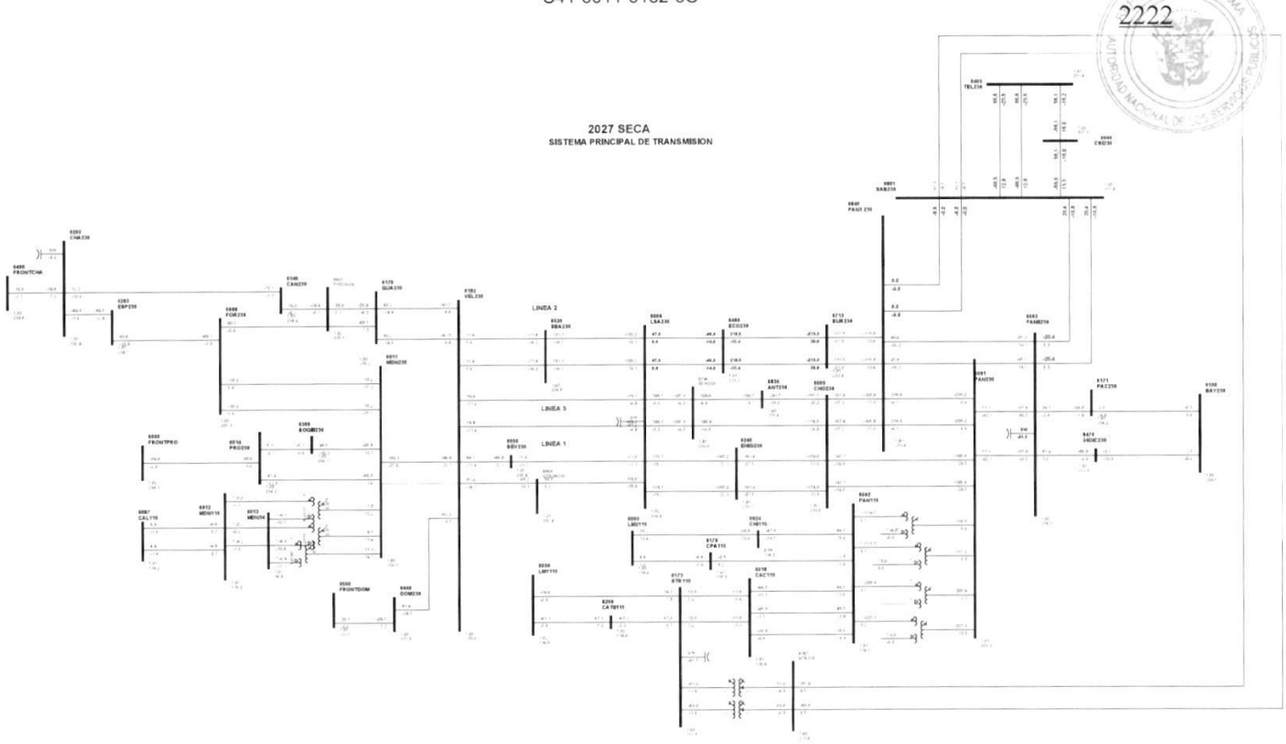

1

Gaceta Oficial Digital
Para verificar la autenticidad de una representación **GO6B05D3E206C39**
en el sitio web www.gacetaoficial.gob.pa/validar-gaceta

C42-6011-6380-9A

2223

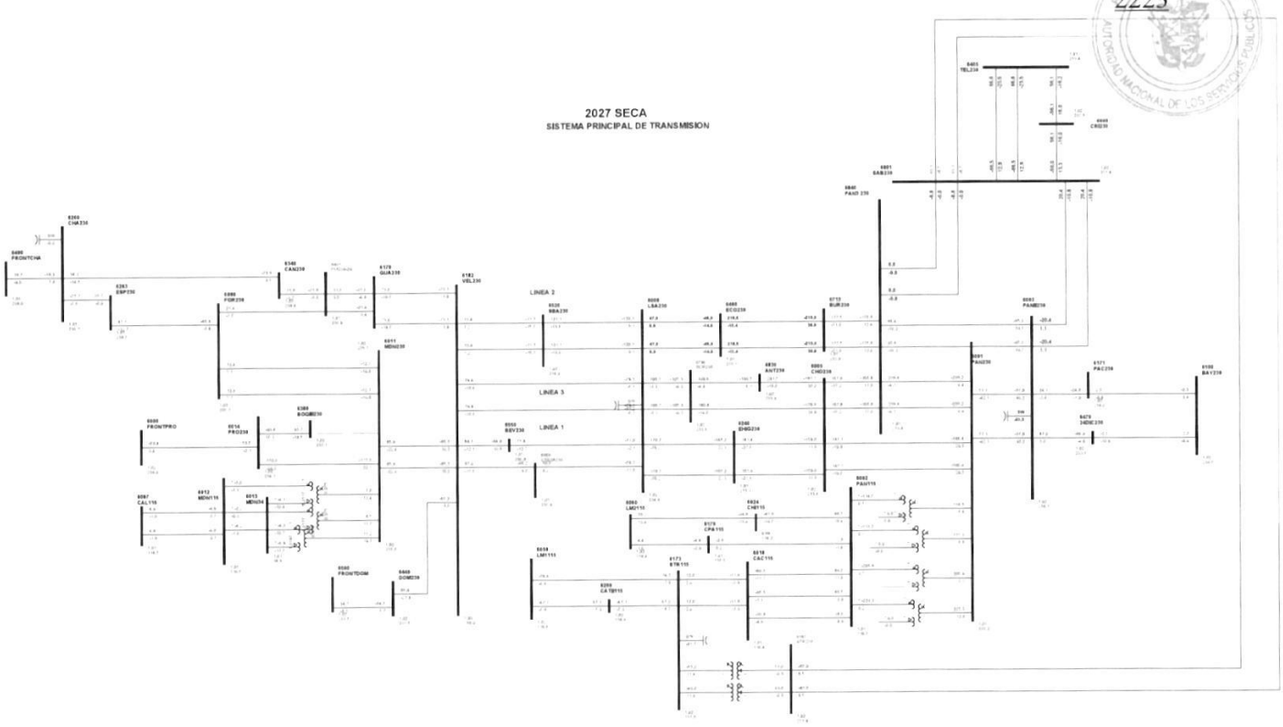

1

Gaceta Oficial Digital
Para verificar la autenticidad de una representación **GO6B05D3E206C39**
en el sitio web www.gacetaoficial.gob.pa/validar-gaceta

C43-6012-6087-15

2224

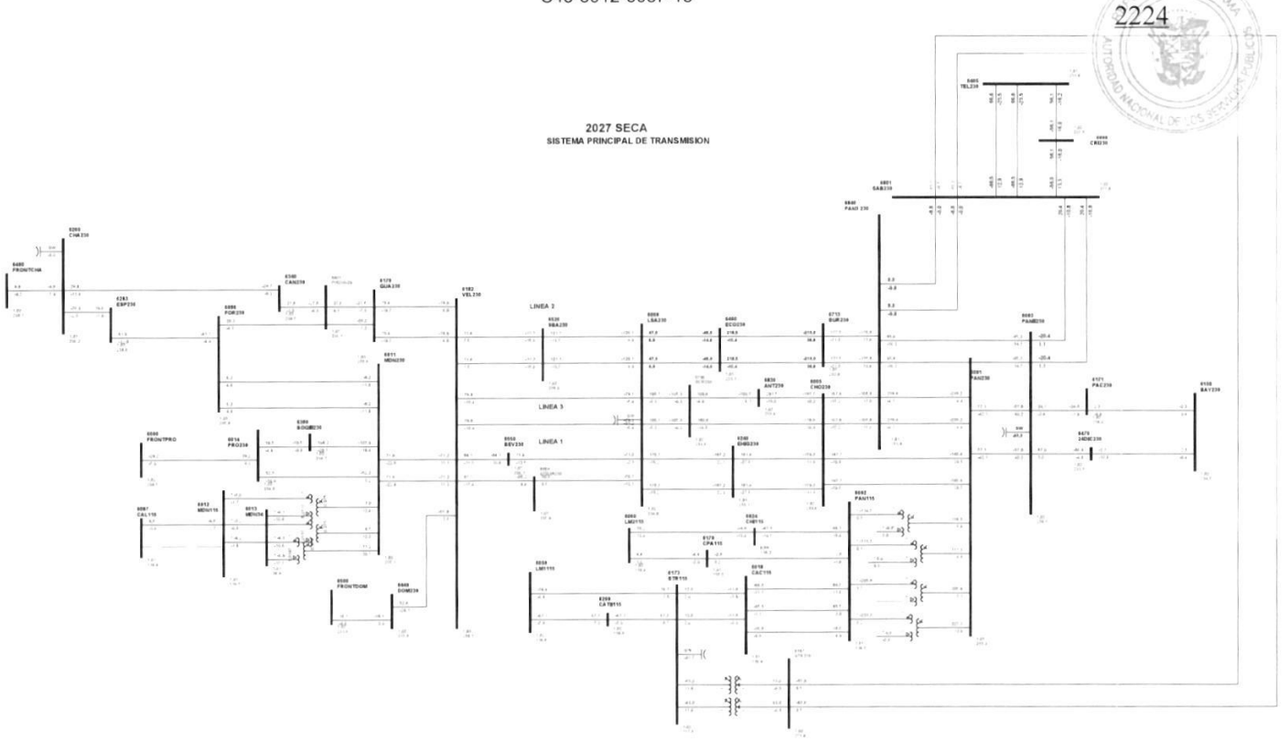

1

Gaceta Oficial Digital
Para verificar la autenticidad de una representación **GO6B05D3E206C39**
en el sitio web www.gacetaoficial.gob.pa/validar-gaceta

C44-6012-6087-16

2225

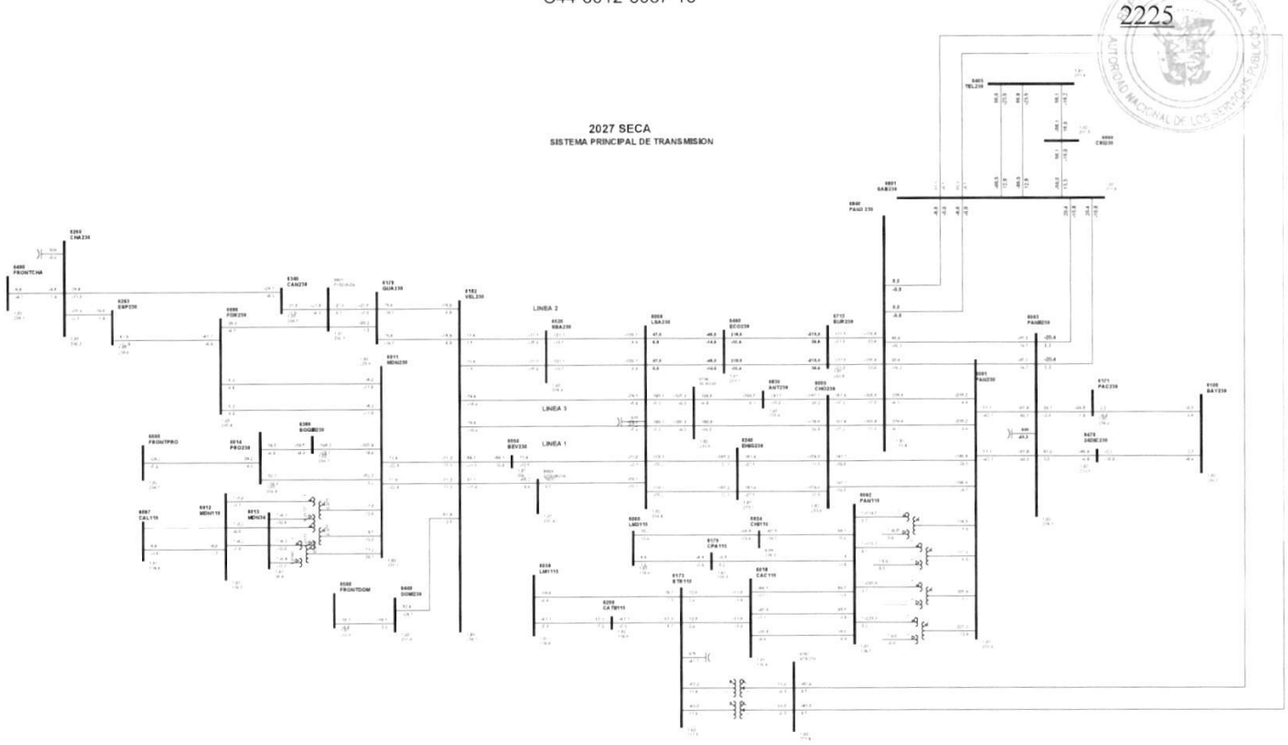

1

Gaceta Oficial Digital
Para verificar la autenticidad de una representación **GO6B05D3E206C39**
en el sitio web www.gacetaoficial.gob.pa/validar-gaceta

C45-6014-6380-9B

2226

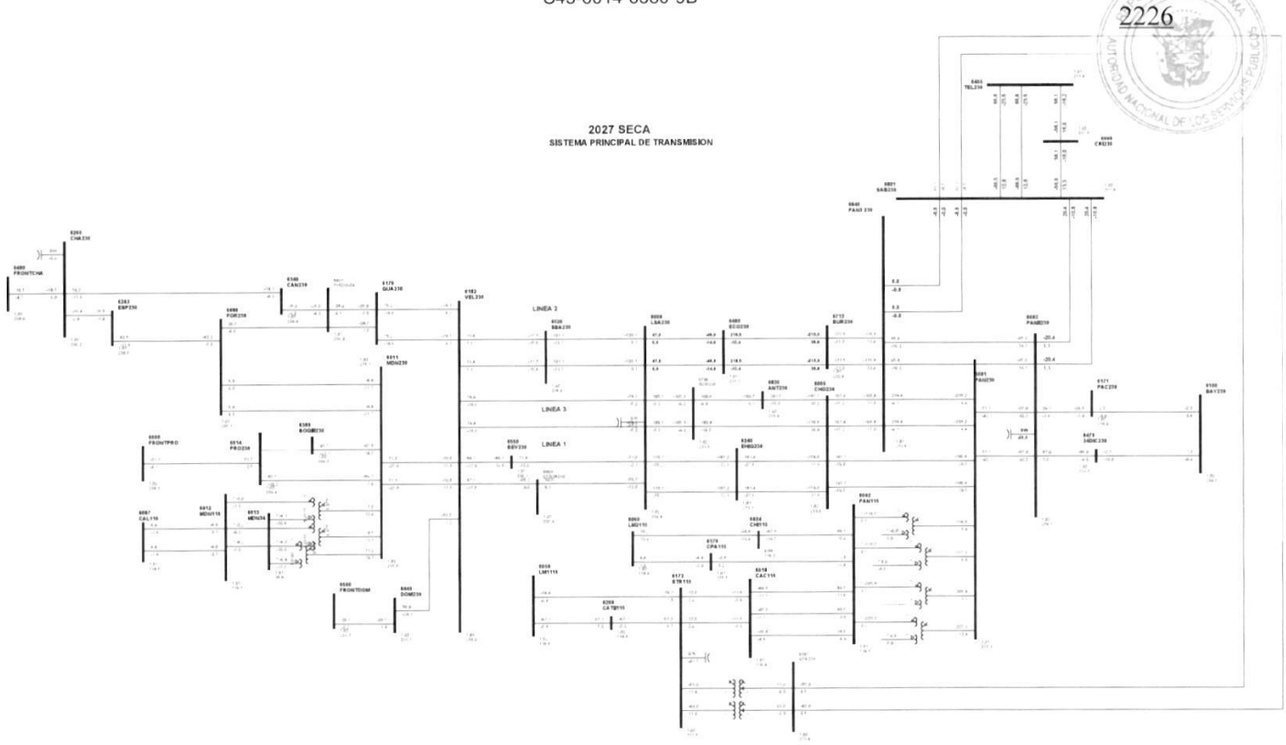

1

Gaceta Oficial Digital
Para verificar la autenticidad de una representación **GO6B05D3E206C39**
en el sitio web www.gacetaoficial.gob.pa/validar-gaceta

C46-6015-6298-25

2227

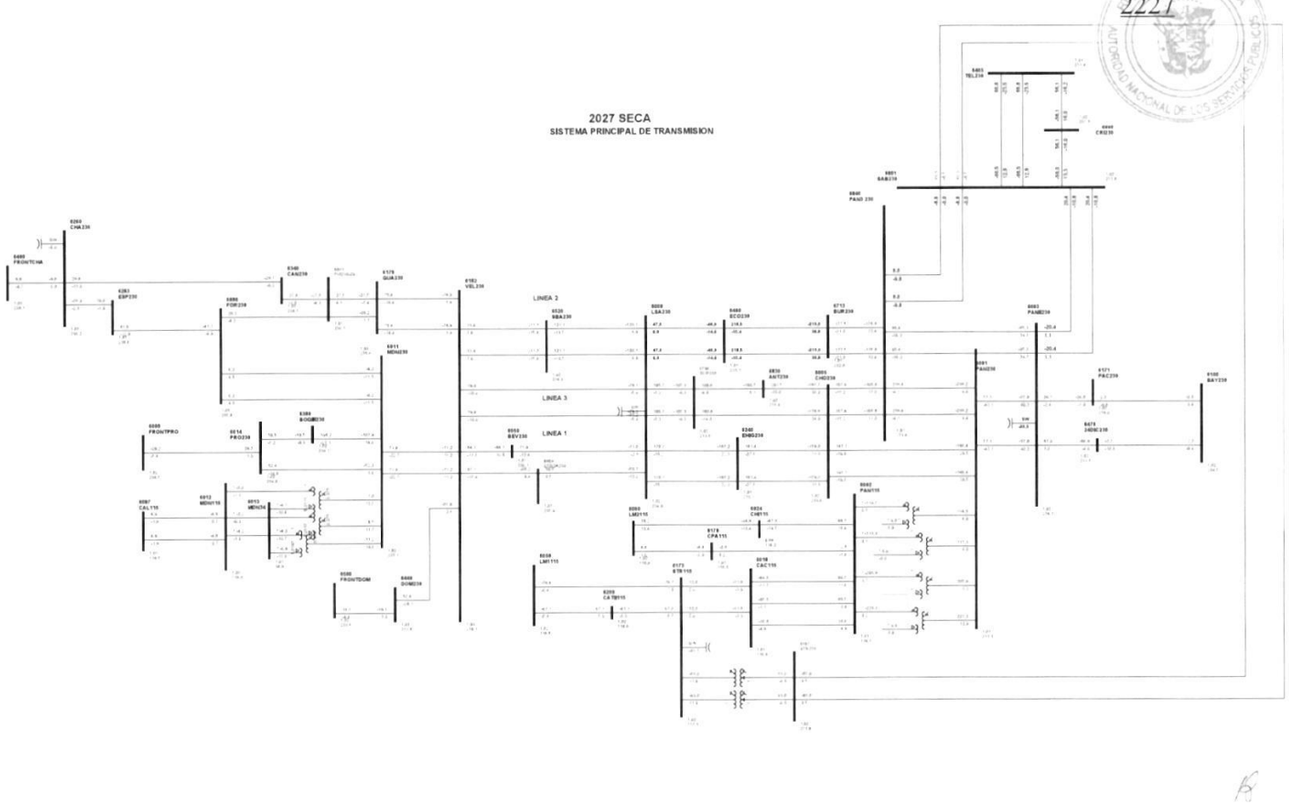

1

Gaceta Oficial Digital
Para verificar la autenticidad de una representación **GO6B05D3E206C39**
en el sitio web www.gacetaoficial.gob.pa/validar-gaceta

C47-6018-6032-8A

2228

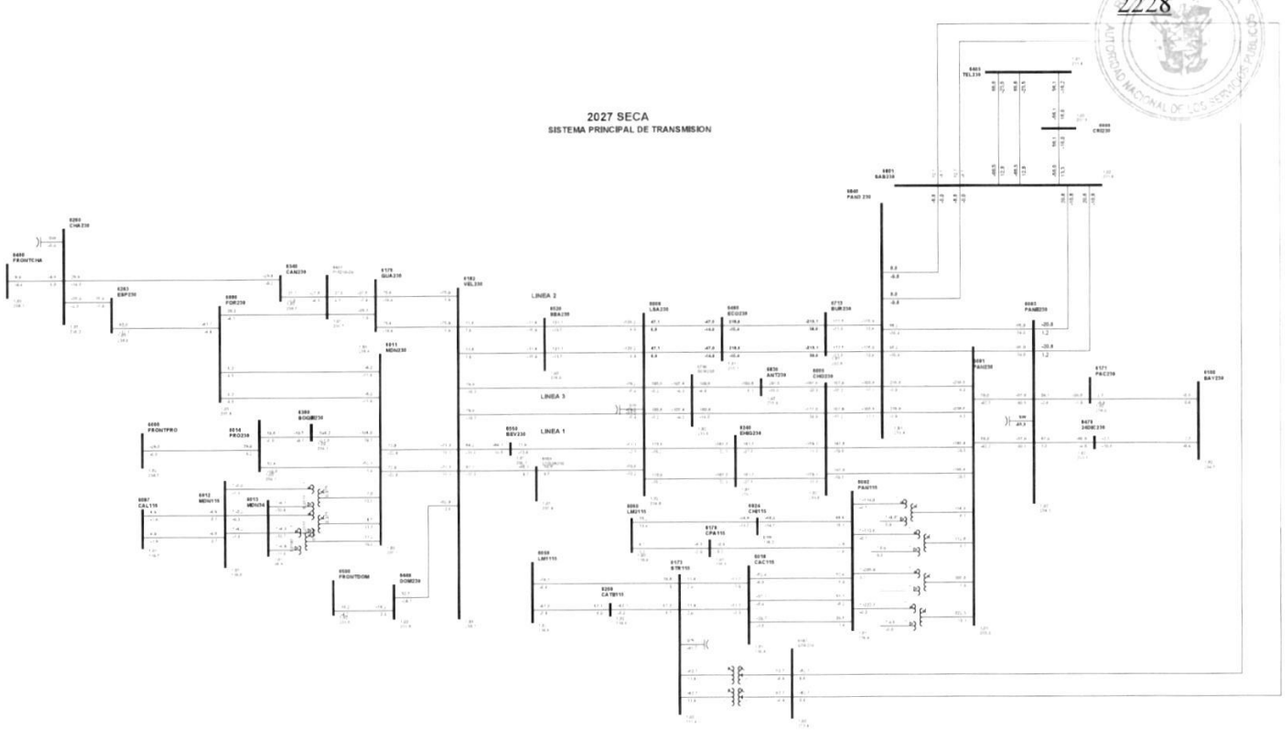

1

Gaceta Oficial Digital
Para verificar la autenticidad de una representación **GO6B05D3E206C39**
en el sitio web www.gacetaoficial.gob.pa/validar-gaceta

C48-6018-6173-1A

2229

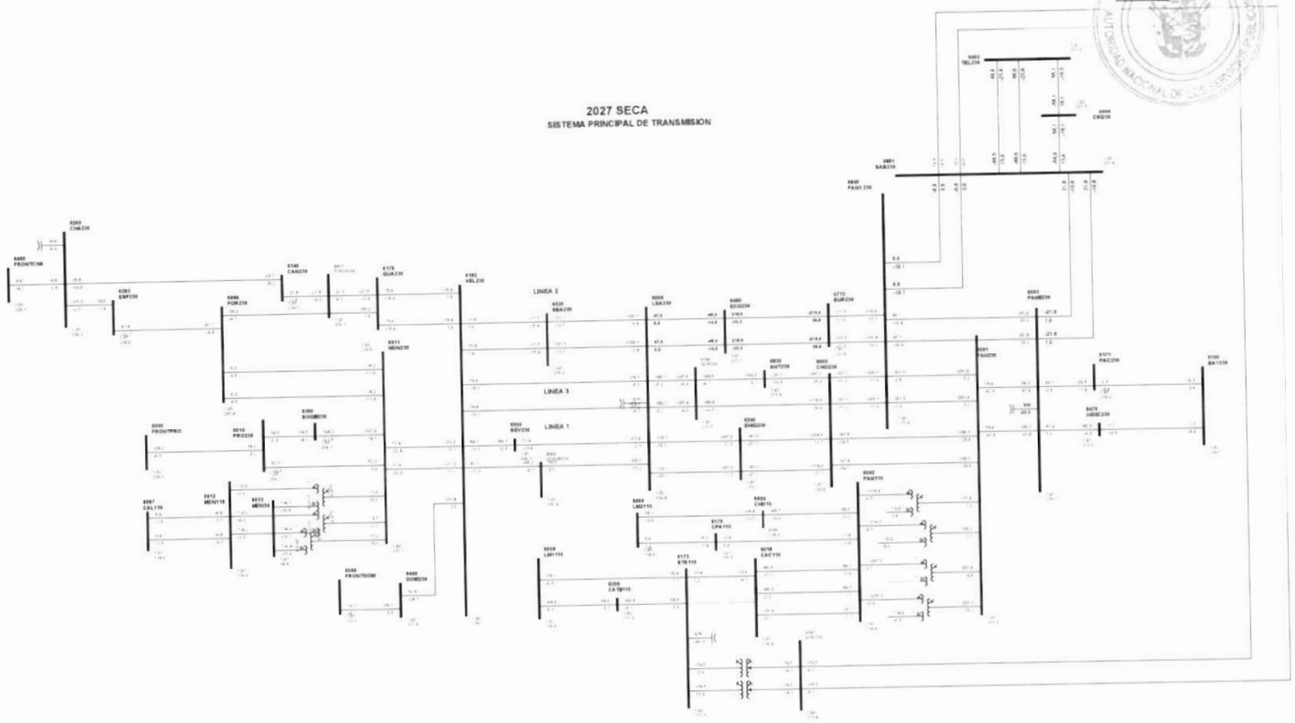

1

Gaceta Oficial Digital
Para verificar la autenticidad de una representación **GO6B05D3E206C39**
en el sitio web www.gacetaoficial.gob.pa/validar-gaceta

C49-6018-6173-2A

2230

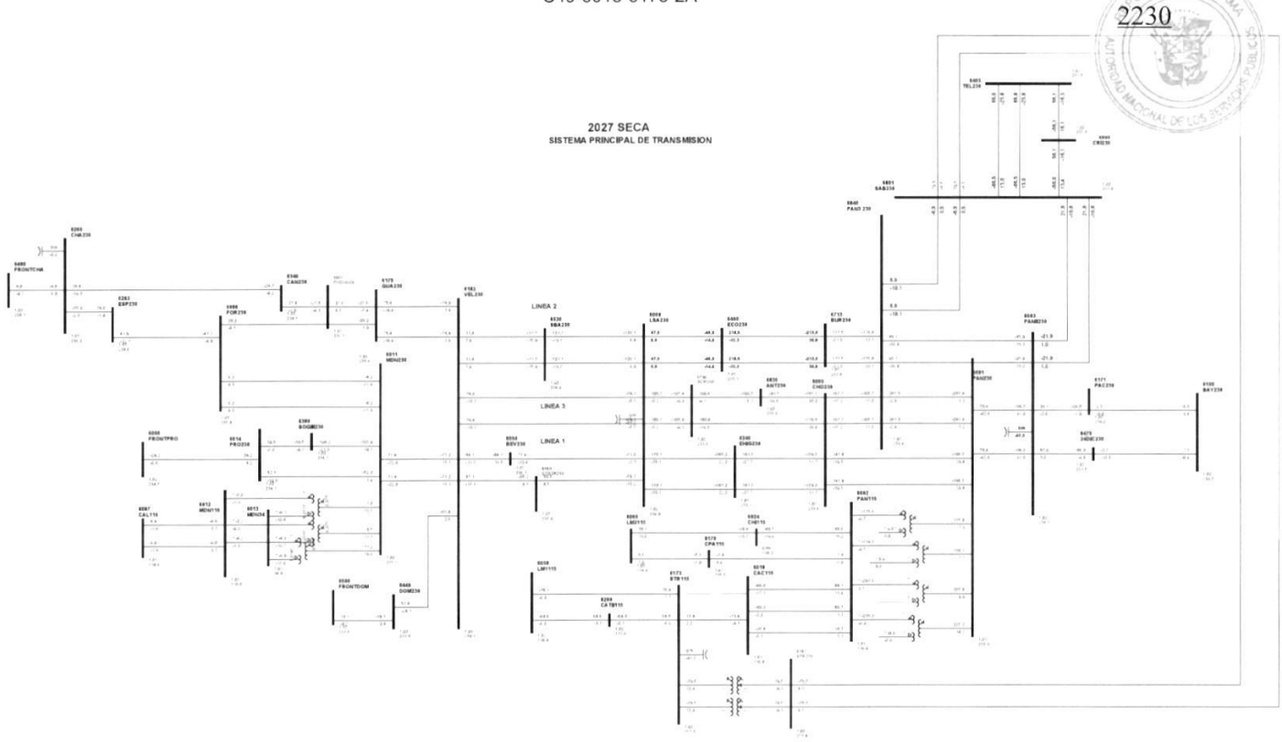

1

Gaceta Oficial Digital
Para verificar la autenticidad de una representación **GO6B05D3E206C39**
en el sitio web www.gacetaoficial.gob.pa/validar-gaceta

C50-6024-6060-3B

2231

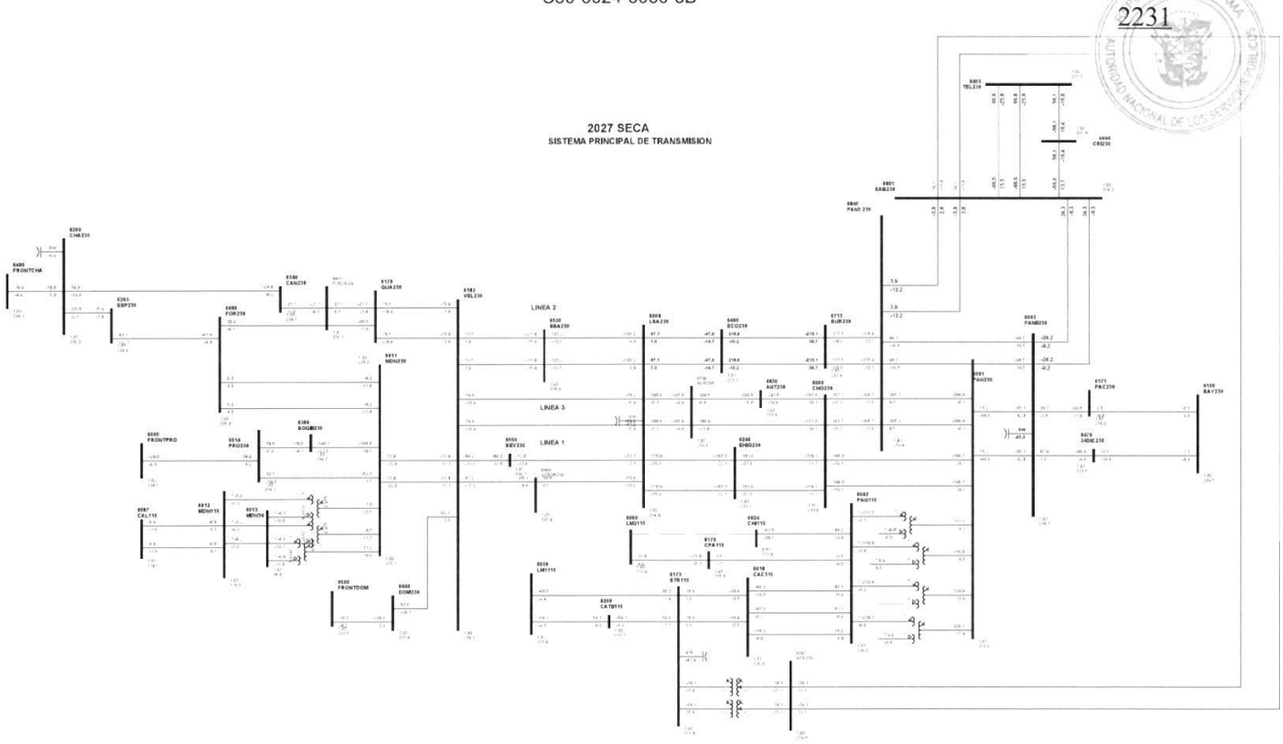

1

Gaceta Oficial Digital
Para verificar la autenticidad de una representación **GO6B05D3E206C39**
en el sitio web www.gacetaoficial.gob.pa/validar-gaceta

C51-6059-6173-2B

2232

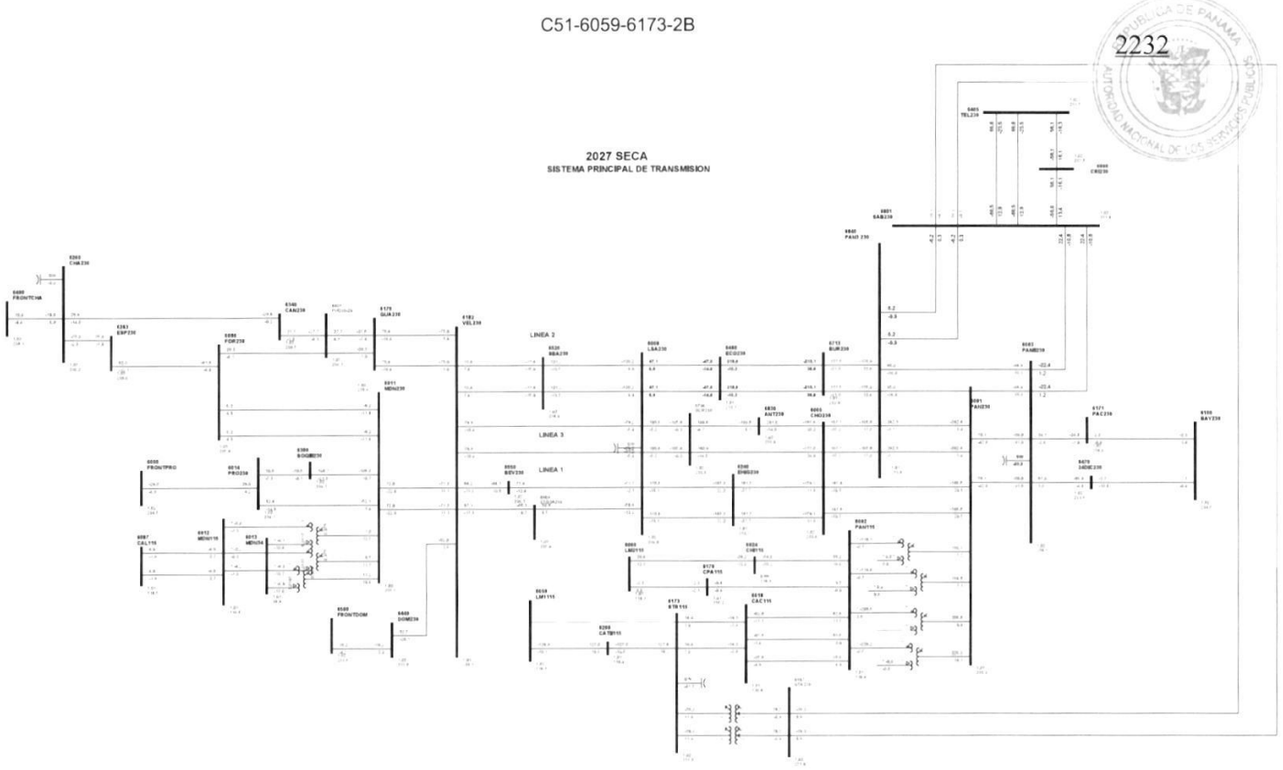

1

Gaceta Oficial Digital
Para verificar la autenticidad de una representación **GO6B05D3E206C39**
en el sitio web www.gacetaoficial.gob.pa/validar-gaceta

C52-6059-6290-1C

2233

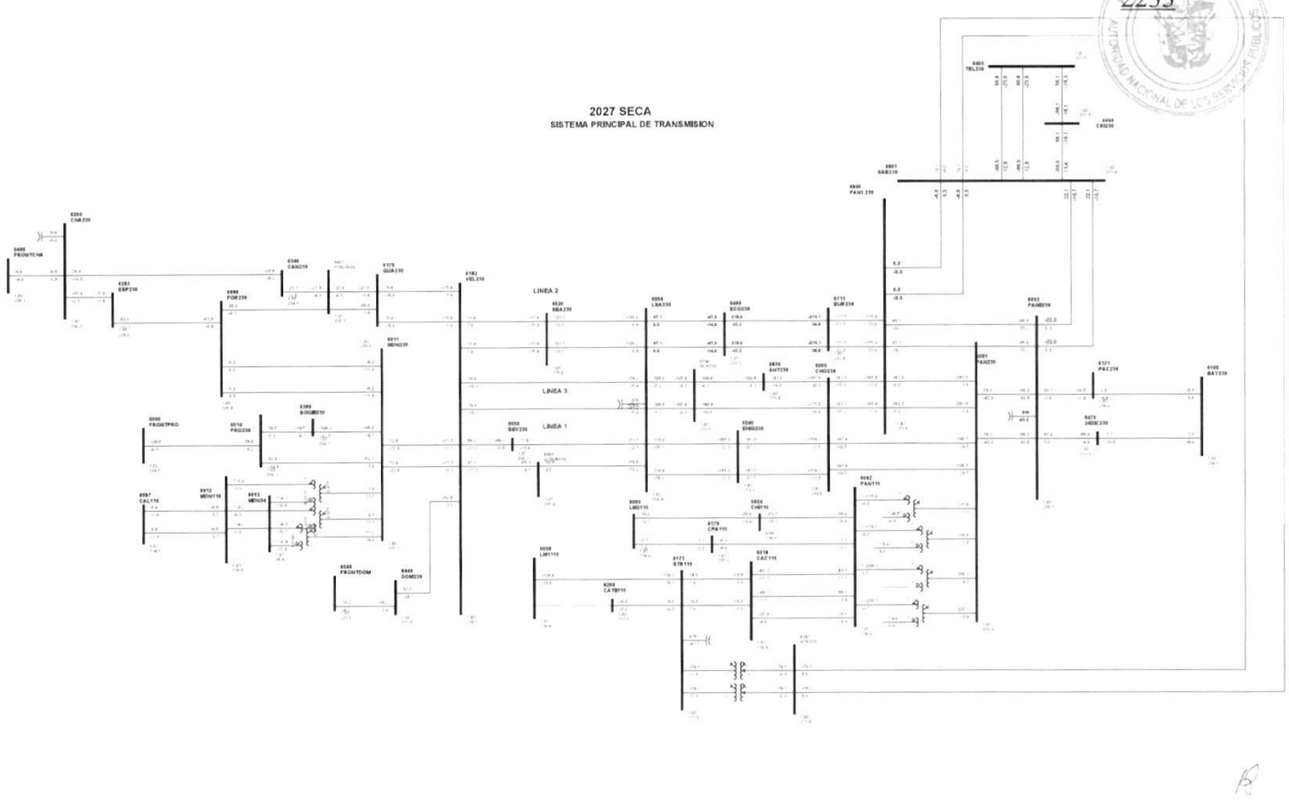

1

Gaceta Oficial Digital
Para verificar la autenticidad de una representación **GO6B05D3E206C39**
en el sitio web www.gacetaoficial.gob.pa/validar-gaceta

C53-6060-6170-4B

2234

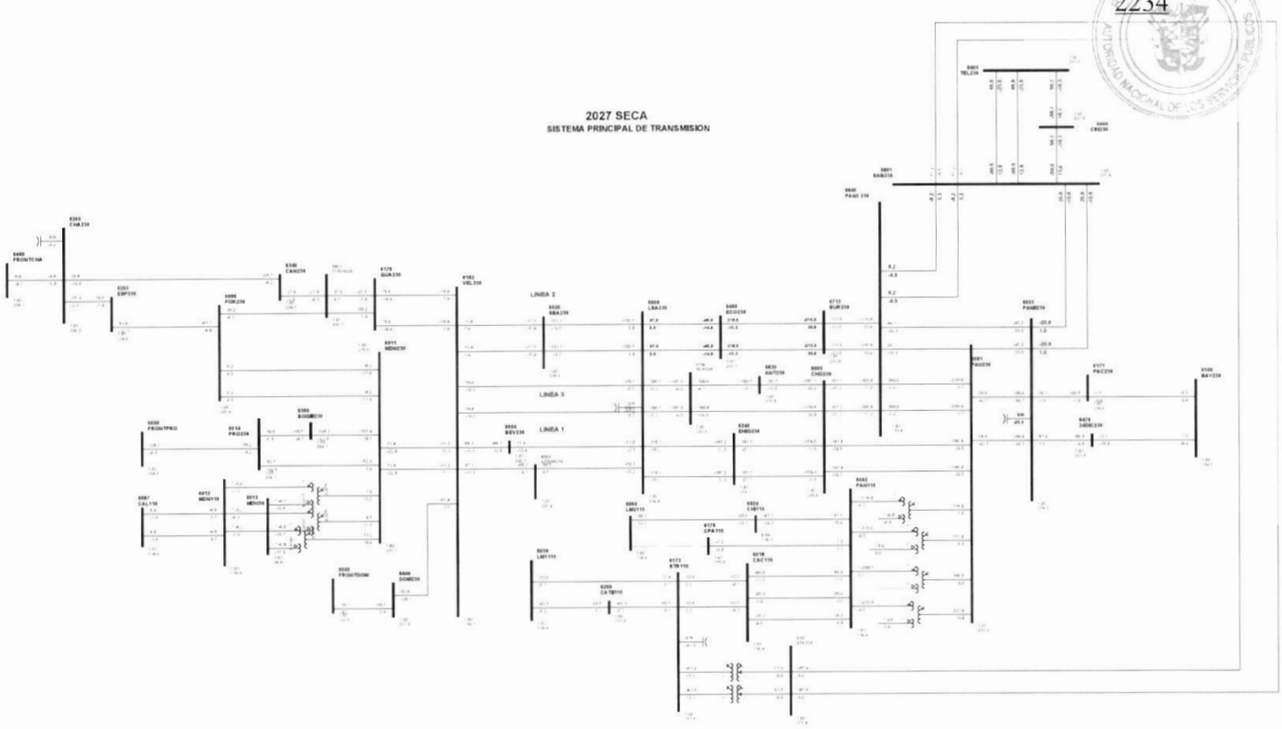

1

Gaceta Oficial Digital
Para verificar la autenticidad de una representación **GO6B05D3E206C39**
en el sitio web www.gacetaoficial.gob.pa/validar-gaceta

C54-6096-6179-18

2235

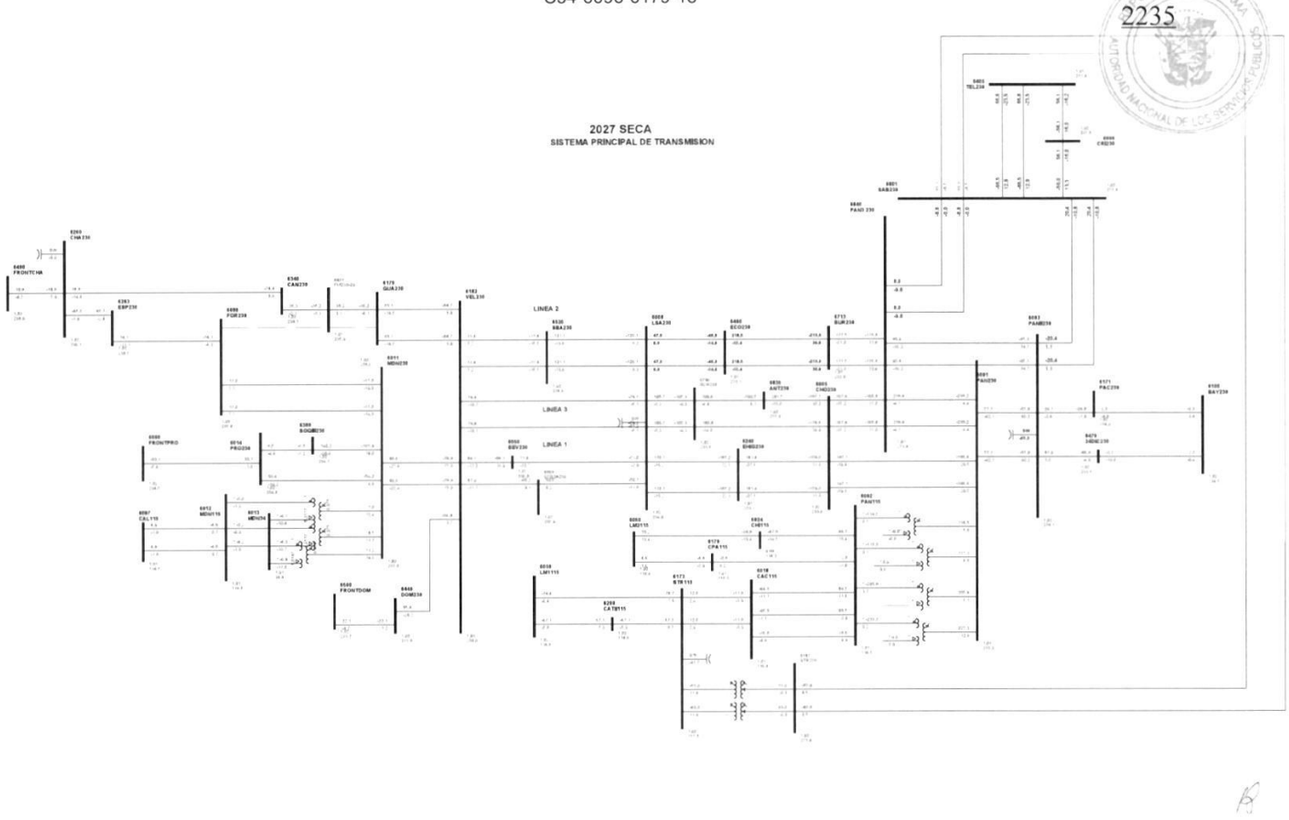

1

Gaceta Oficial Digital
Para verificar la autenticidad de una representación **GO6B05D3E206C39**
en el sitio web www.gacetaoficial.gob.pa/validar-gaceta

C55-6096-6263-0A

2236

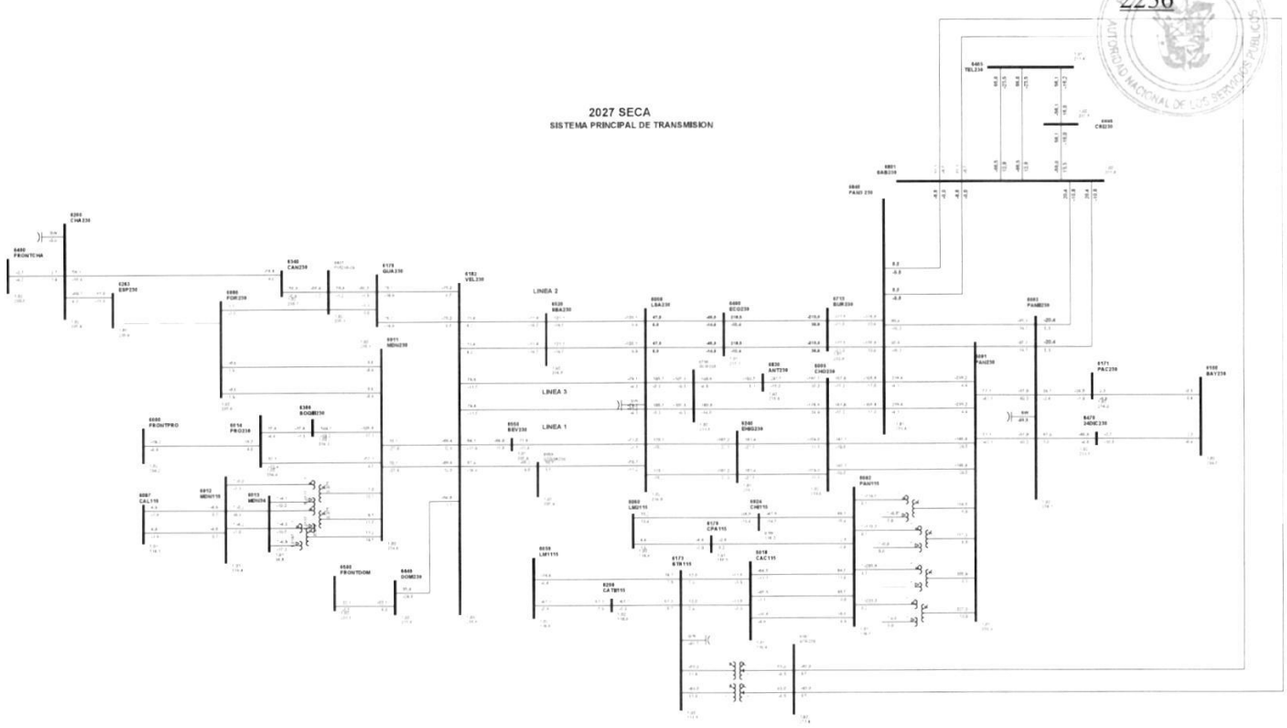

1

Gaceta Oficial Digital
Para verificar la autenticidad de una representación **GO6B05D3E206C39**
en el sitio web www.gacetaoficial.gob.pa/validar-gaceta

C56-6100-6171-1A

2237

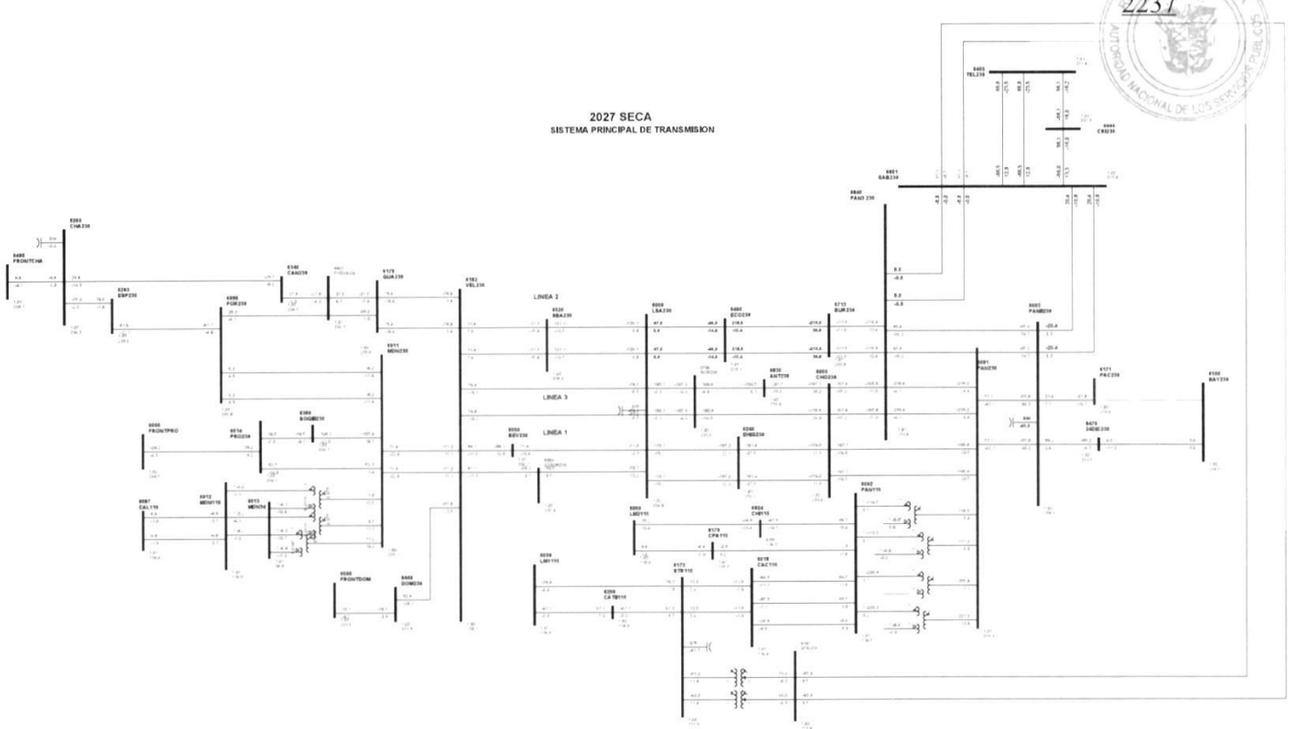

1

Gaceta Oficial Digital
Para verificar la autenticidad de una representación **GO6B05D3E206C39**
en el sitio web www.gacetaoficial.gob.pa/validar-gaceta

C57-6100-6470-2A

2238

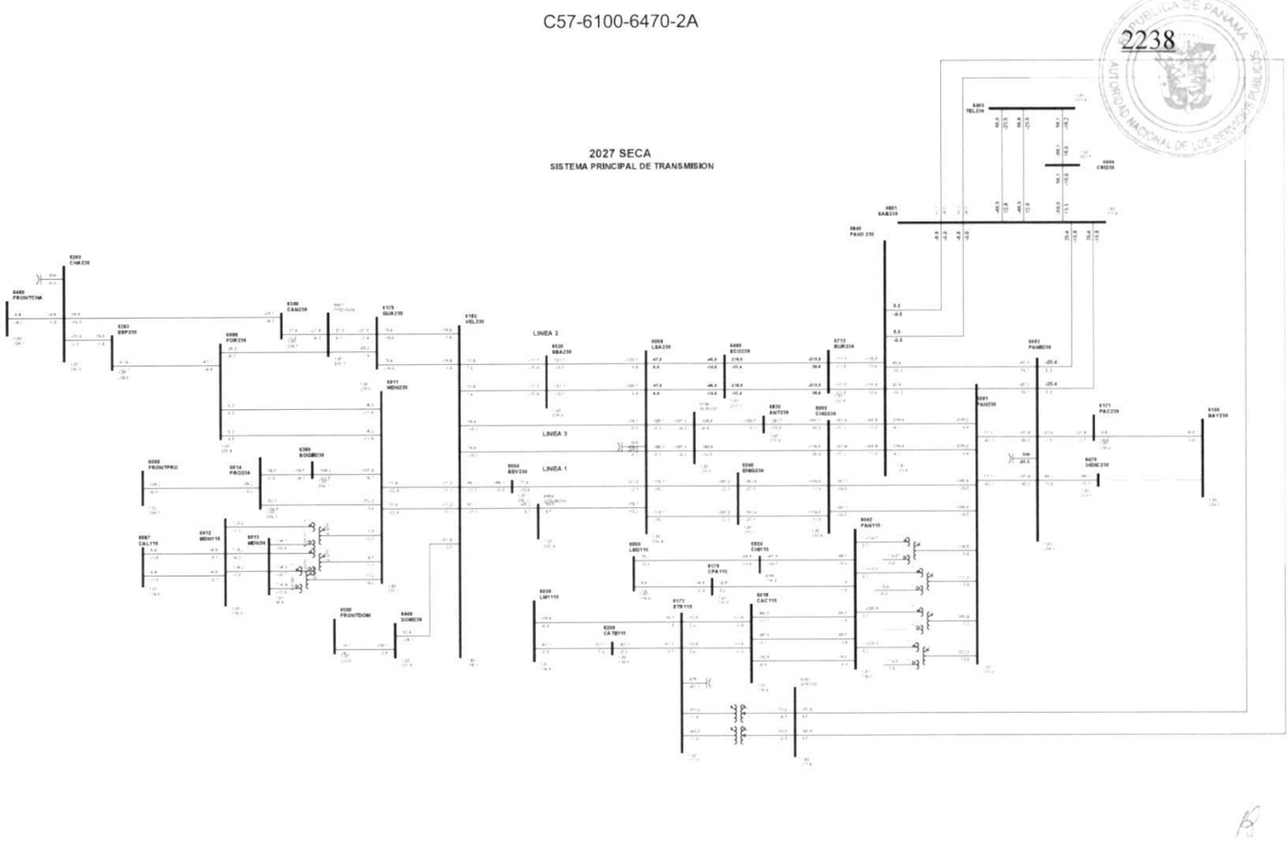

1

Gaceta Oficial Digital
Para verificar la autenticidad de una representación **GO6B05D3E206C39**
en el sitio web www.gacetaoficial.gob.pa/validar-gaceta

C58-6167-6801-1

2239

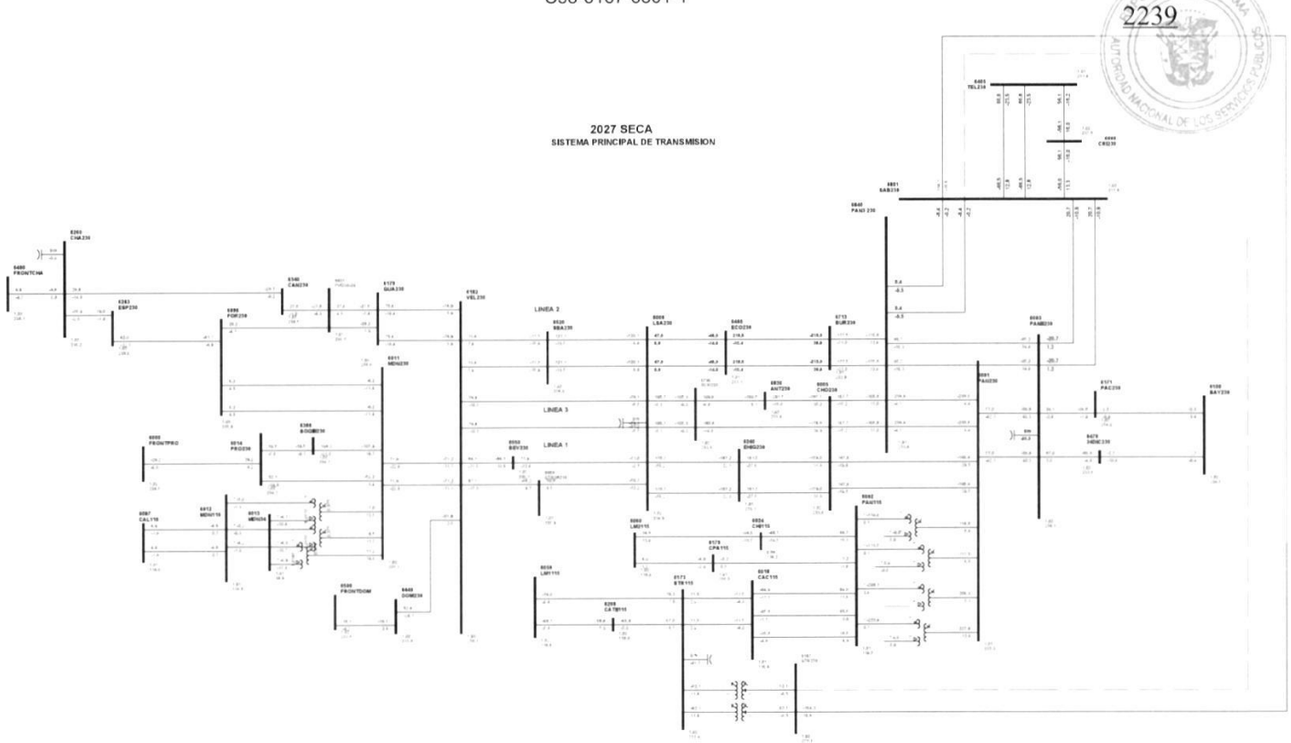

1

Gaceta Oficial Digital
Para verificar la autenticidad de una representación **GO6B05D3E206C39**
en el sitio web www.gacetaoficial.gob.pa/validar-gaceta

C59-6167-6801-2

2240

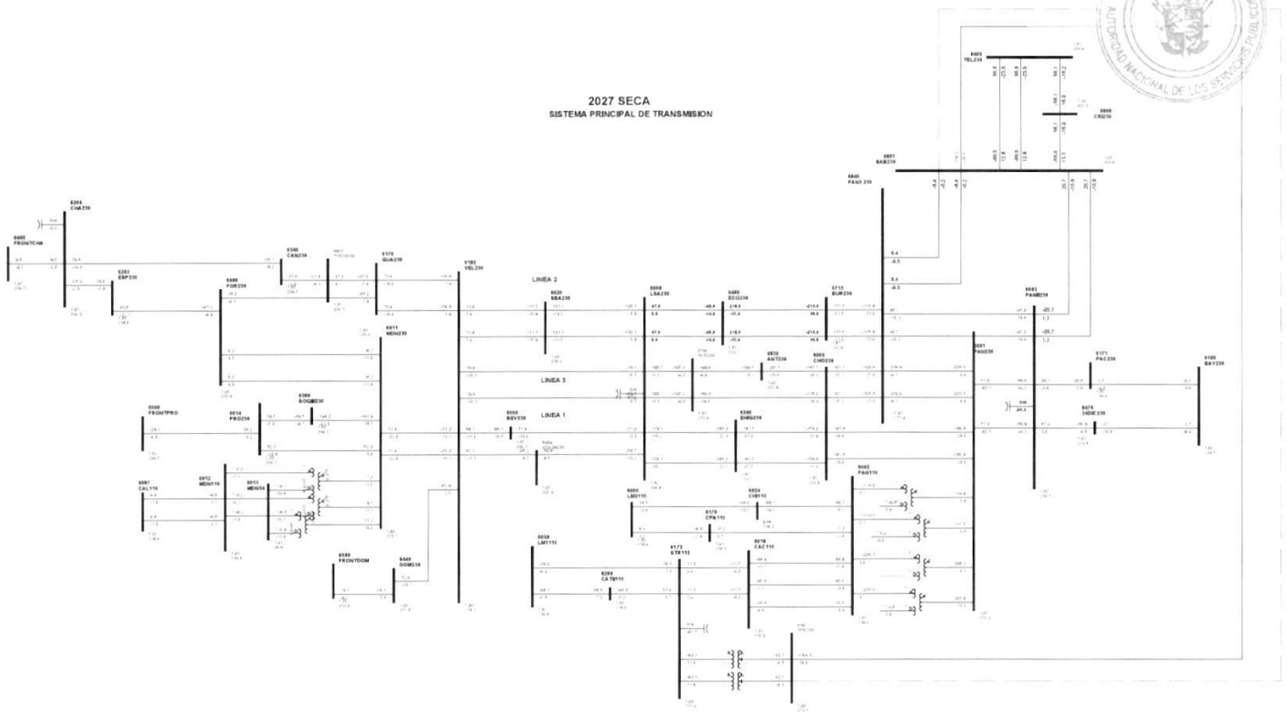

1

Gaceta Oficial Digital
Para verificar la autenticidad de una representación **GO6B05D3E206C39**
en el sitio web www.gacetaoficial.gob.pa/validar-gaceta

C60-6173-6290-1B

2241

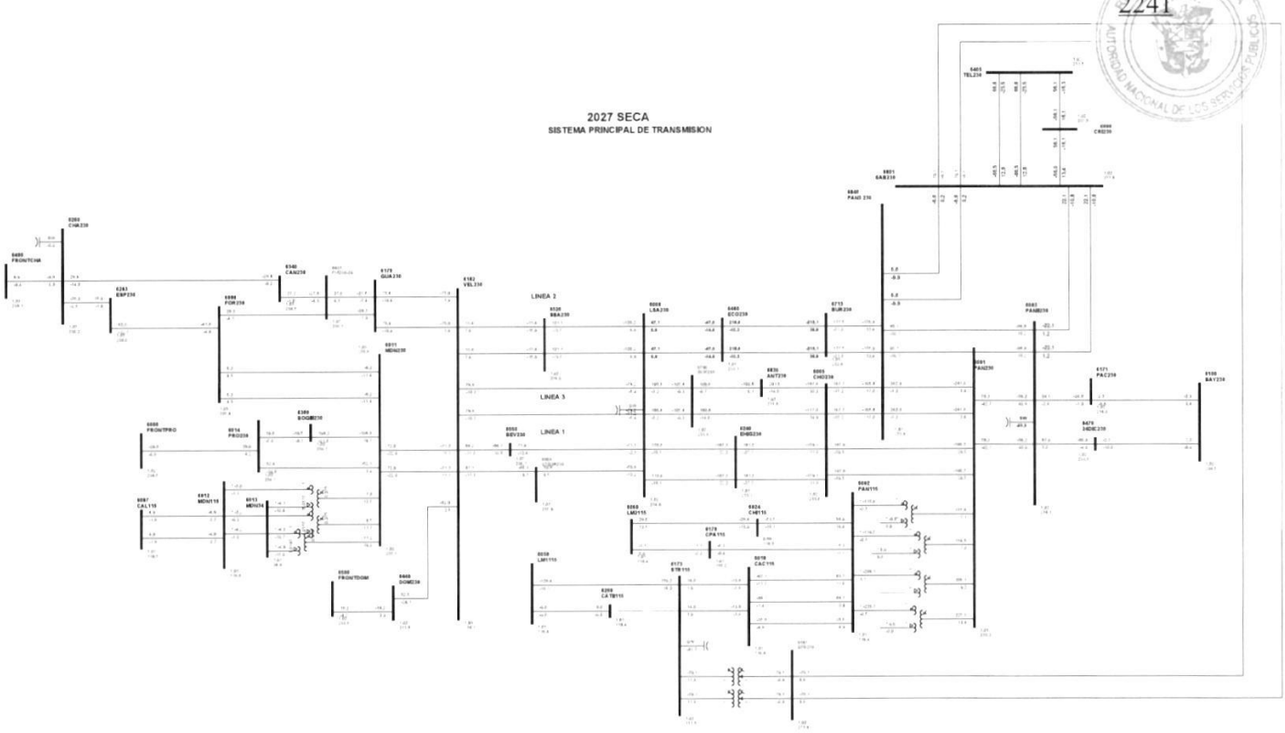

1

Gaceta Oficial Digital
Para verificar la autenticidad de una representación **GO6B05D3E206C39**
en el sitio web www.gacetaoficial.gob.pa/validar-gaceta

C61-6179-6182-16

2242

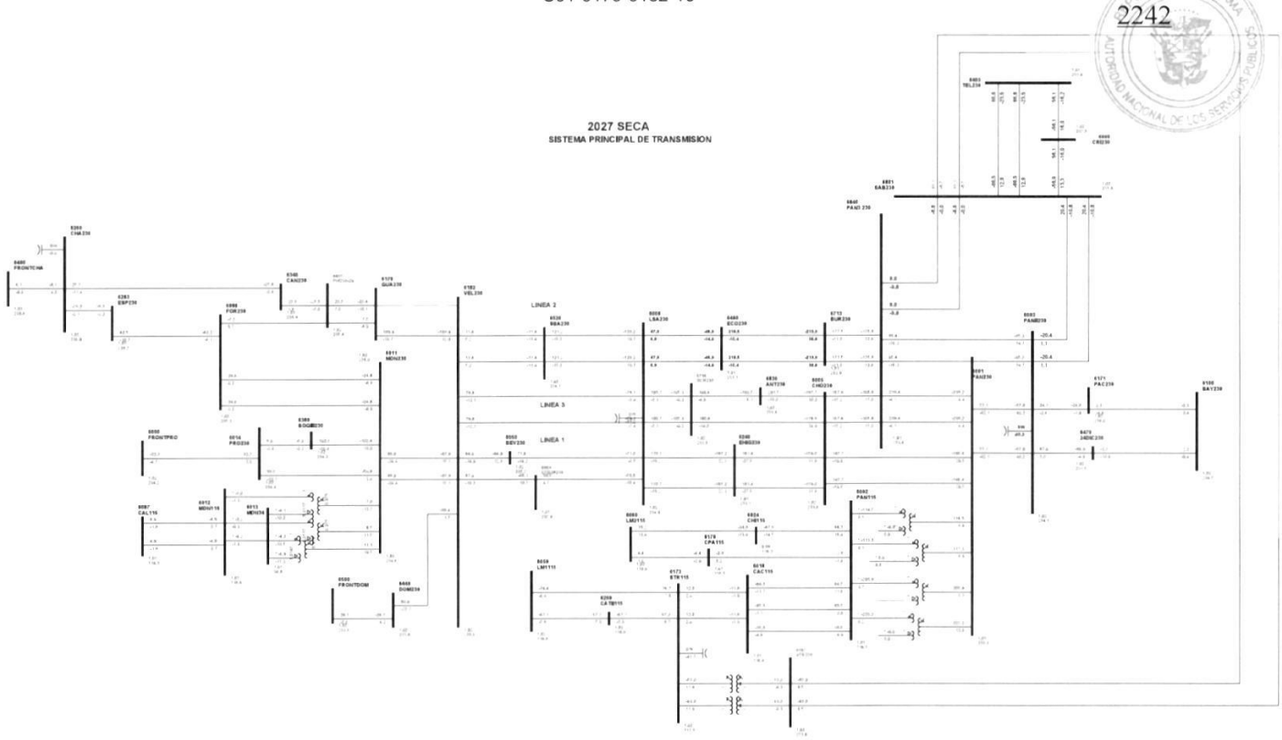

1

Gaceta Oficial Digital
Para verificar la autenticidad de una representación **GO6B05D3E206C39**
en el sitio web www.gacetaoficial.gob.pa/validar-gaceta

C62-6179-6182-17

2243

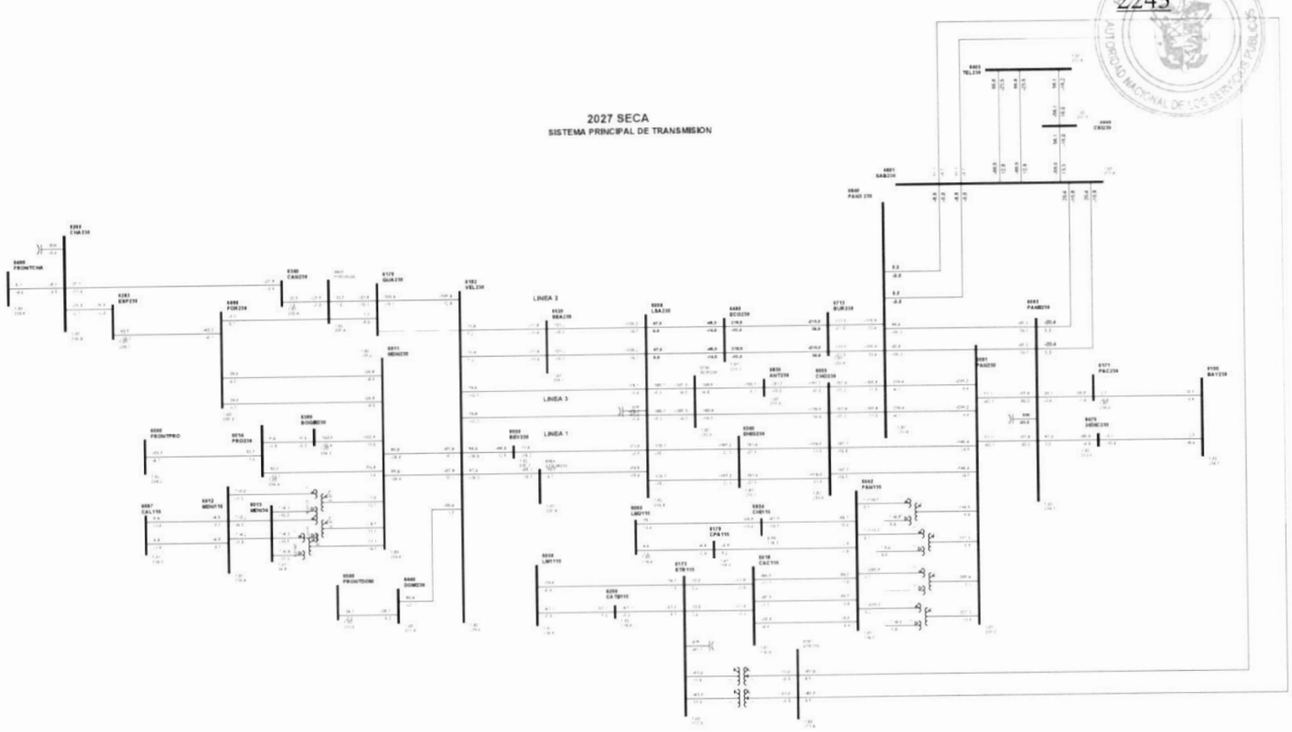

1

Gaceta Oficial Digital
Para verificar la autenticidad de una representación **GO6B05D3E206C39**
en el sitio web www.gacetaoficial.gob.pa/validar-gaceta

C63-6179-6401-29

2244

REPÚBLICA DE PANAMÁ
AUTORIDAD NACIONAL DE LOS SERVICIOS PÚBLICOS

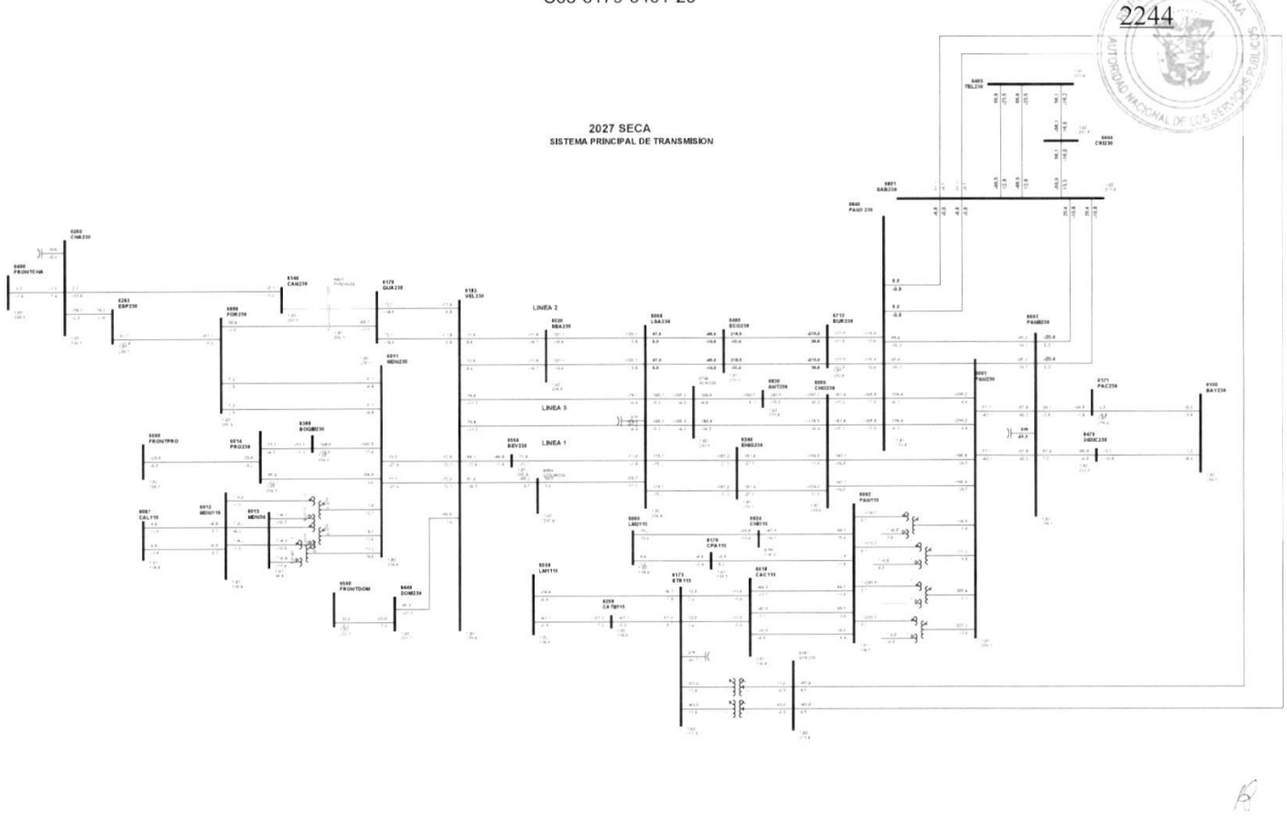

1

C64-6182-6440-5A

2245

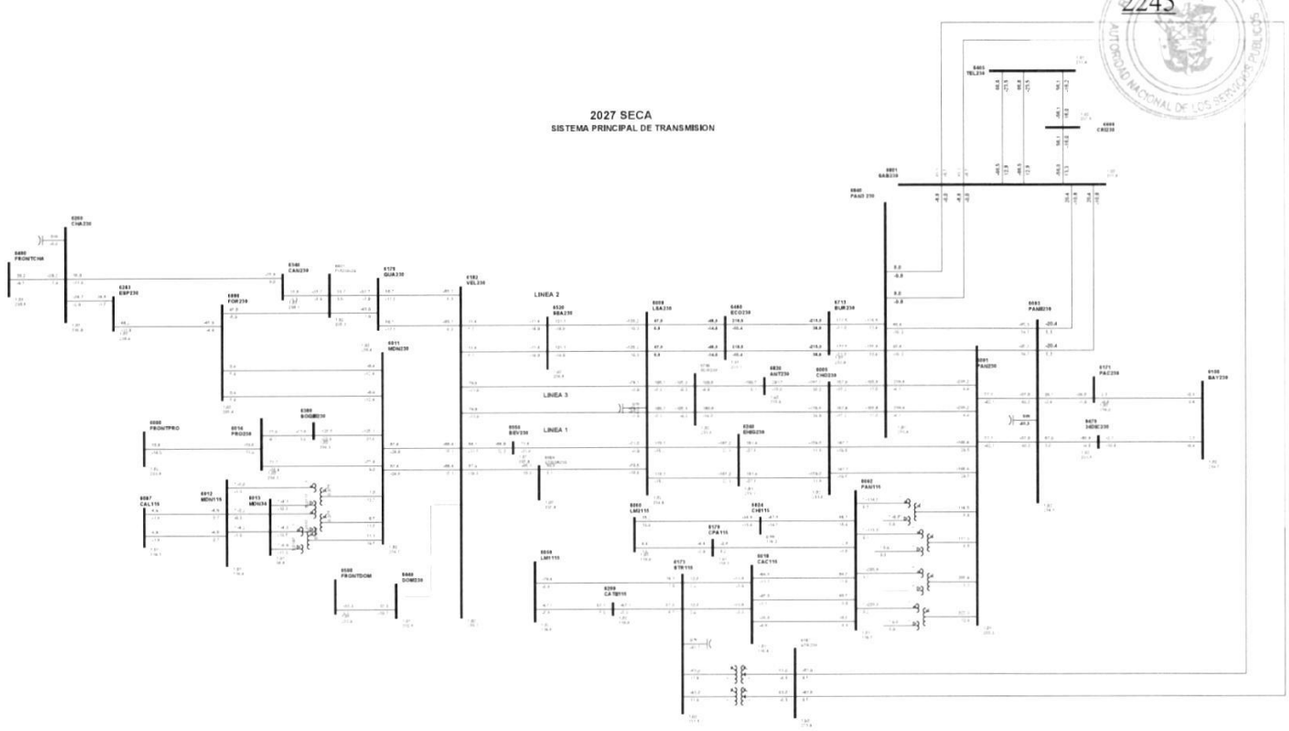

1

Gaceta Oficial Digital
Para verificar la autenticidad de una representación **GO6B05D3E206C39**
en el sitio web www.gacetaoficial.gob.pa/validar-gaceta

C65-6182-6520-4B

2246

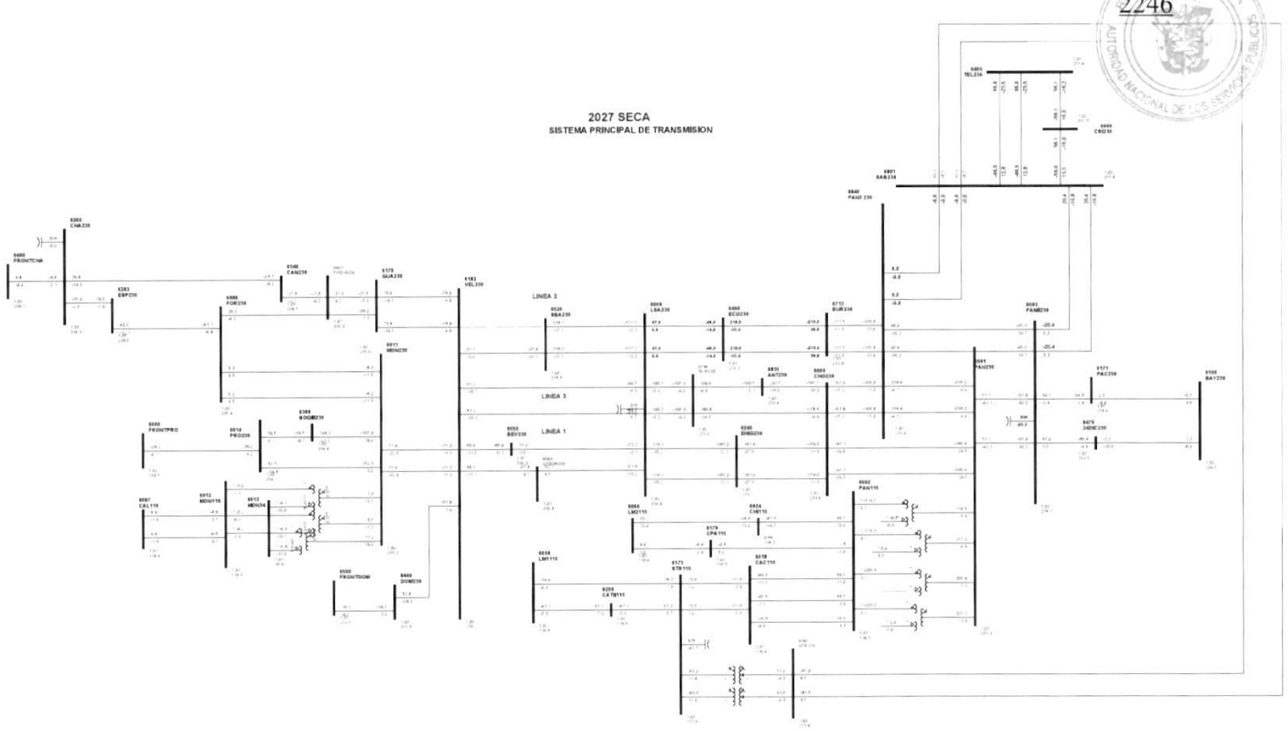

1

Gaceta Oficial Digital
Para verificar la autenticidad de una representación **GO6B05D3E206C39**
en el sitio web www.gacetaoficial.gob.pa/validar-gaceta

C66-6182-6520-5B

2247

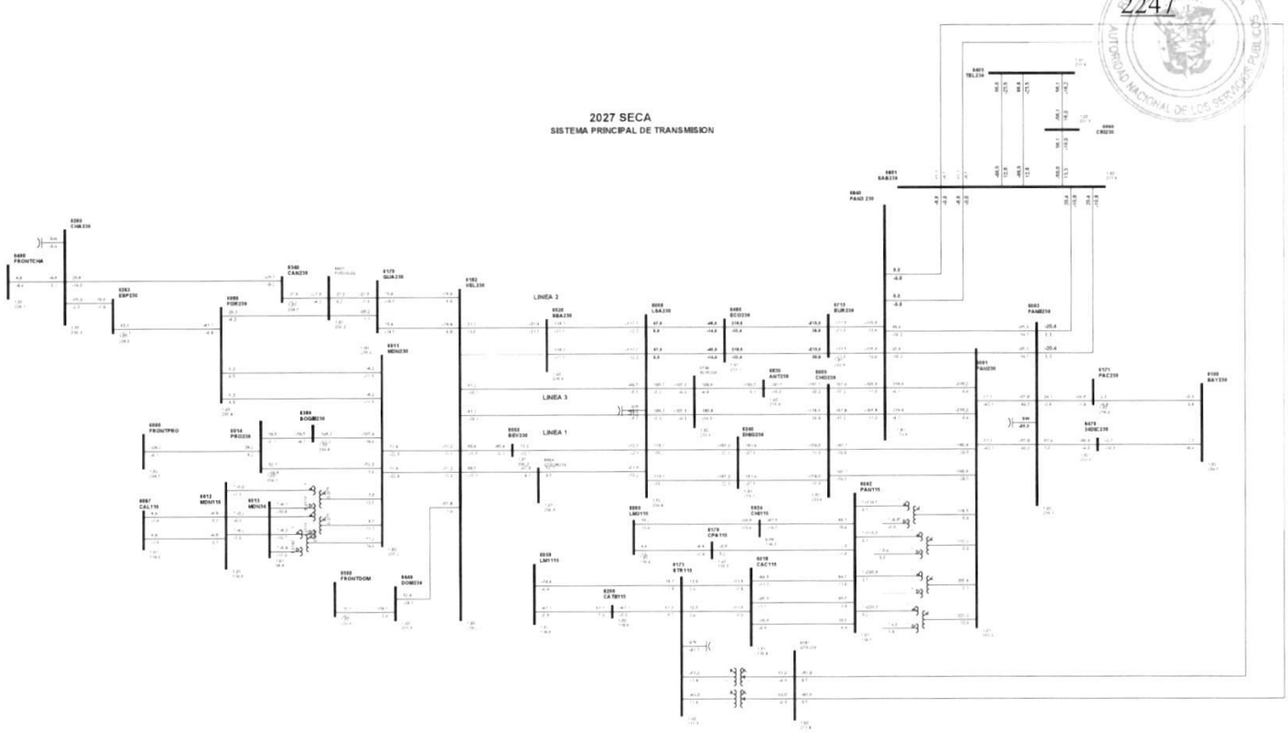

1

Gaceta Oficial Digital
Para verificar la autenticidad de una representación **GO6B05D3E206C39**
en el sitio web www.gacetaoficial.gob.pa/validar-gaceta

C67-6182-6550-6B

2248

PUBLICA DE PANAMA
AUTORIDAD NACIONAL DE LOS SERVICIOS PUBLICOS

2027 SECA
SISTEMA PRINCIPAL DE TRANSMISION

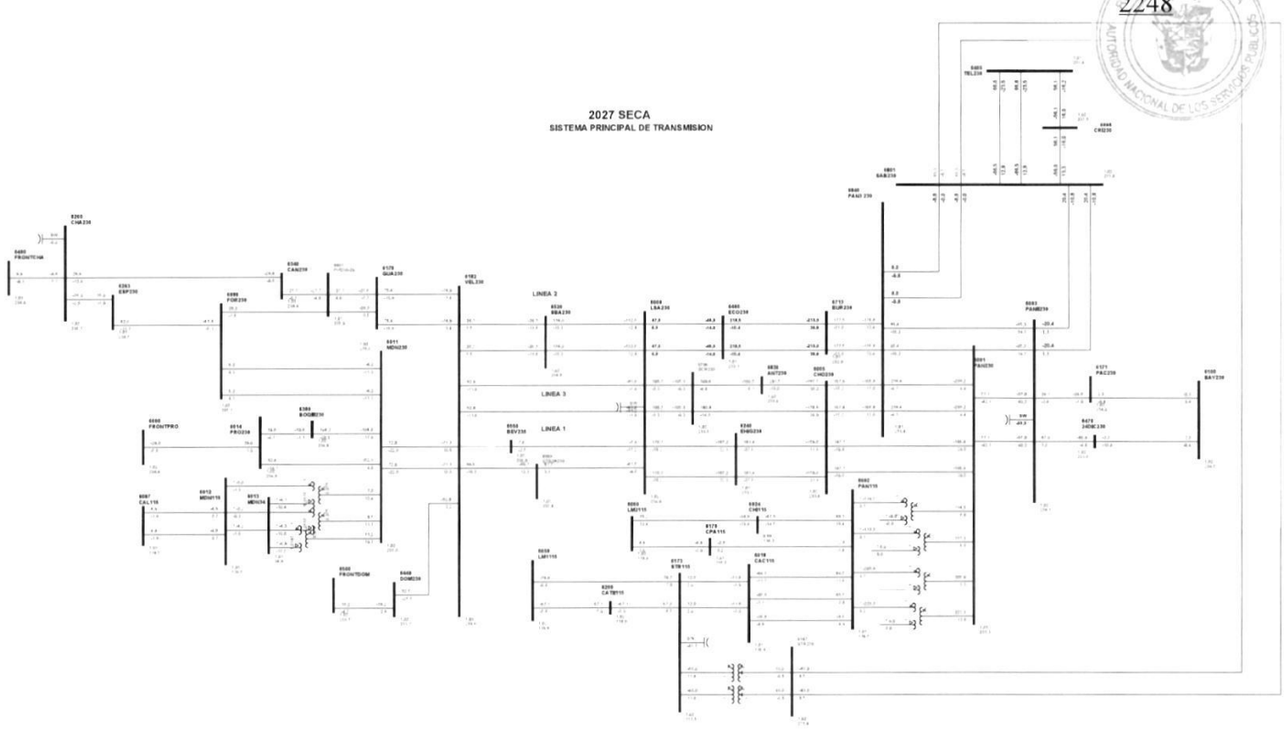

1

C68-6182-6969-5B

2249

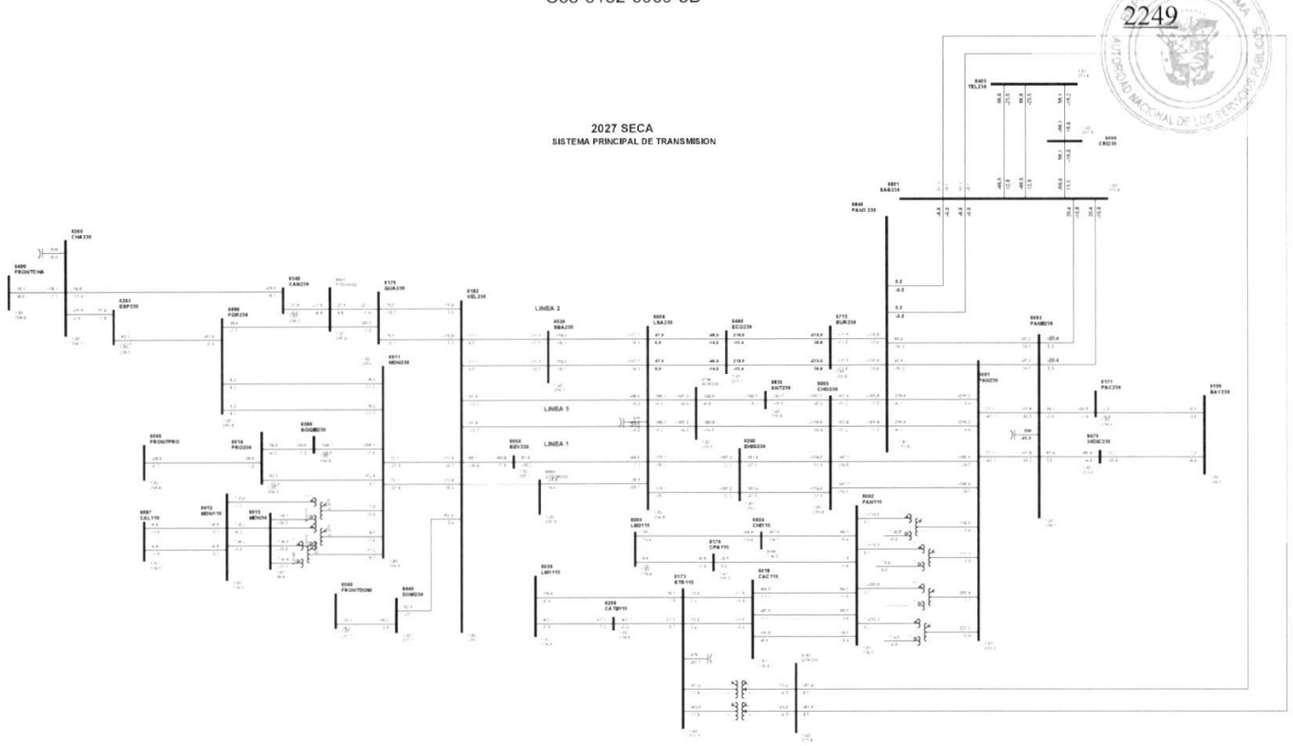

1

Gaceta Oficial Digital
Para verificar la autenticidad de una representación **GO6B05D3E206C39**
en el sitio web www.gacetaoficial.gob.pa/validar-gaceta

C69-6260-6263-0B

2250

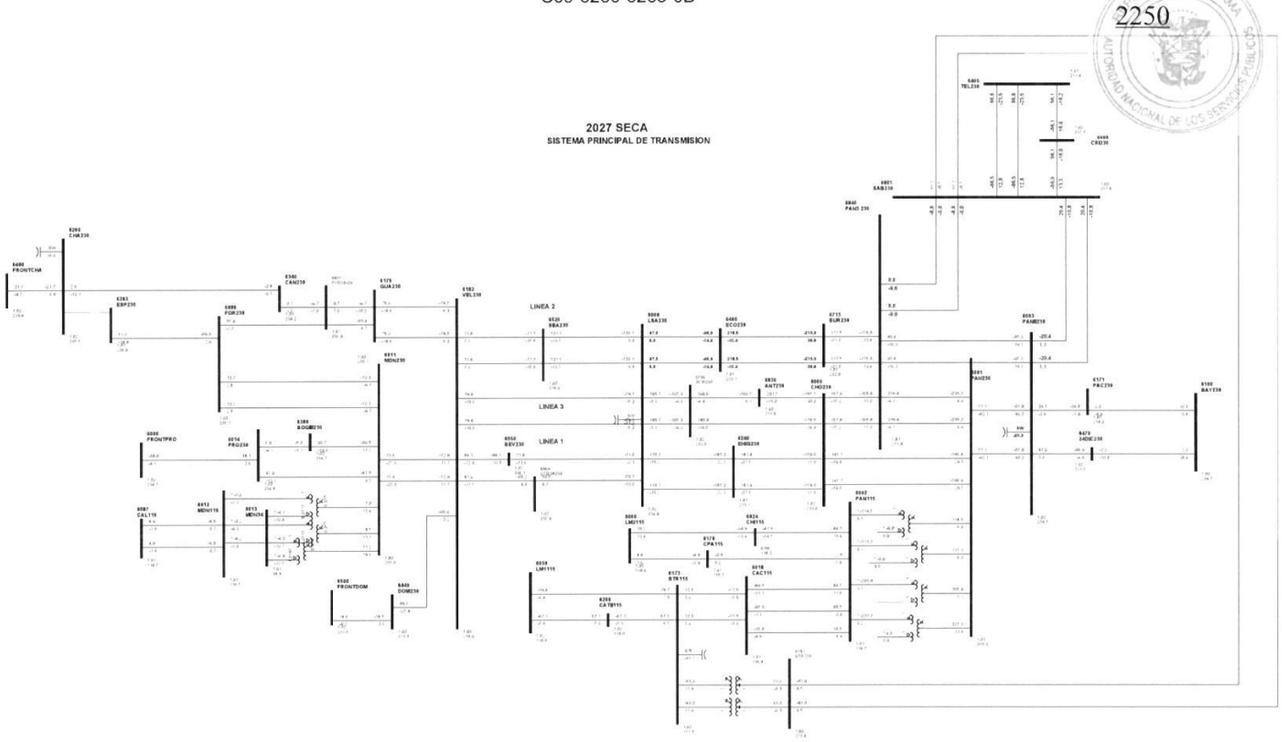

1

Gaceta Oficial Digital
Para verificar la autenticidad de una representación **GO6B05D3E206C39**
en el sitio web www.gacetaoficial.gob.pa/validar-gaceta

C70-6260-6340-30

2251

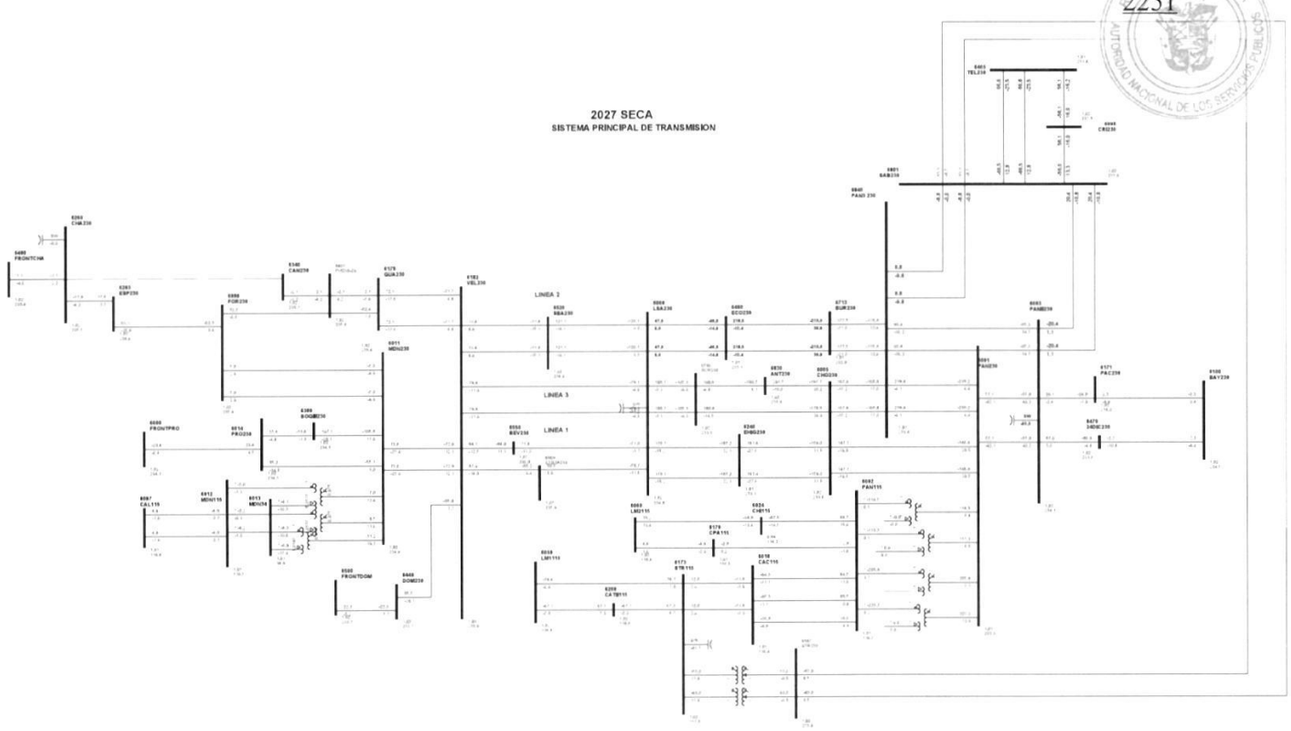

1

Gaceta Oficial Digital
Para verificar la autenticidad de una representación **GO6B05D3E206C39**
en el sitio web www.gacetaoficial.gob.pa/validar-gaceta

C71-6260-6400-21

2252

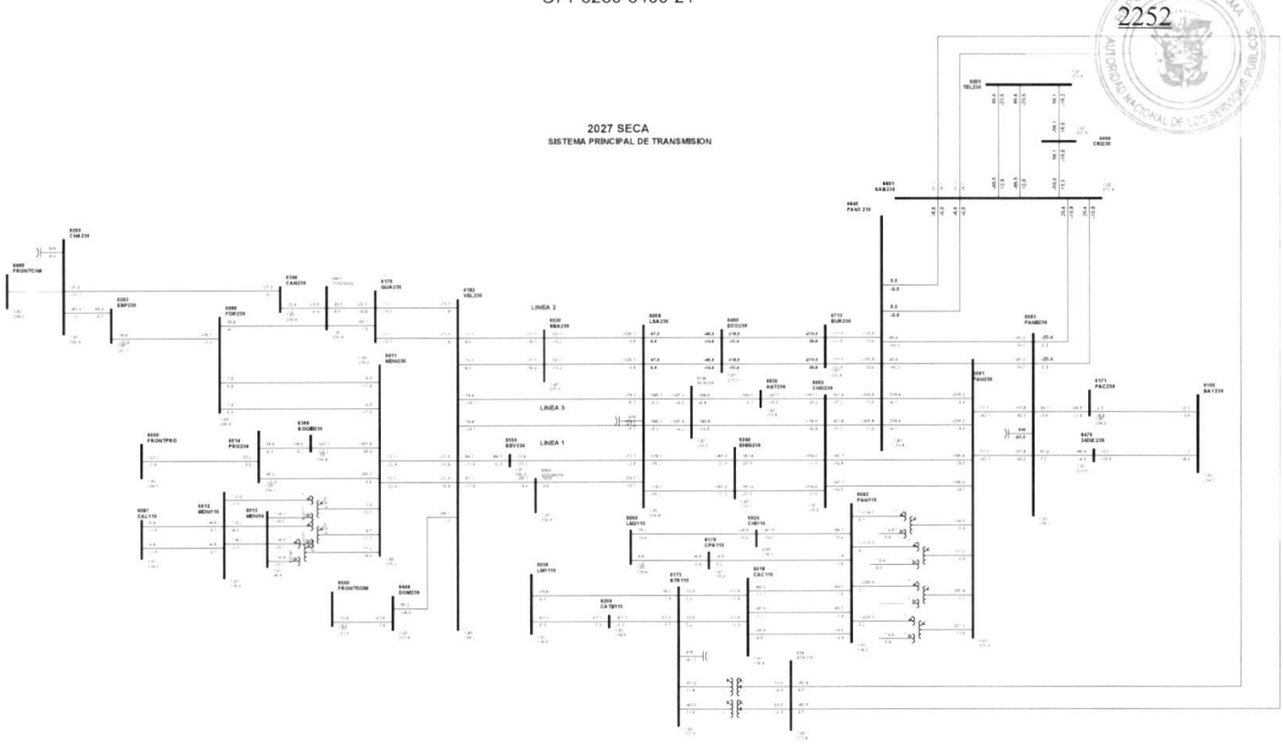

1

Gaceta Oficial Digital
Para verificar la autenticidad de una representación **GO6B05D3E206C39**
en el sitio web www.gacetaoficial.gob.pa/validar-gaceta

C72-6340-6401-29

2253

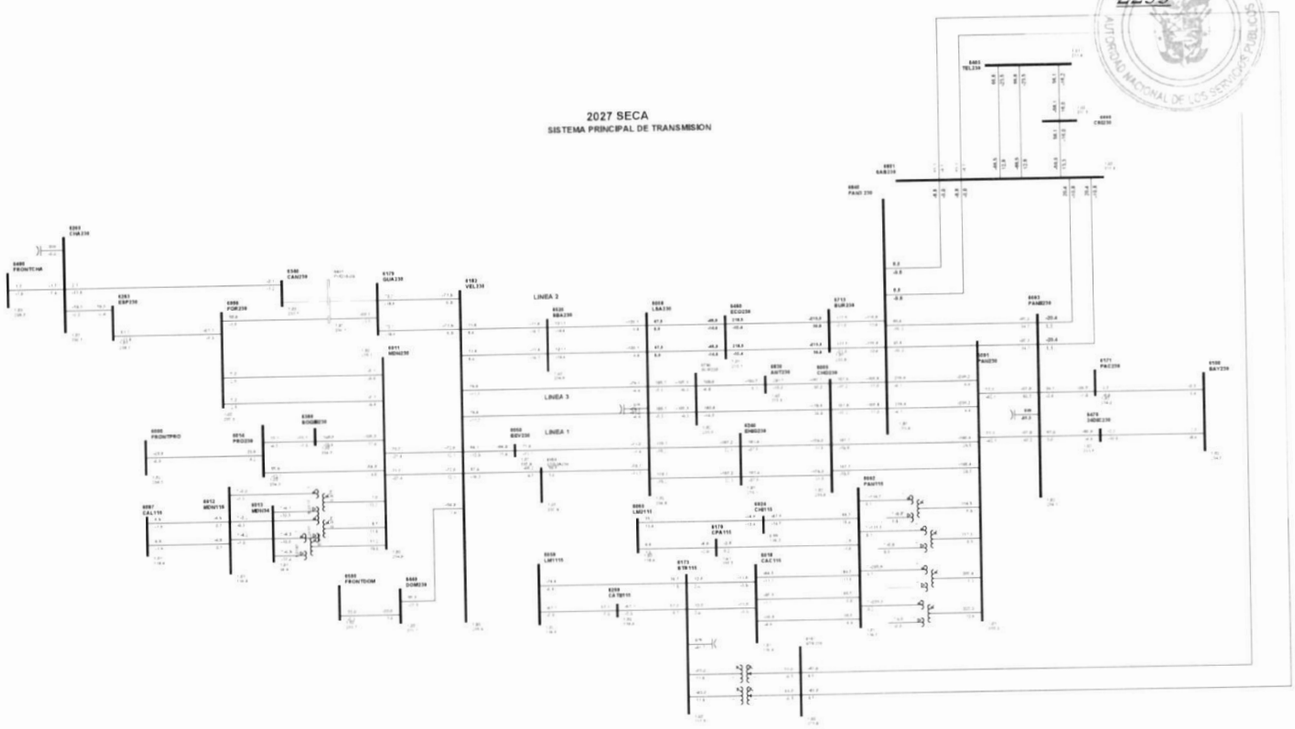

1

Gaceta Oficial Digital
Para verificar la autenticidad de una representación **GO6B05D3E206C39**
en el sitio web www.gacetaoficial.gob.pa/validar-gaceta

C73-6405-6801-5B

2254

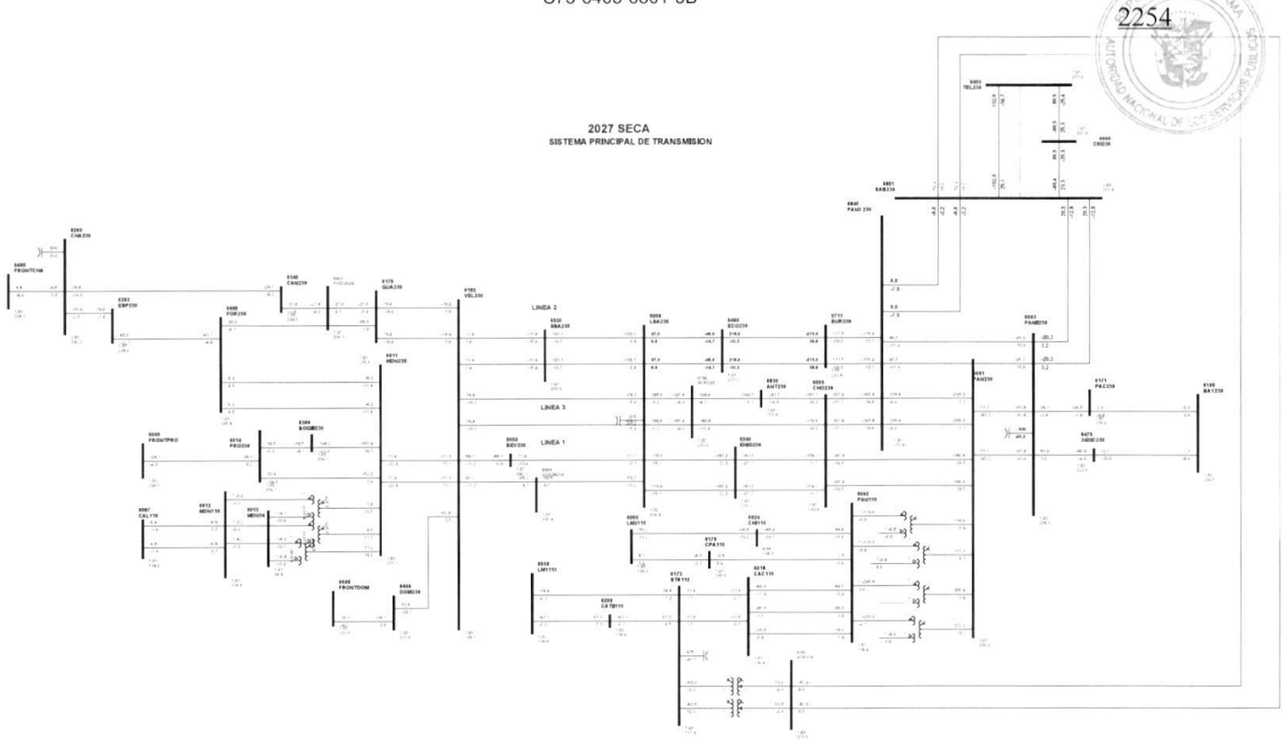

1

Gaceta Oficial Digital
Para verificar la autenticidad de una representación **GO6B05D3E206C39**
en el sitio web www.gacetaoficial.gob.pa/validar-gaceta

C74-6405-6801-62

2255

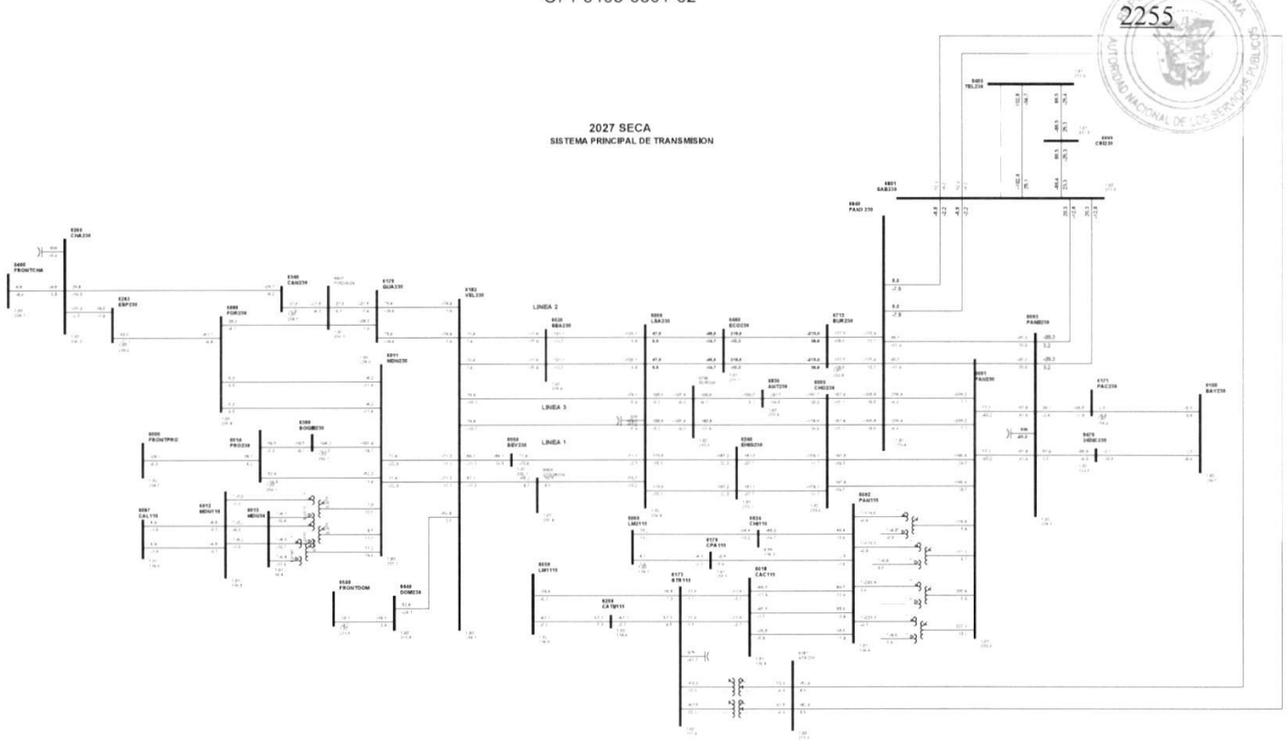

1

Gaceta Oficial Digital
Para verificar la autenticidad de una representación **GO6B05D3E206C39**
en el sitio web www.gacetaoficial.gob.pa/validar-gaceta

C75-6405-6808-5C

2256

REPÚBLICA DE PANAMÁ
AUTORIDAD NACIONAL DE LOS SERVICIOS PÚBLICOS

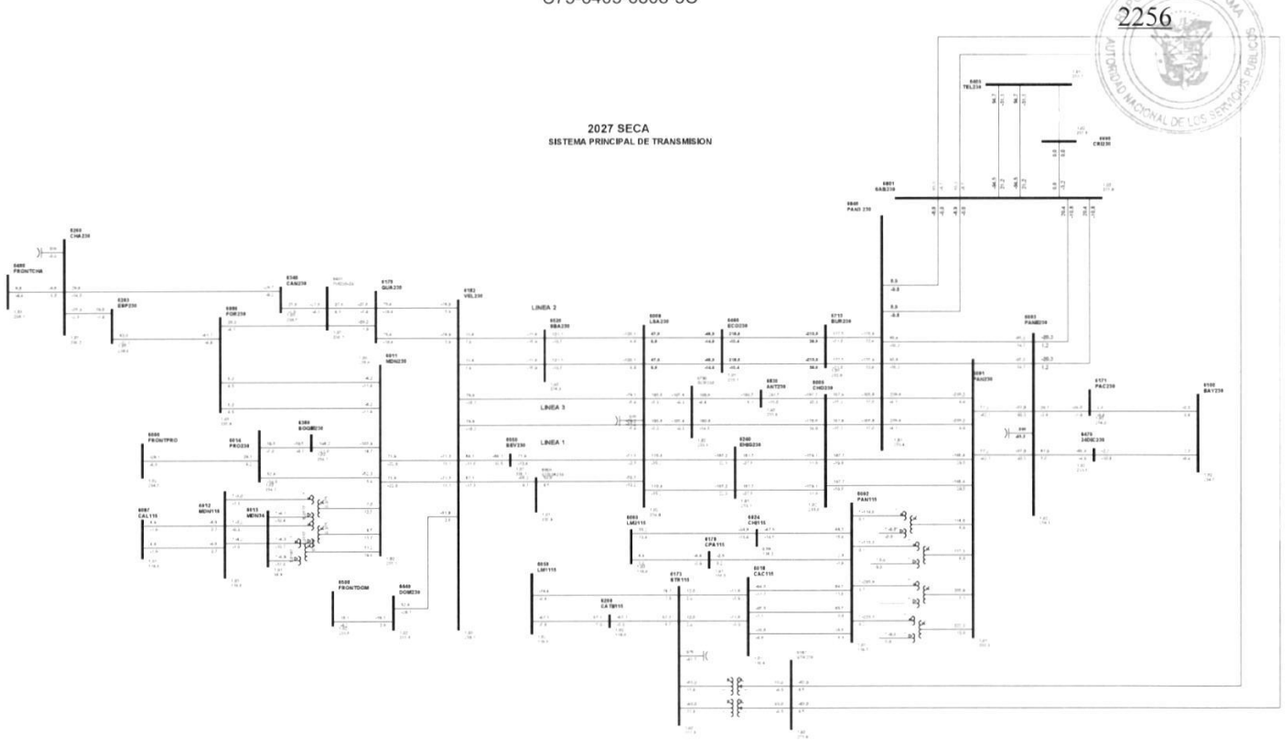

1

Gaceta Oficial Digital
Para verificar la autenticidad de una representación **GO6B05D3E206C39**
en el sitio web www.gacetaoficial.gob.pa/validar-gaceta

C76-6440-6500-5B

2257

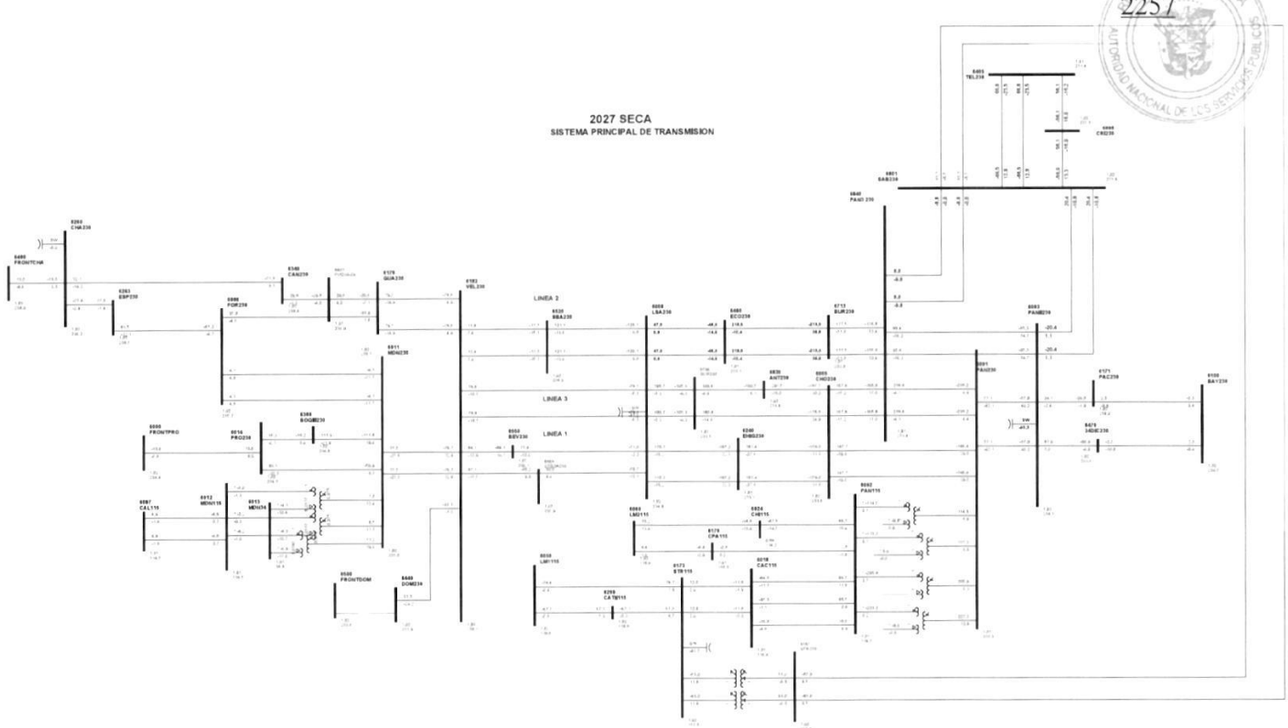

1

Gaceta Oficial Digital
Para verificar la autenticidad de una representación **GO6B05D3E206C39**
en el sitio web www.gacetaoficial.gob.pa/validar-gaceta

C77-6460-6713-2C

2258

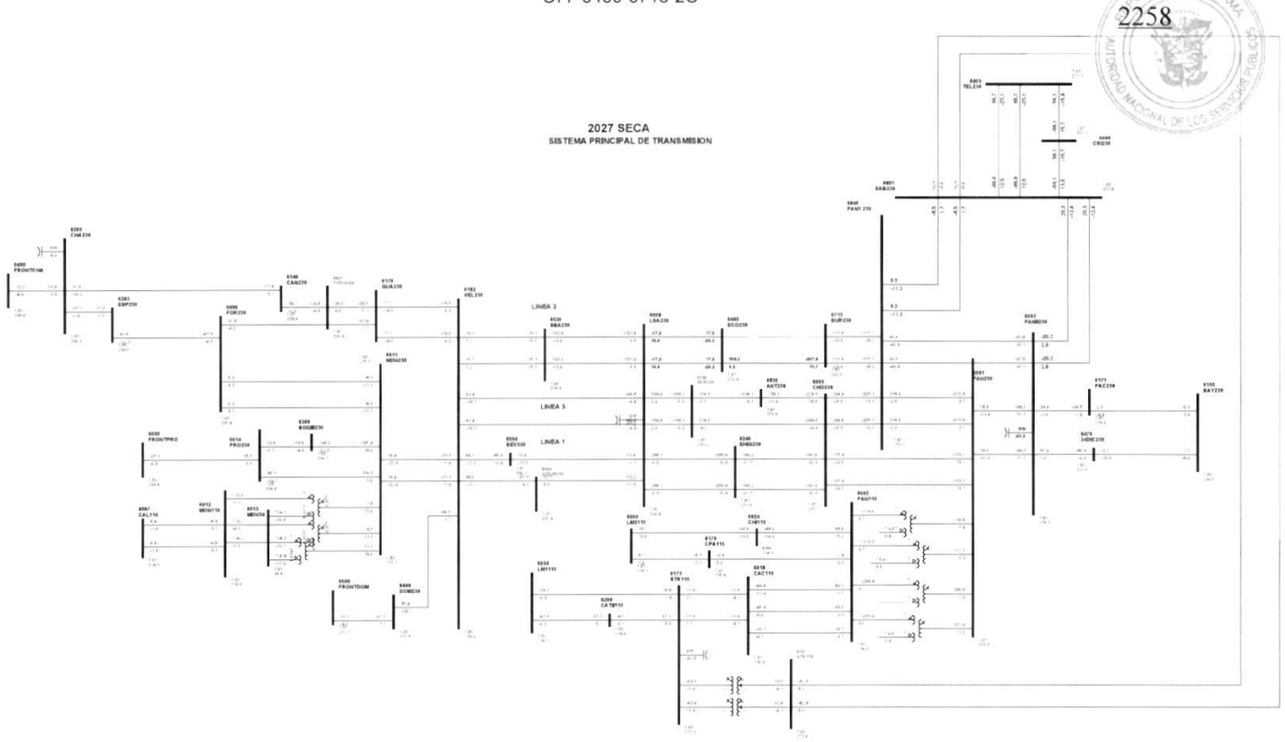

1

Gaceta Oficial Digital
Para verificar la autenticidad de una representación **GO6B05D3E206C39**
en el sitio web www.gacetaoficial.gob.pa/validar-gaceta

C78-6460-6713-3C

2259

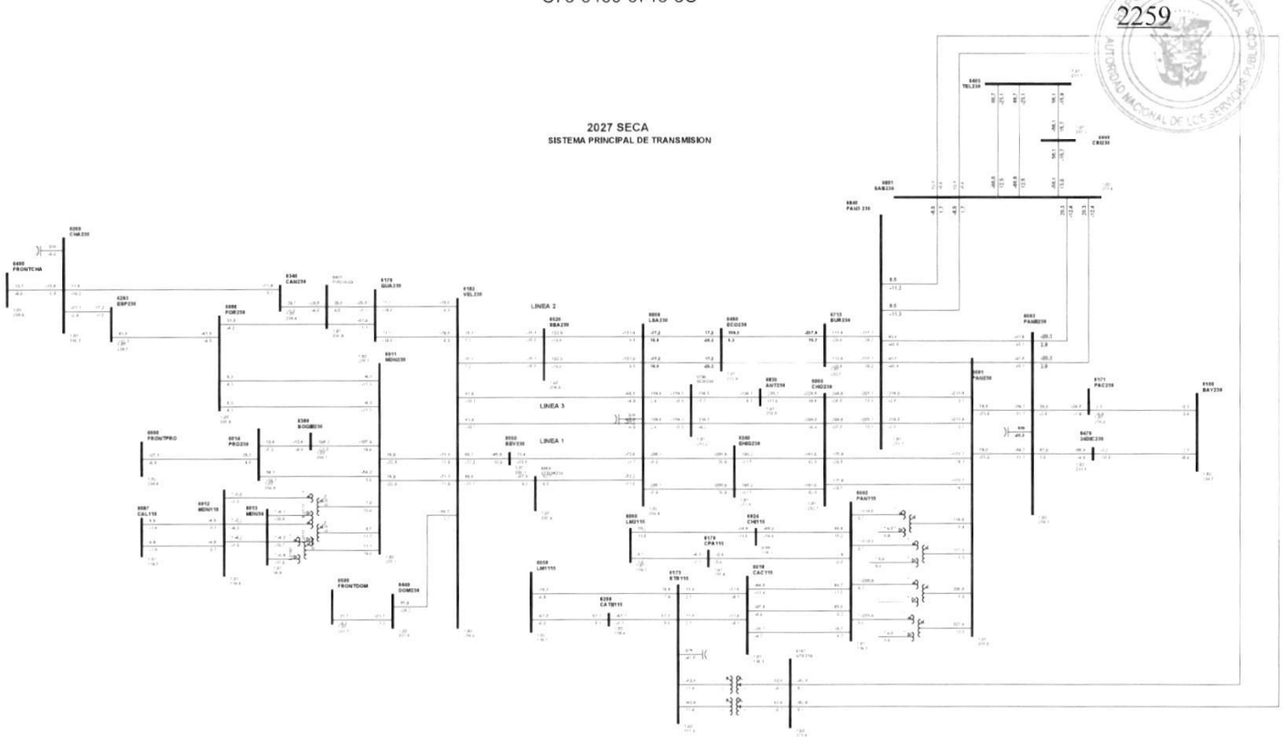

1

Gaceta Oficial Digital
Para verificar la autenticidad de una representación **GO6B05D3E206C39**
en el sitio web www.gacetaoficial.gob.pa/validar-gaceta

C79-6520-6855-1

2260

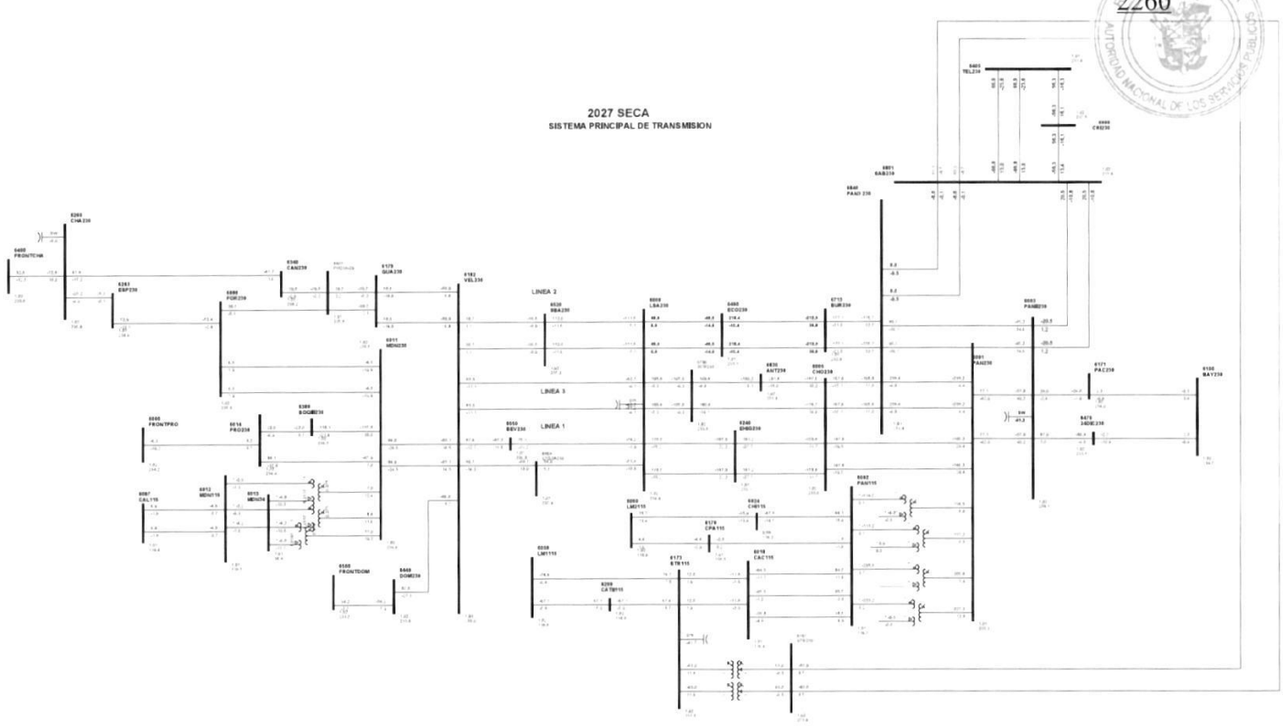

1

Gaceta Oficial Digital
Para verificar la autenticidad de una representación **GO6B05D3E206C39**
en el sitio web www.gacetaoficial.gob.pa/validar-gaceta

C80-6596-6830-9B

2261

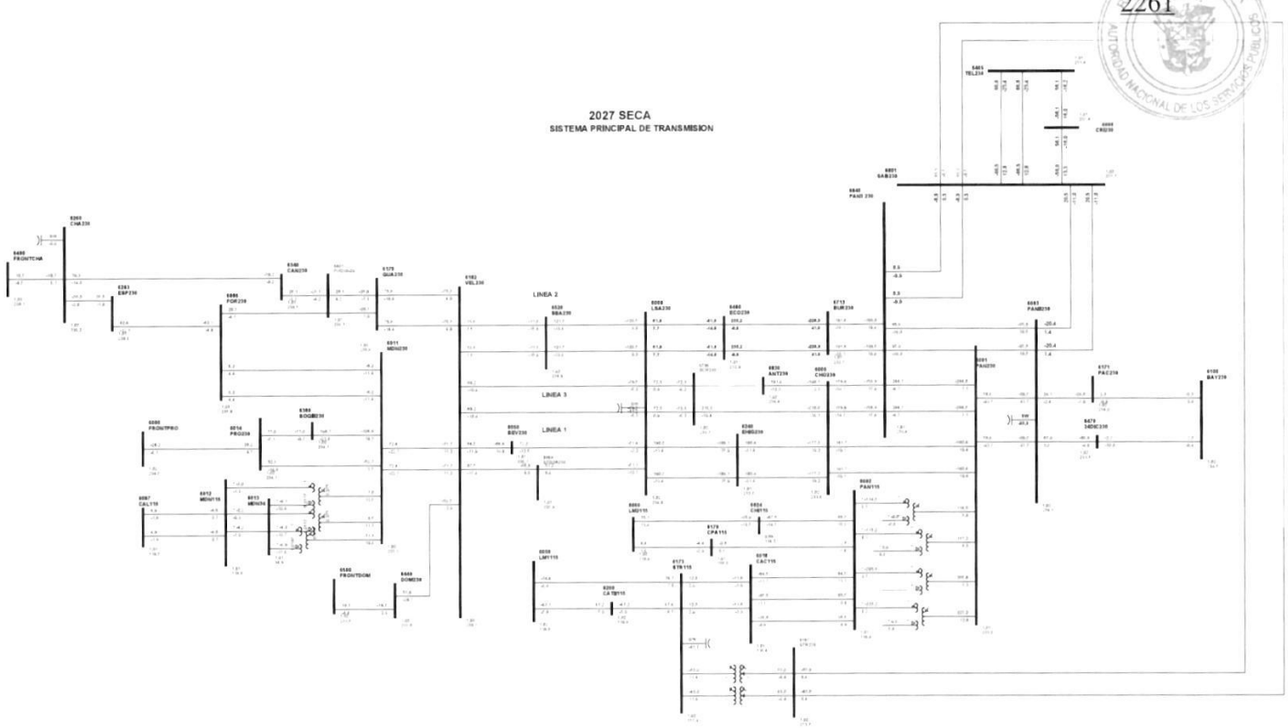

1

Gaceta Oficial Digital
Para verificar la autenticidad de una representación **GO6B05D3E206C39**
en el sitio web www.gacetaoficial.gob.pa/validar-gaceta

C81-6713-6840-2B

2262

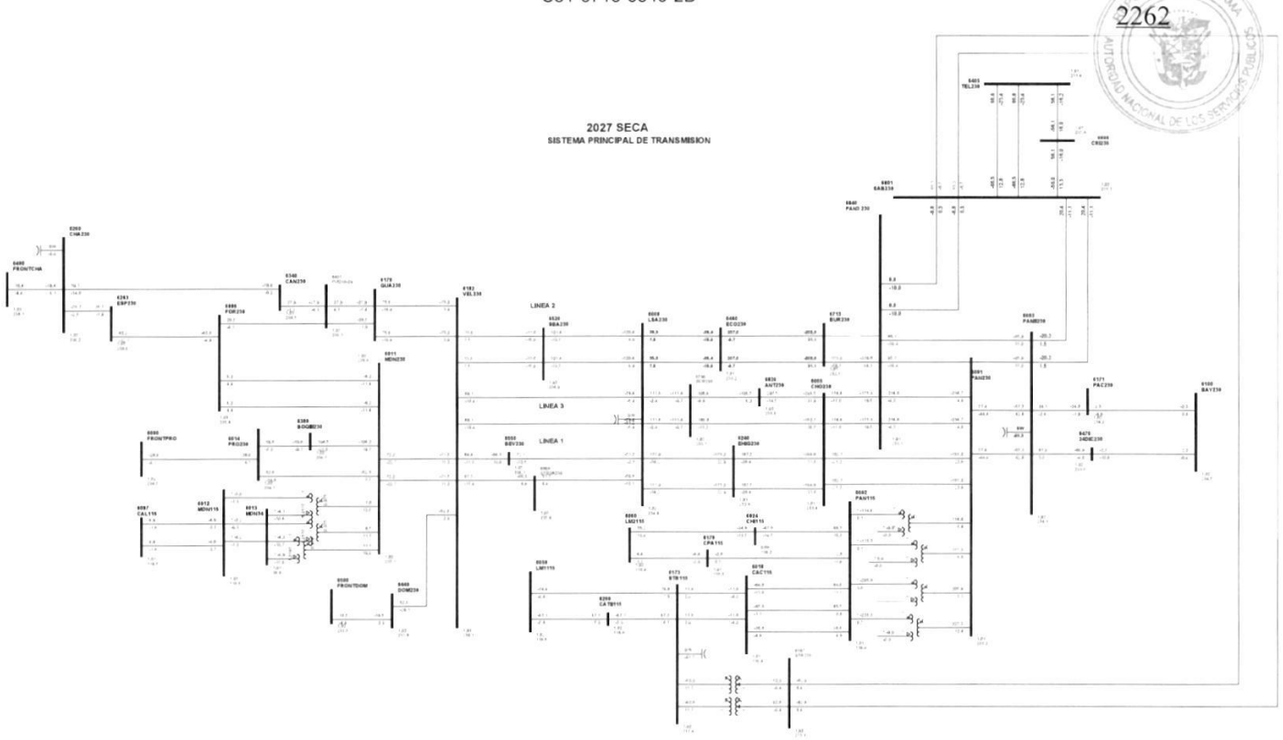

1

Gaceta Oficial Digital
Para verificar la autenticidad de una representación **GO6B05D3E206C39**
en el sitio web www.gacetaoficial.gob.pa/validar-gaceta

C82-6713-6840-3B

2263

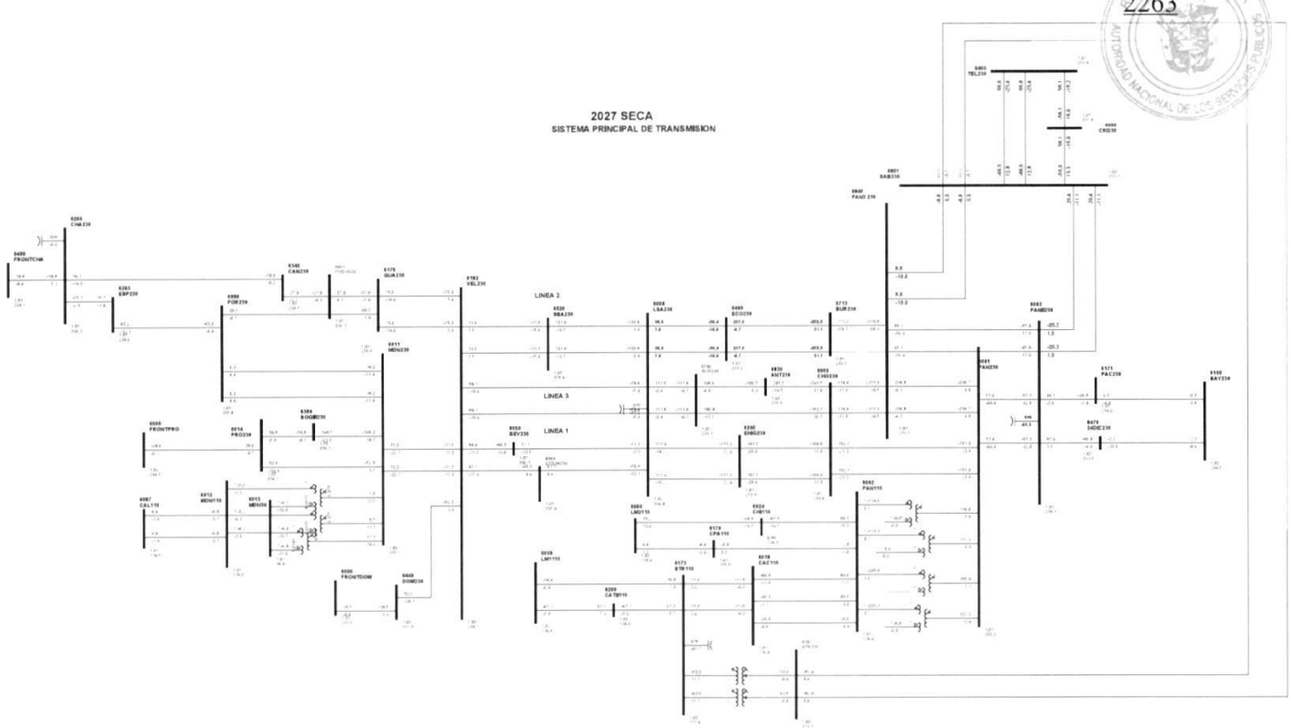

1

Gaceta Oficial Digital
Para verificar la autenticidad de una representación **GO6B05D3E206C39**
en el sitio web www.gacetaoficial.gob.pa/validar-gaceta

C83-6801-6808-4B

2264

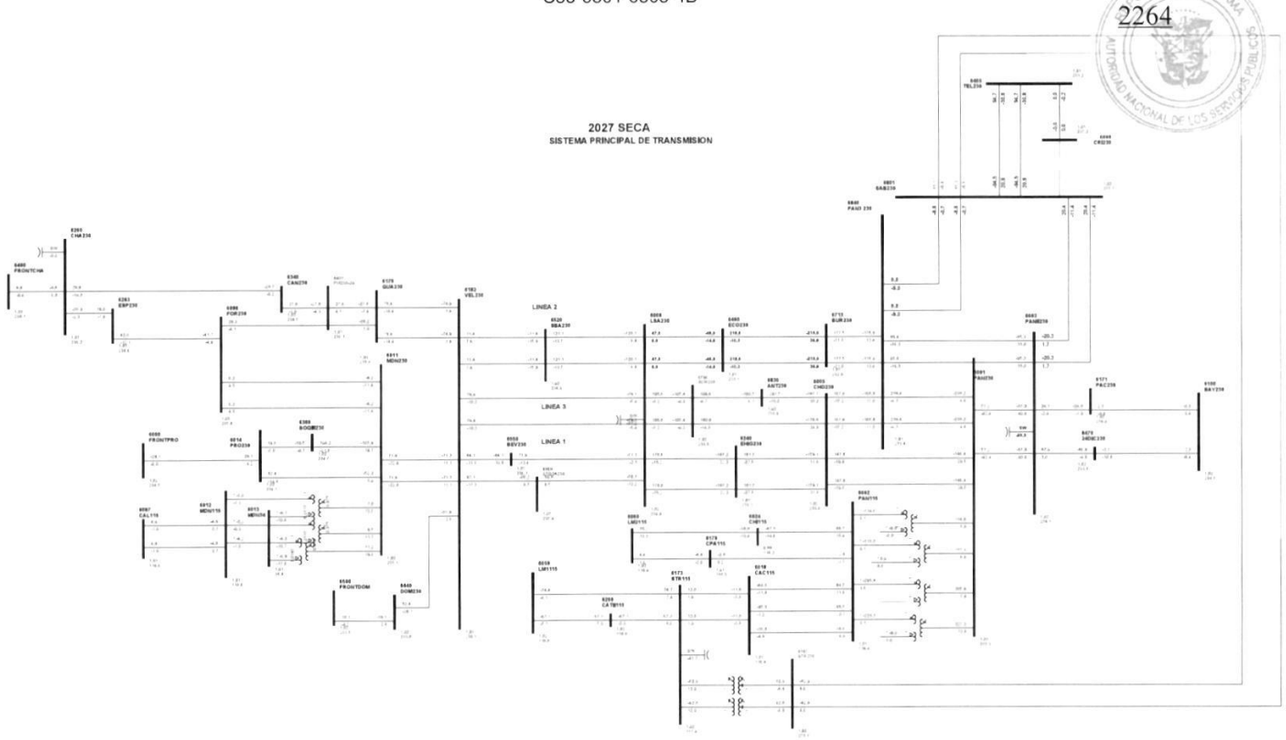

1

Gaceta Oficial Digital
Para verificar la autenticidad de una representación **GO6B05D3E206C39**
en el sitio web www.gacetaoficial.gob.pa/validar-gaceta

C84-6801-6840-58

2265

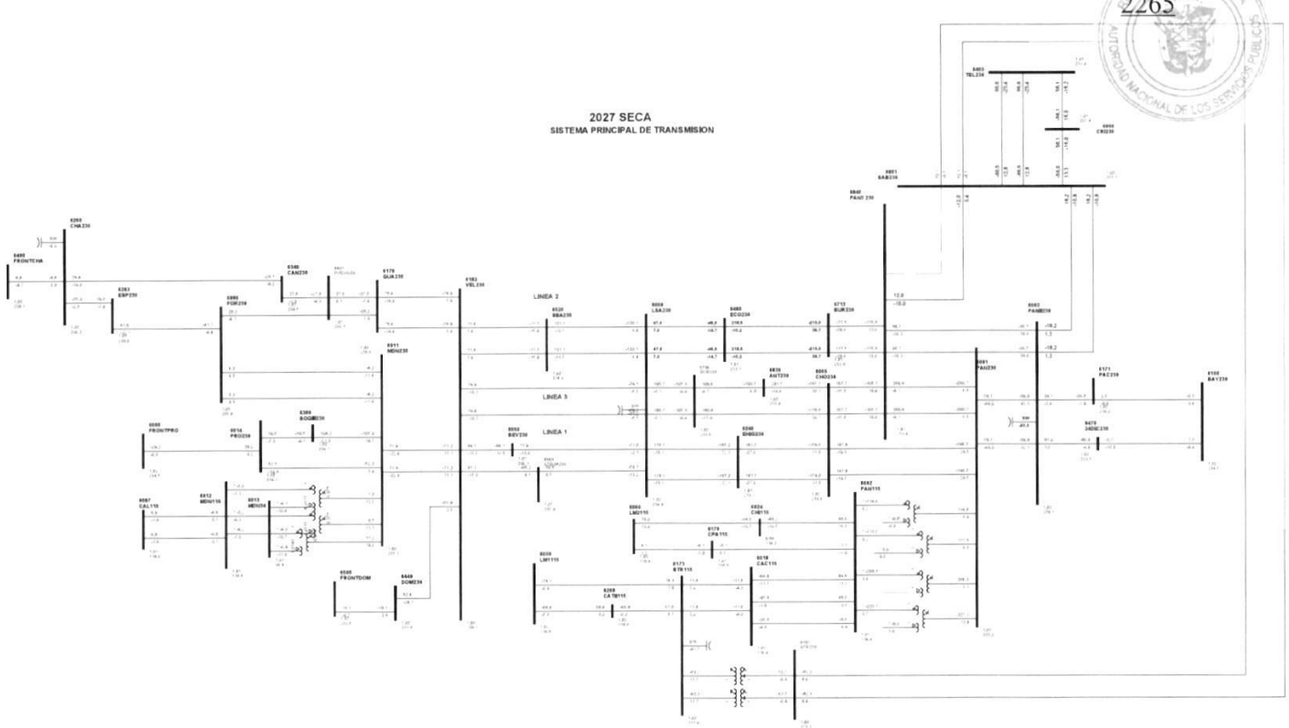

1

Gaceta Oficial Digital
Para verificar la autenticidad de una representación **GO6B05D3E206C39**
en el sitio web www.gacetaoficial.gob.pa/validar-gaceta

C85-6801-6840-59

2266

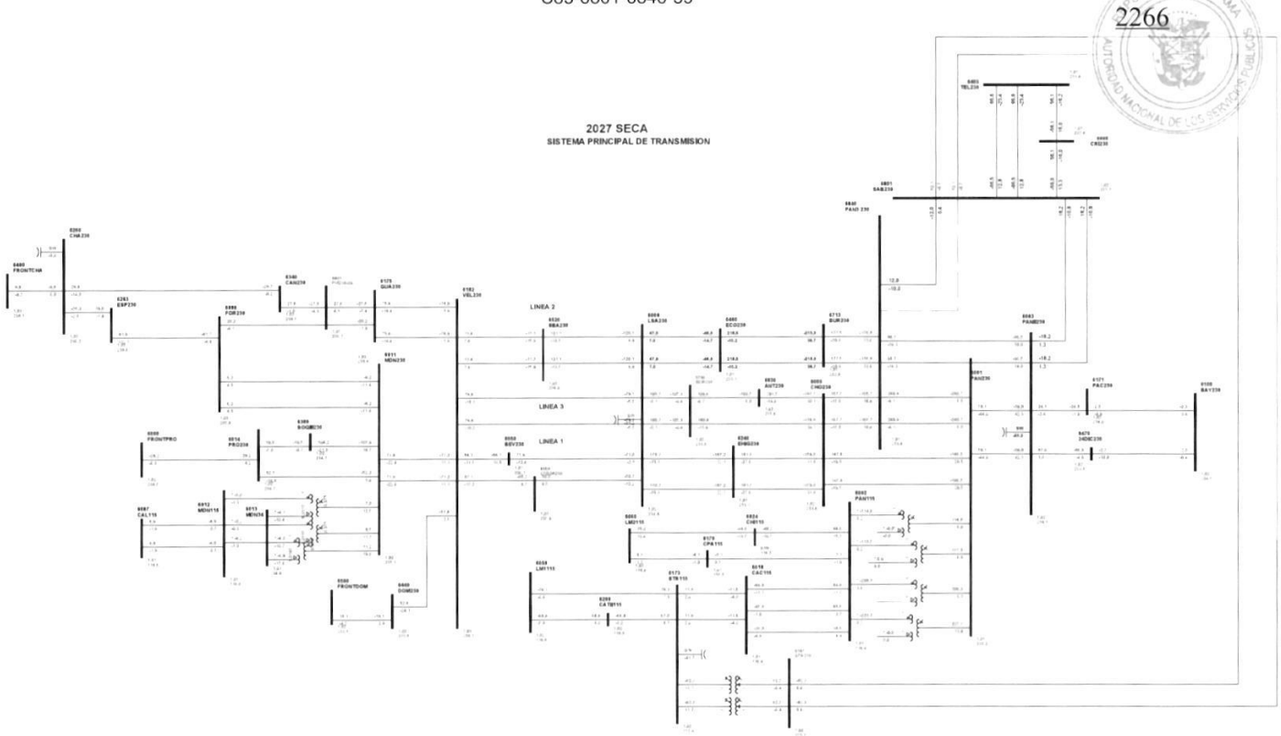

1

Gaceta Oficial Digital
Para verificar la autenticidad de una representación **GO6B05D3E206C39**
en el sitio web www.gacetaoficial.gob.pa/validar-gaceta

2267

DEMANDA MEDIA NOCT

Gaceta Oficial Digital
Para verificar la autenticidad de una representación **GO6B05D3E206C39**
en el sitio web www.gacetaoficial.gob.pa/validar-gaceta

C1-6000-6014-10

2268

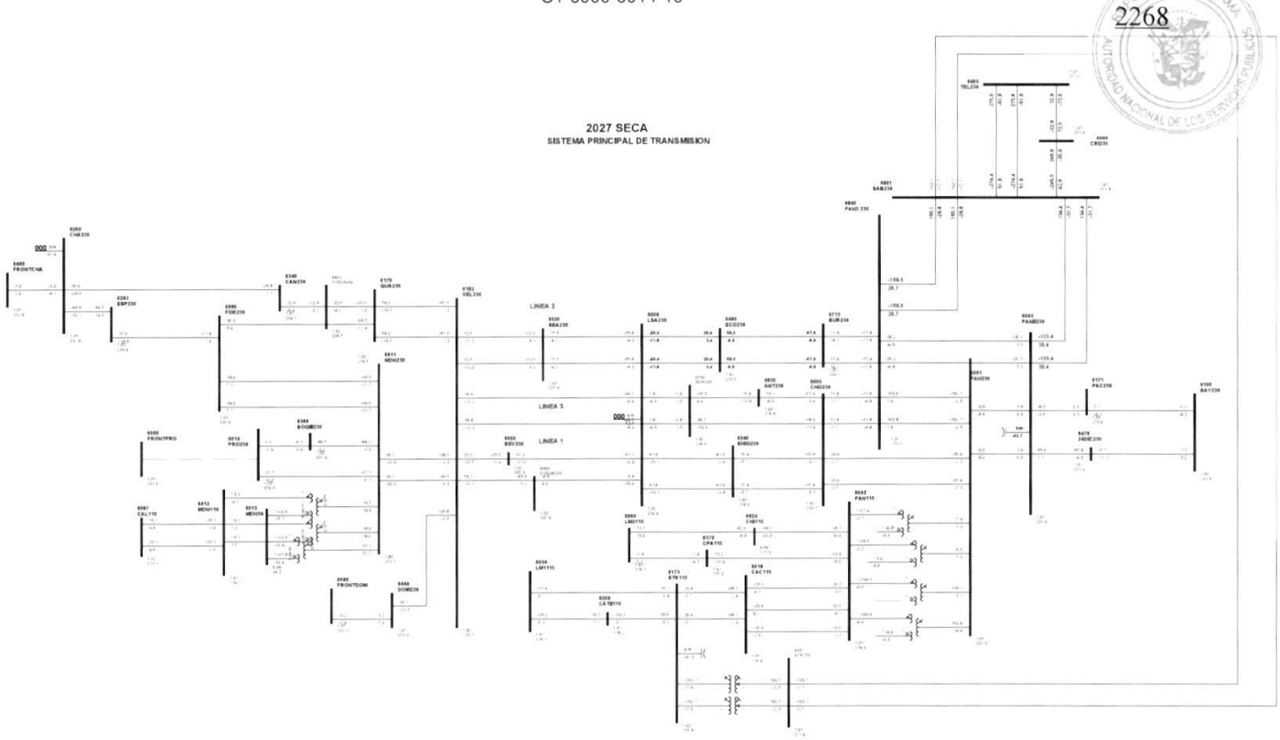

1

Gaceta Oficial Digital
Para verificar la autenticidad de una representación **GO6B05D3E206C39**
en el sitio web www.gacetaoficial.gob.pa/validar-gaceta

C2-6001-6003-1C

2269

REPÚBLICA DE PANAMÁ
AUTORIDAD NACIONAL DE LOS SERVICIOS PÚBLICOS

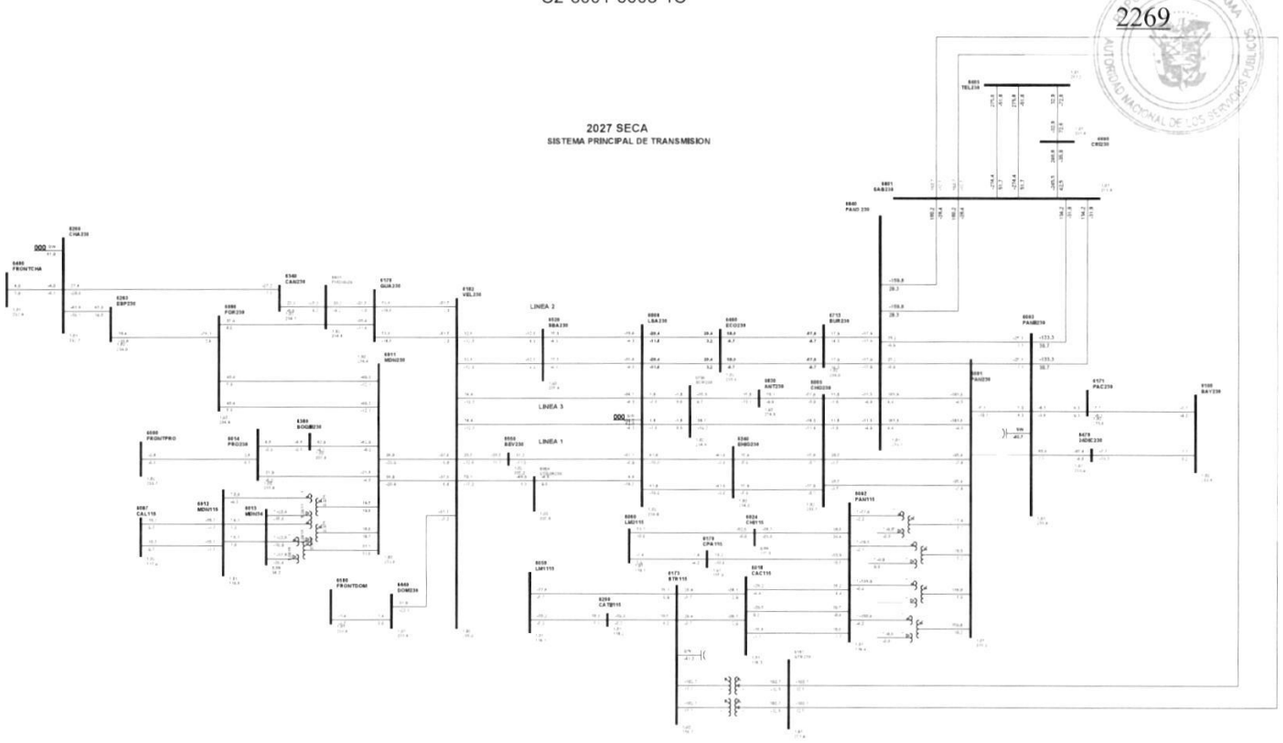

1

C3-6001-6003-2C

2270

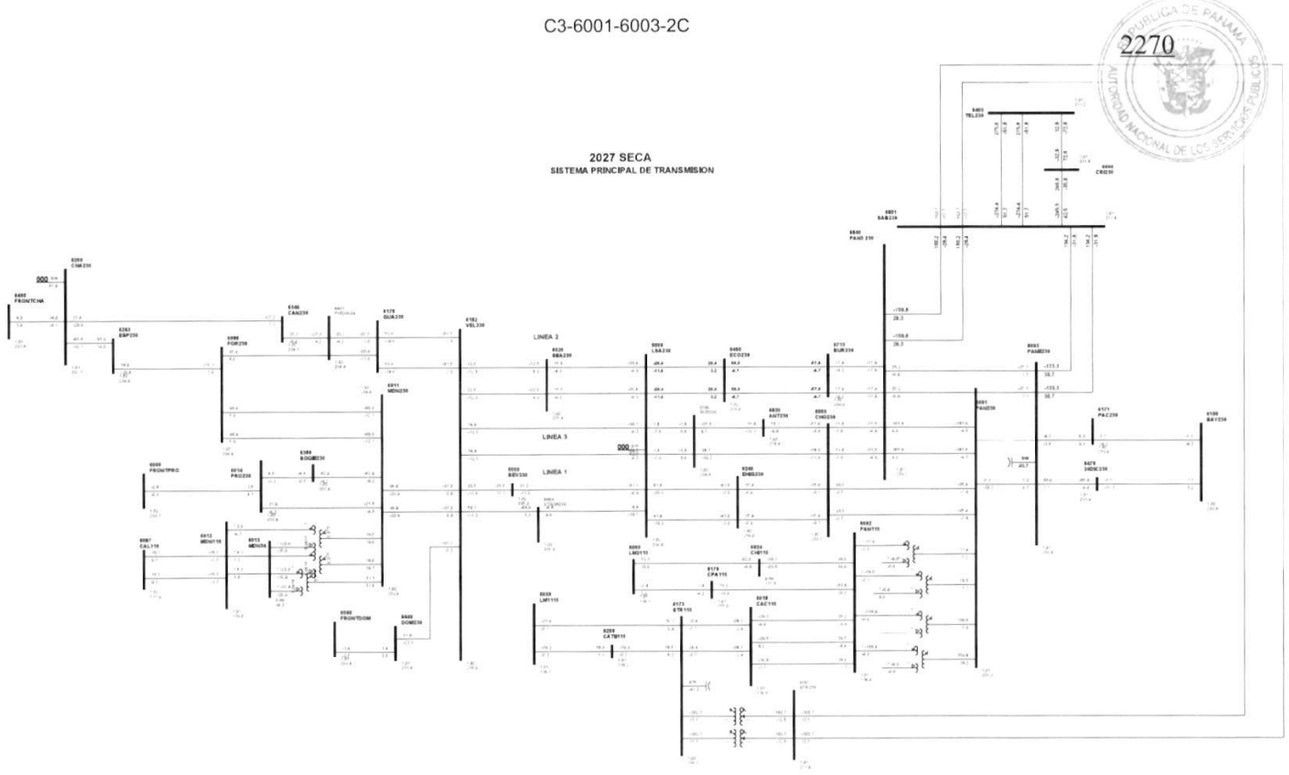

1

Gaceta Oficial Digital
Para verificar la autenticidad de una representación **GO6B05D3E206C39**
en el sitio web www.gacetaoficial.gob.pa/validar-gaceta

C4-6001-6005-3A

2271

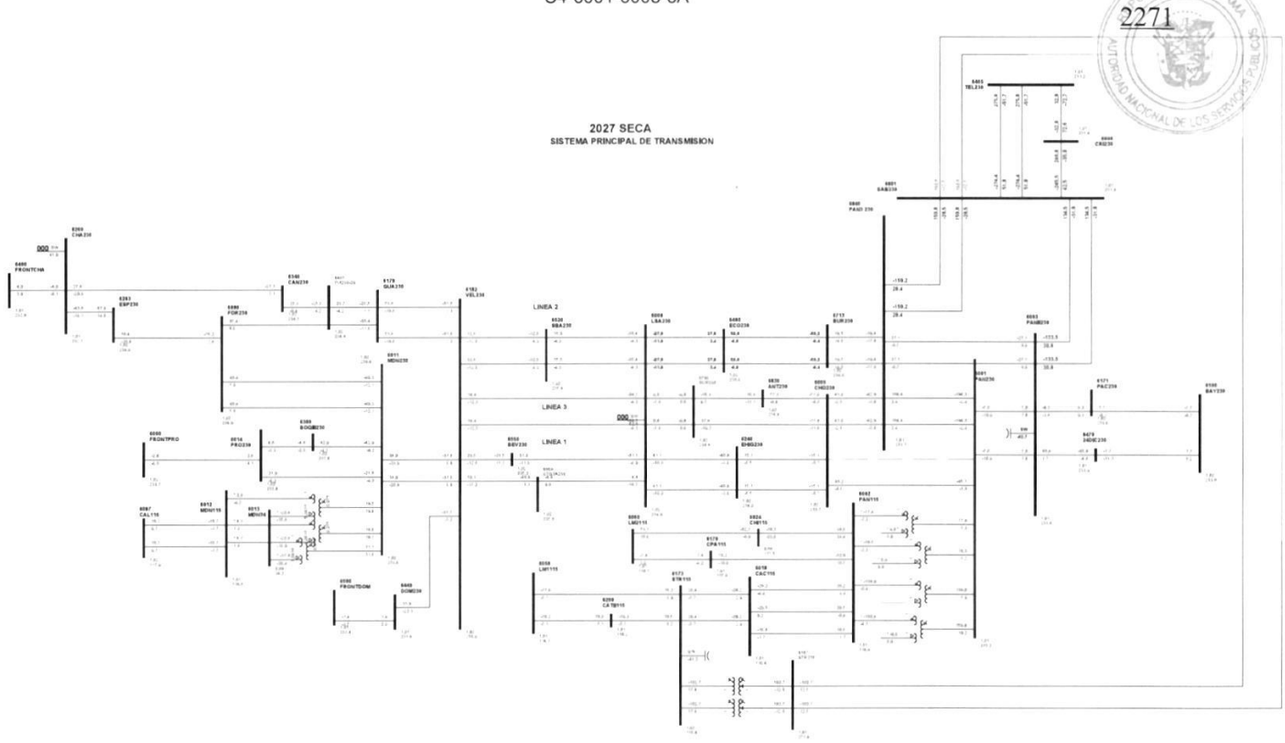

1

Gaceta Oficial Digital
Para verificar la autenticidad de una representación **GO6B05D3E206C39**
en el sitio web www.gacetaoficial.gob.pa/validar-gaceta

C5-6001-6005-4A

2272

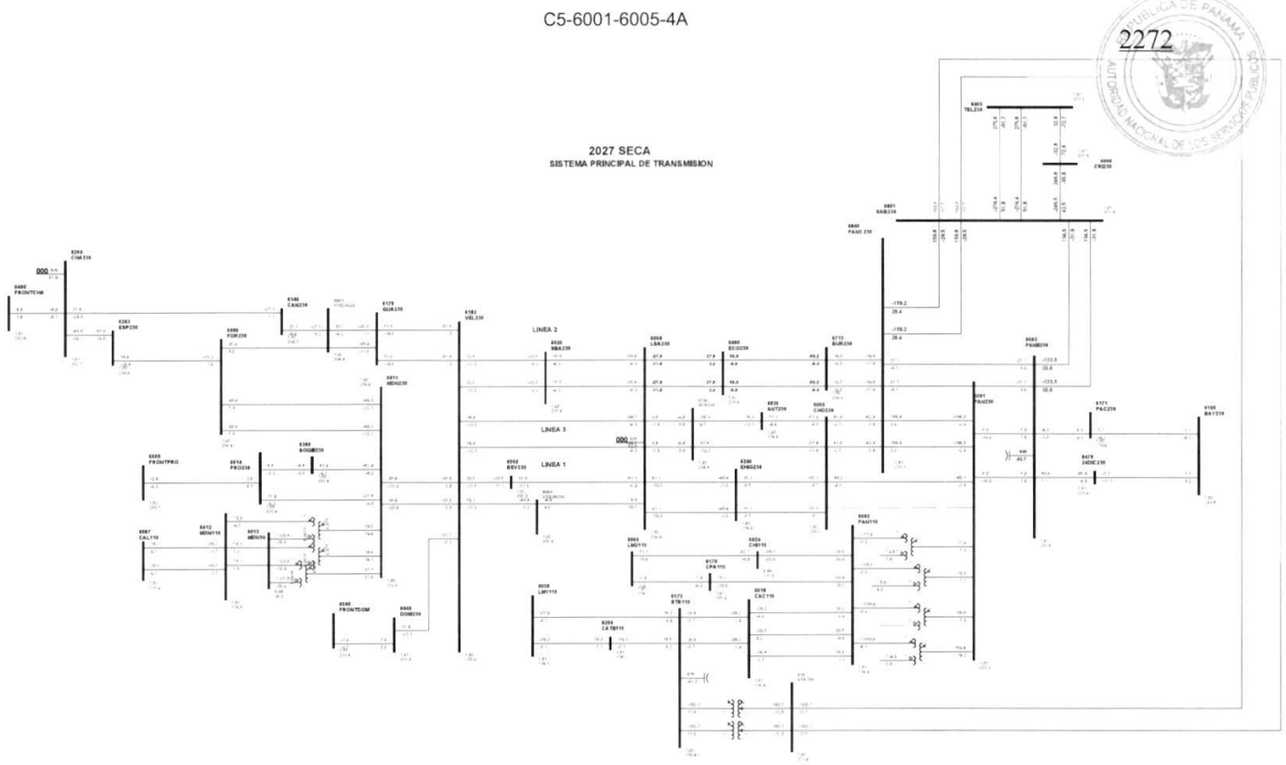

1

Gaceta Oficial Digital
Para verificar la autenticidad de una representación **GO6B05D3E206C39**
en el sitio web www.gacetaoficial.gob.pa/validar-gaceta

C6-6001-6840-7A

2273

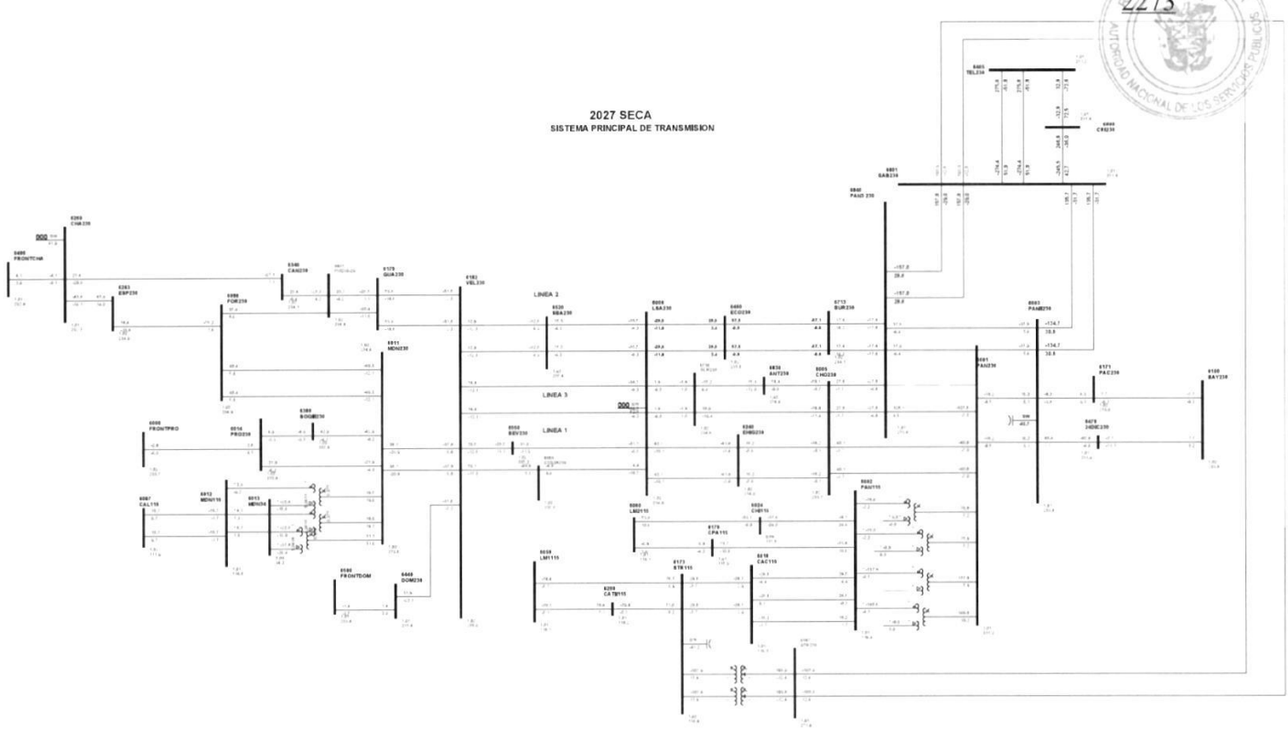

1

Gaceta Oficial Digital
Para verificar la autenticidad de una representación **GO6B05D3E206C39**
en el sitio web www.gacetaoficial.gob.pa/validar-gaceta

C7-6001-6840-8A

2274

REPÚBLICA DE PANAMÁ
AUTORIDAD NACIONAL DE LOS SERVICIOS PÚBLICOS

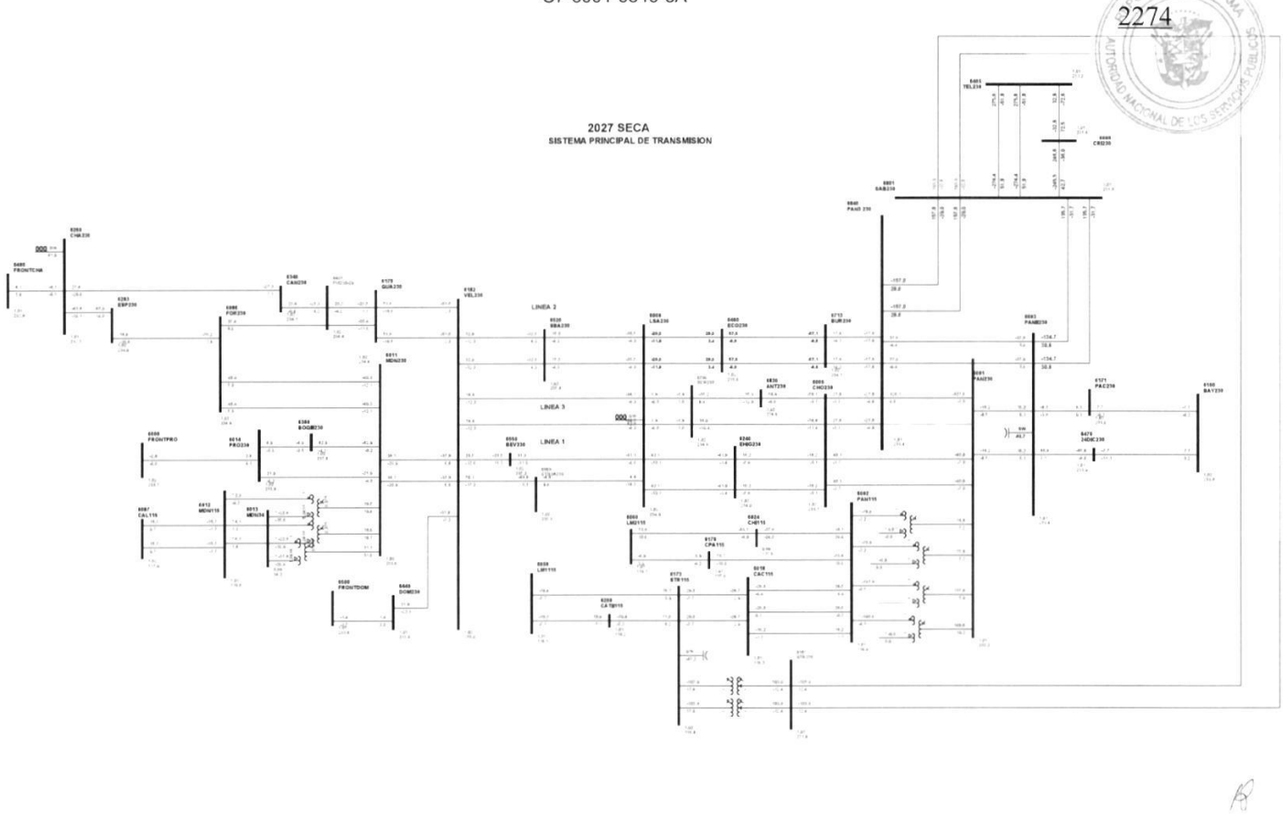

1

C8-6002-6018-12

2275

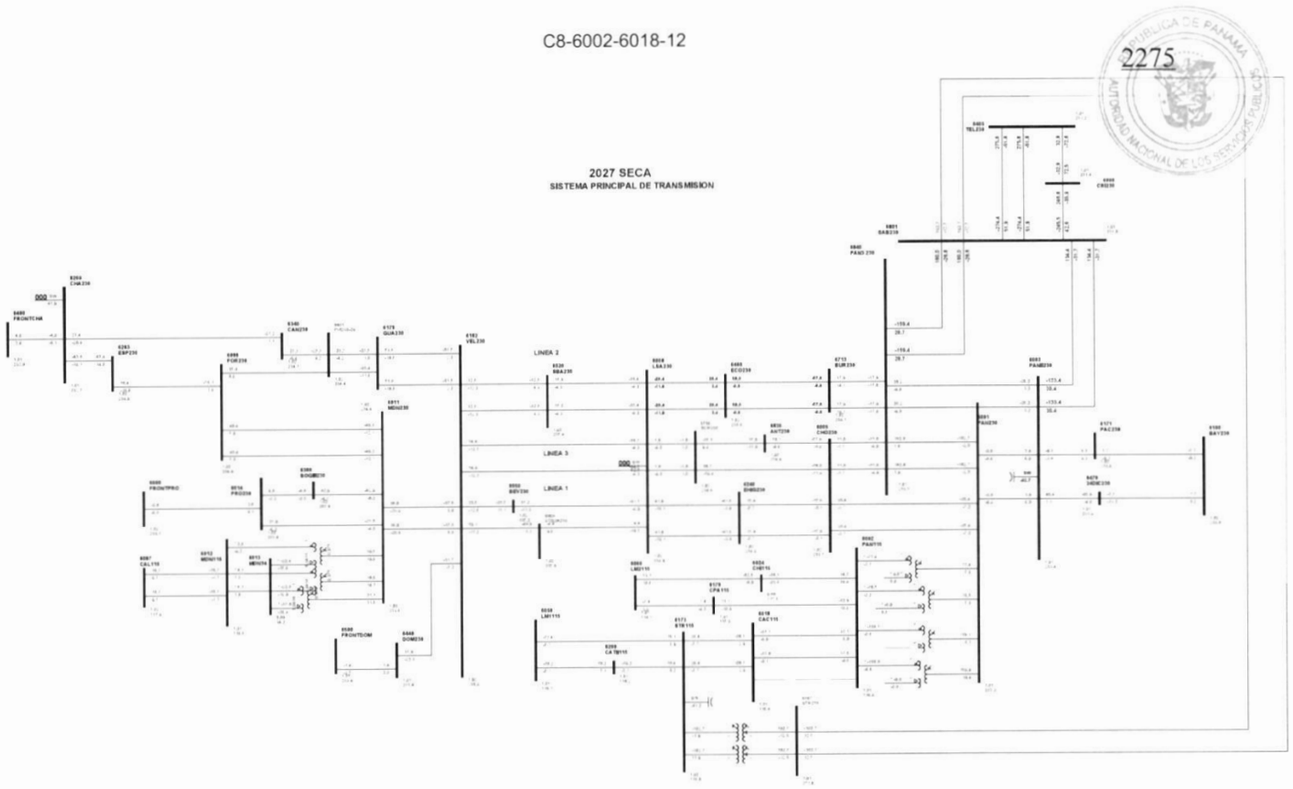

1

Gaceta Oficial Digital
Para verificar la autenticidad de una representación **GO6B05D3E206C39**
en el sitio web www.gacetaoficial.gob.pa/validar-gaceta

C9-6002-6018-37

2276

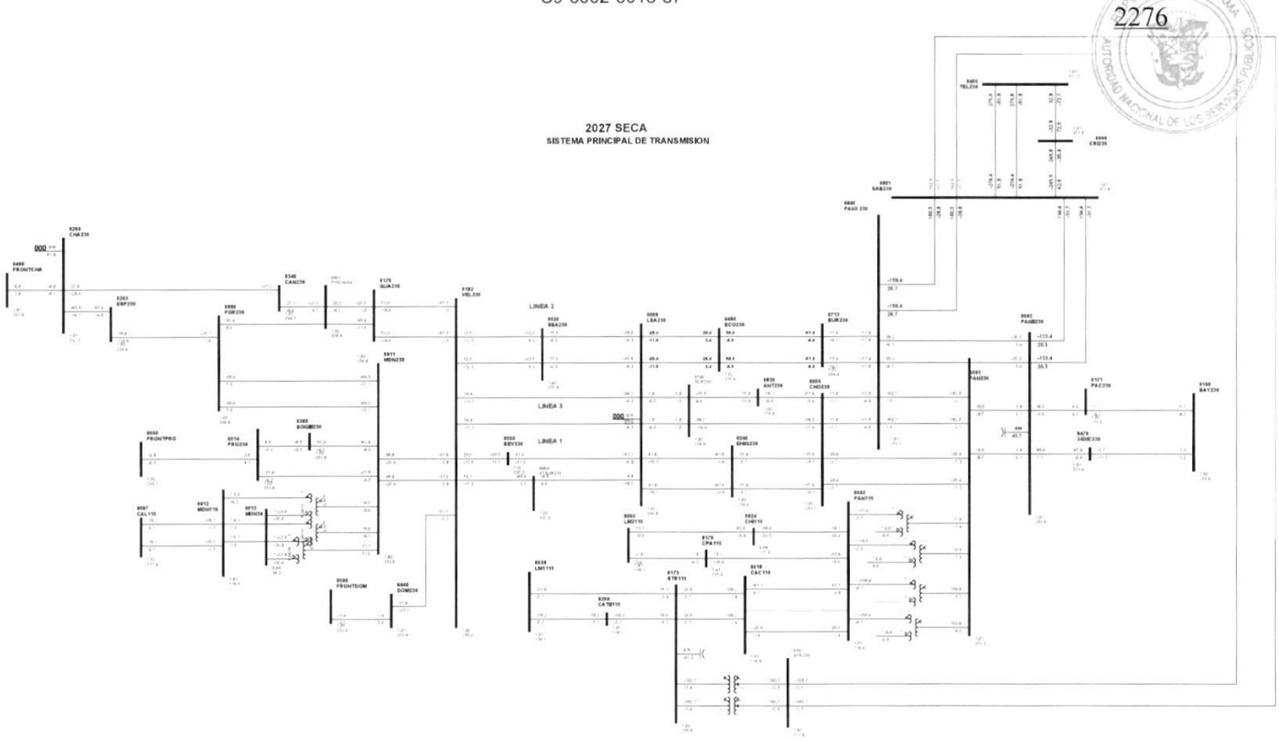

1

Gaceta Oficial Digital
Para verificar la autenticidad de una representación **GO6B05D3E206C39**
en el sitio web www.gacetaoficial.gob.pa/validar-gaceta

C10-6002-6018-62

2277

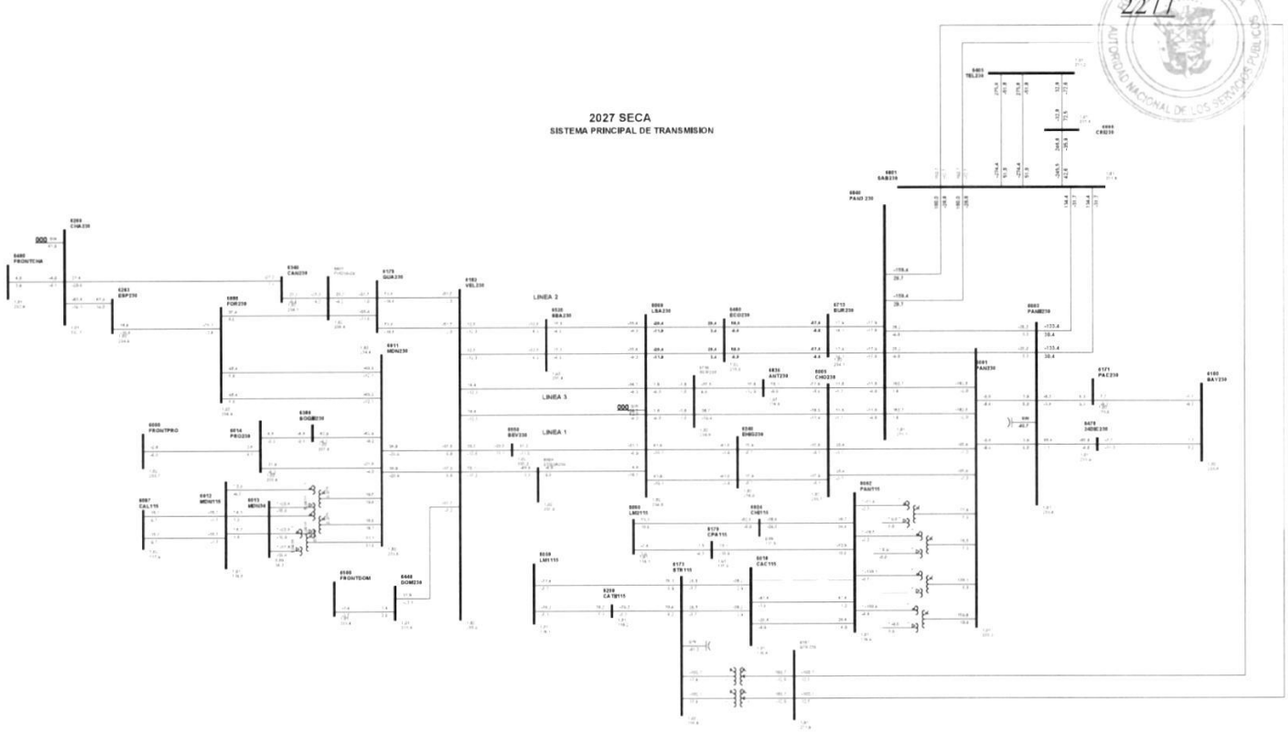

1

Gaceta Oficial Digital
Para verificar la autenticidad de una representación **GO6B05D3E206C39**
en el sitio web www.gacetaoficial.gob.pa/validar-gaceta

C11-6002-6024-3A

2278

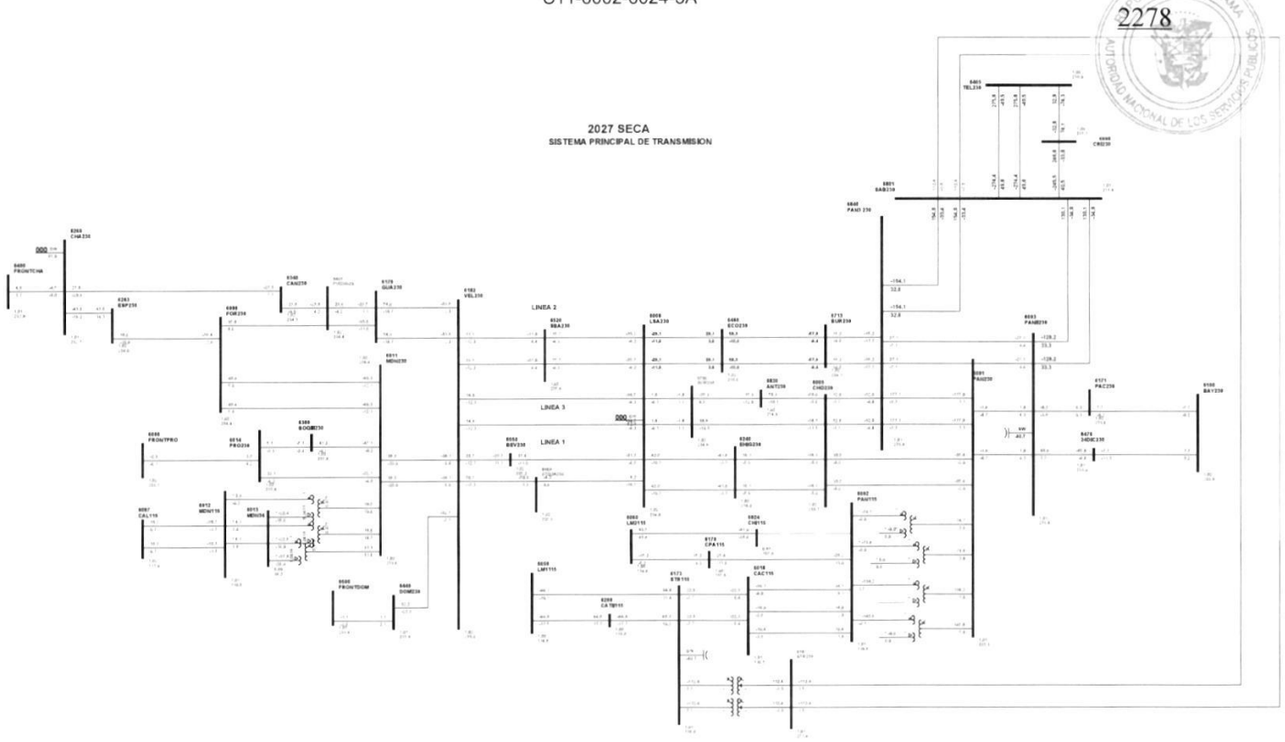

1

Gaceta Oficial Digital
Para verificar la autenticidad de una representación **GO6B05D3E206C39**
en el sitio web www.gacetaoficial.gob.pa/validar-gaceta

C12-6002-6170-4A

2279

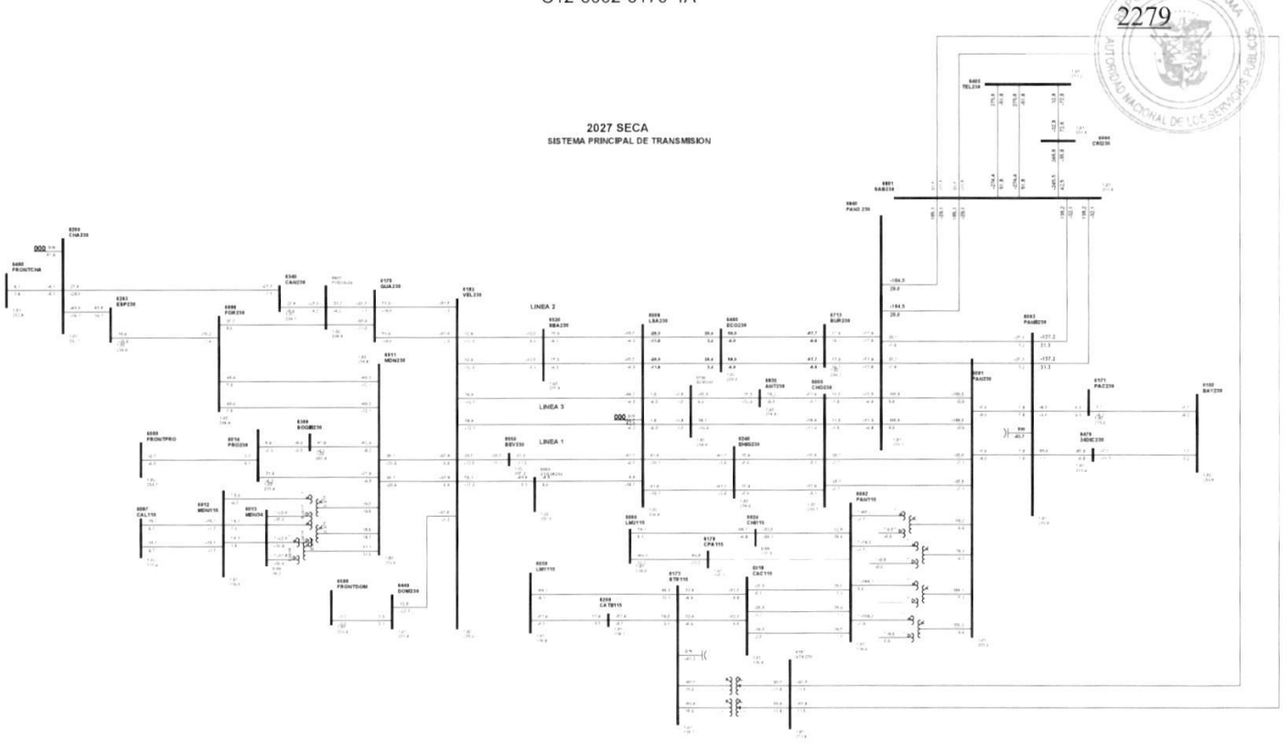

1

Gaceta Oficial Digital
Para verificar la autenticidad de una representación **GO6B05D3E206C39**
en el sitio web www.gacetaoficial.gob.pa/validar-gaceta

C13-6003-6171-1B

2280

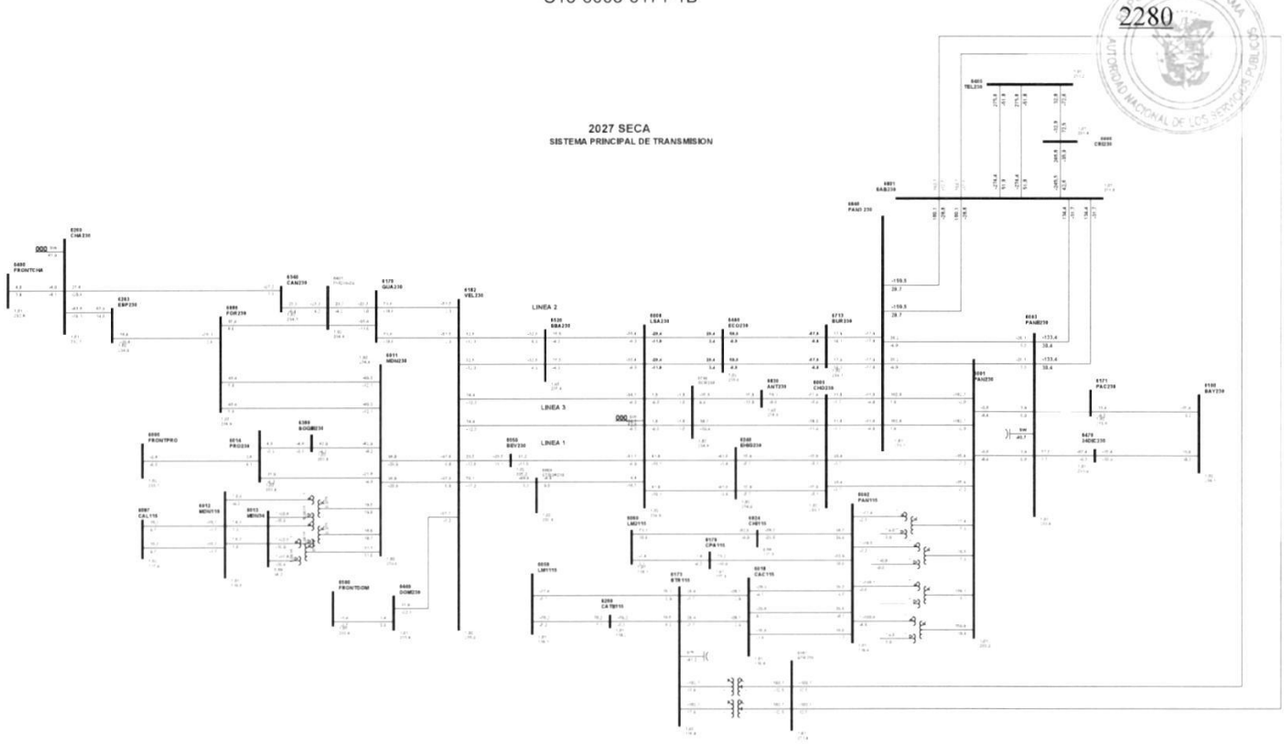

1

Gaceta Oficial Digital
Para verificar la autenticidad de una representación **GO6B05D3E206C39**
en el sitio web www.gacetaoficial.gob.pa/validar-gaceta

C14-6003-6470-2B

2281

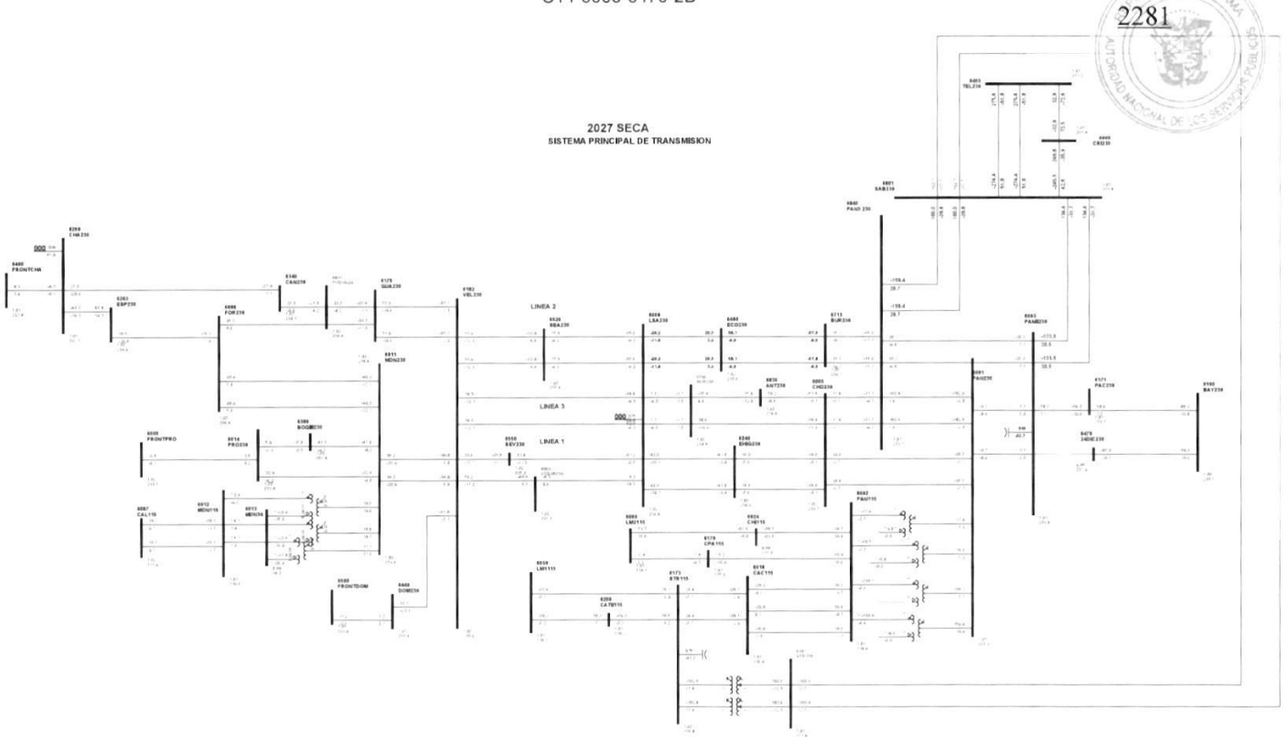

1

Gaceta Oficial Digital
Para verificar la autenticidad de una representación **GO6B05D3E206C39**
en el sitio web www.gacetaoficial.gob.pa/validar-gaceta

C15-6003-6801-4A

2282

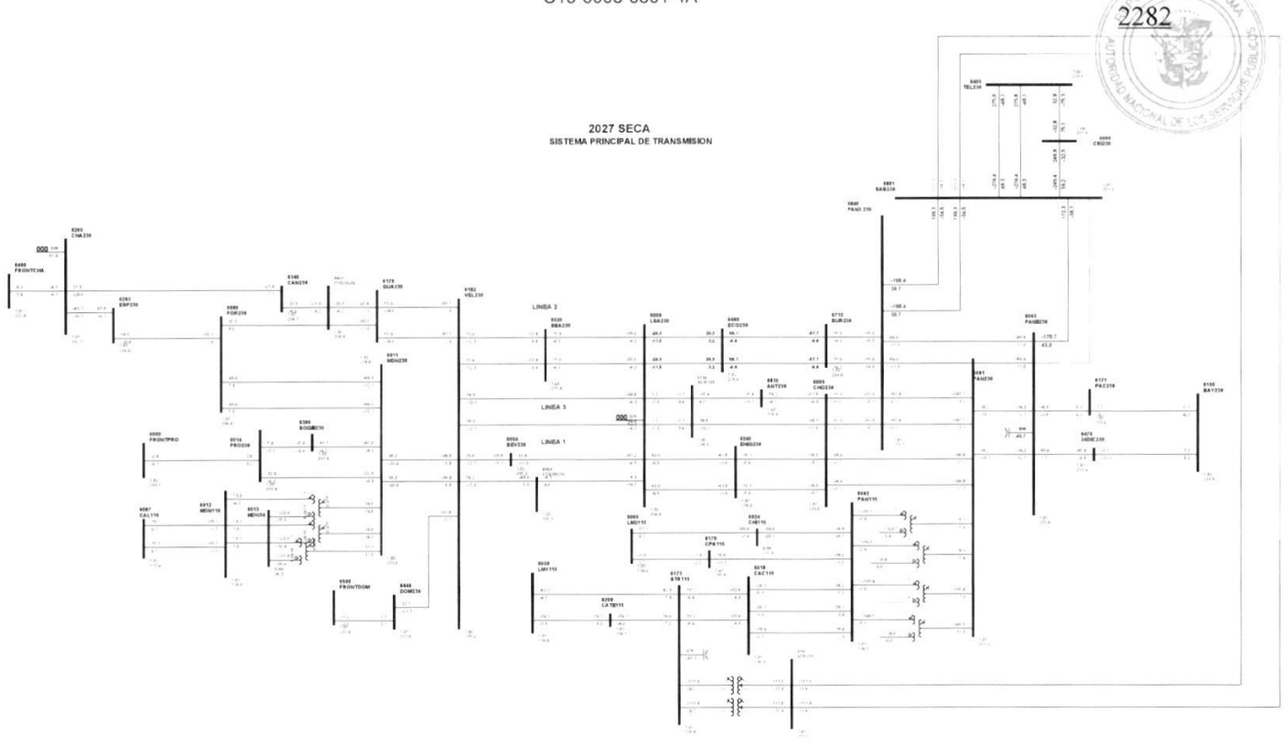

1

Gaceta Oficial Digital
Para verificar la autenticidad de una representación **GO6B05D3E206C39**
en el sitio web www.gacetaoficial.gob.pa/validar-gaceta

C16-6003-6801-5A

2283

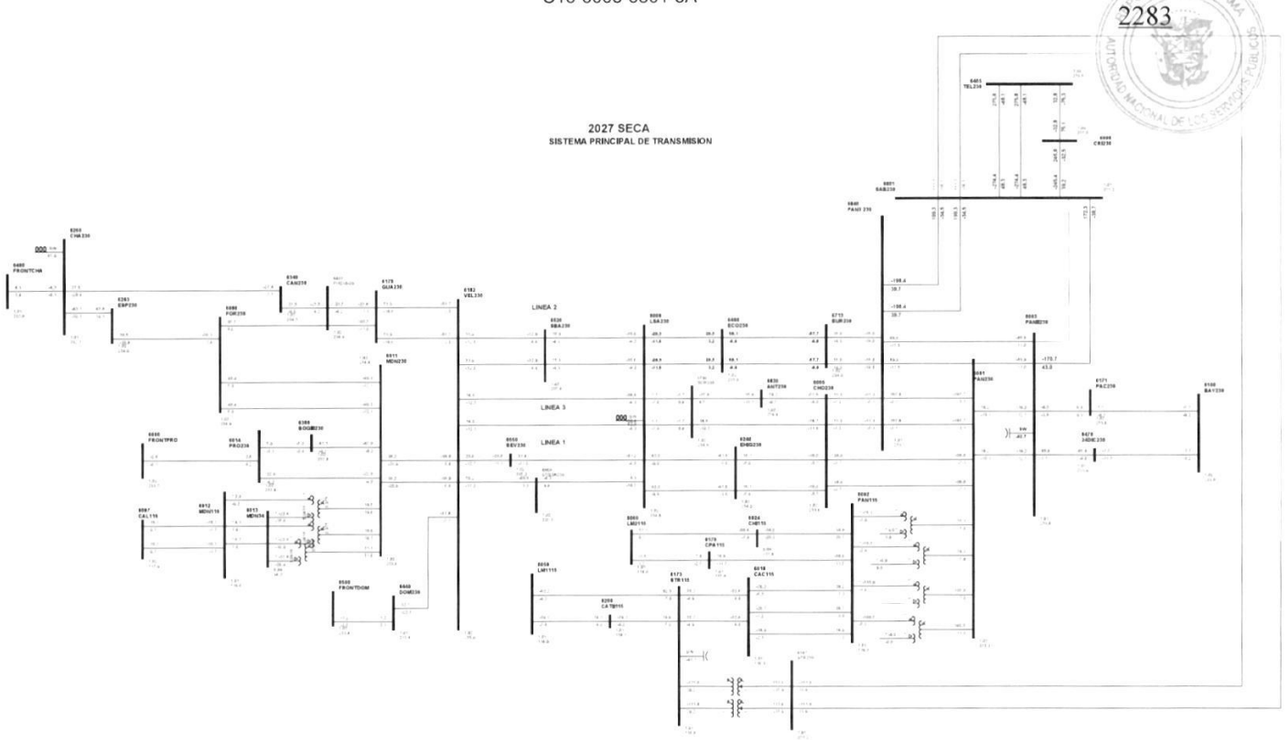

1

Gaceta Oficial Digital
Para verificar la autenticidad de una representación **GO6B05D3E206C39**
en el sitio web www.gacetaoficial.gob.pa/validar-gaceta

C17-6003-6840-2A

2284

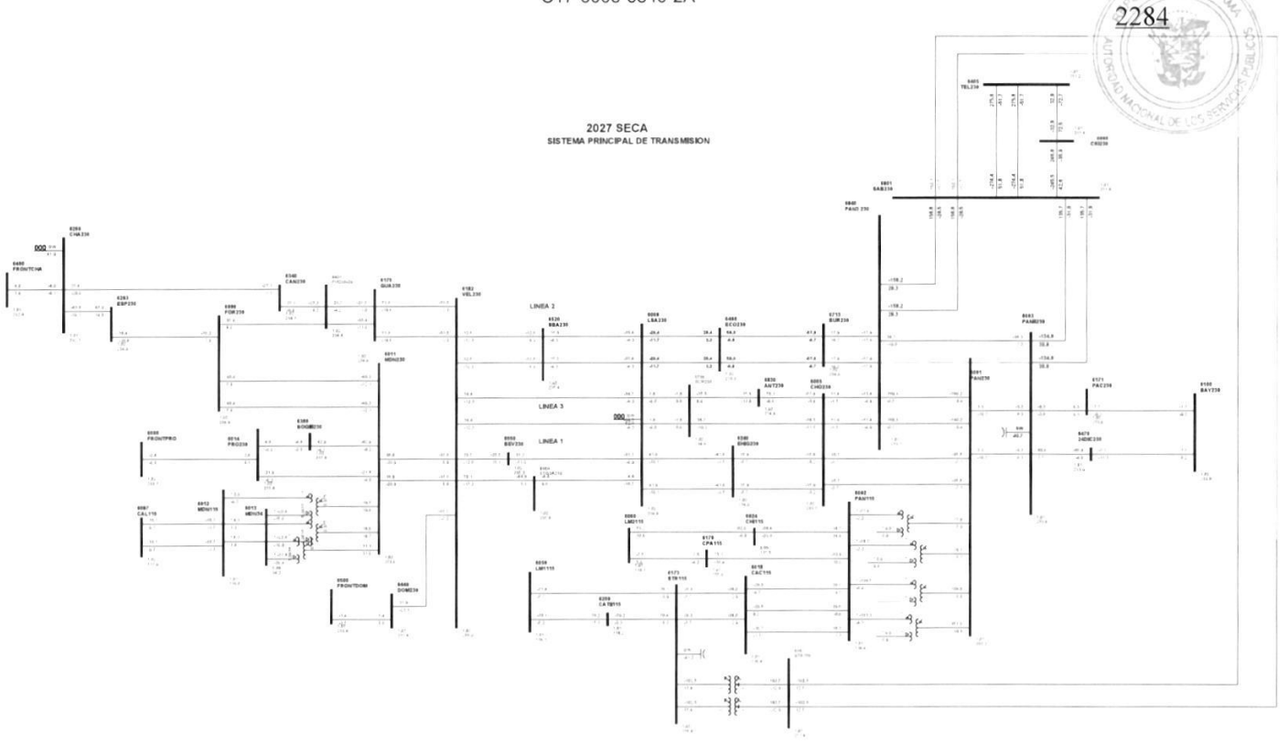

1

Gaceta Oficial Digital
Para verificar la autenticidad de una representación **GO6B05D3E206C39**
en el sitio web www.gacetaoficial.gob.pa/validar-gaceta

C18-6003-6840-3A

2285

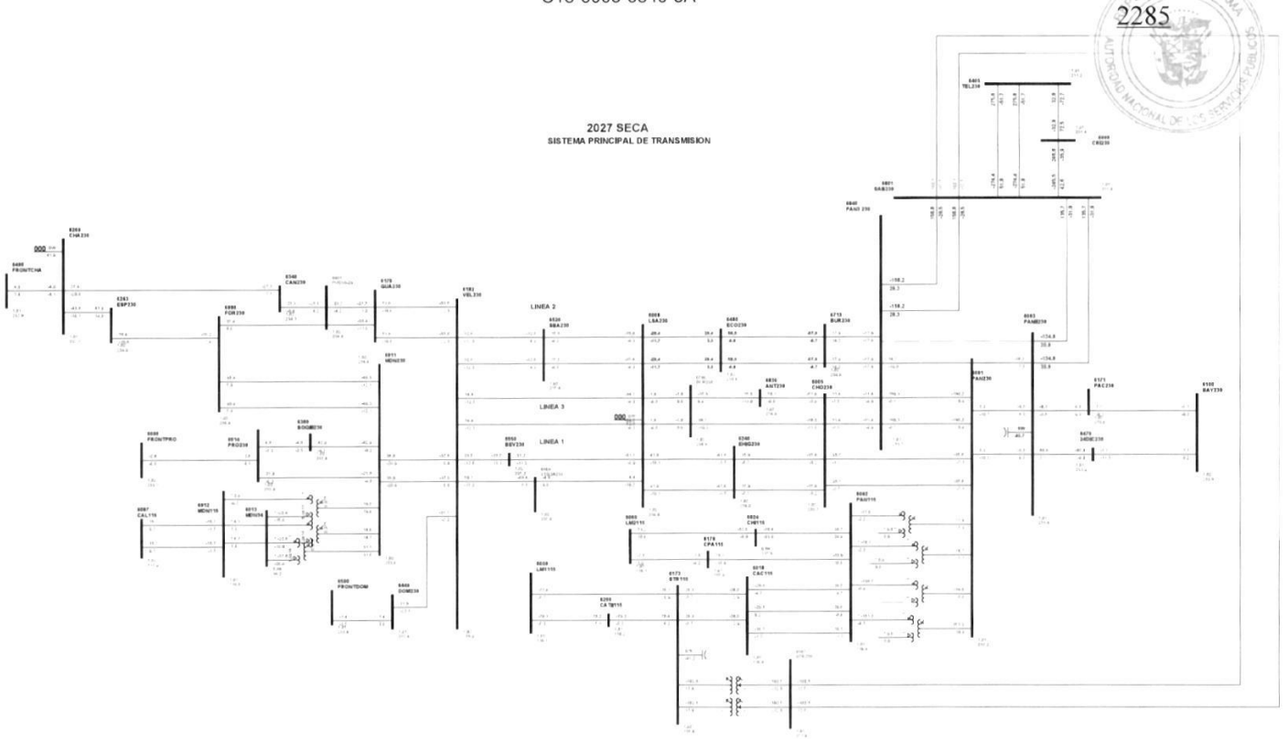

1

Gaceta Oficial Digital
Para verificar la autenticidad de una representación **GO6B05D3E206C39**
en el sitio web www.gacetaoficial.gob.pa/validar-gaceta

C19-6005-6240-3B

2286

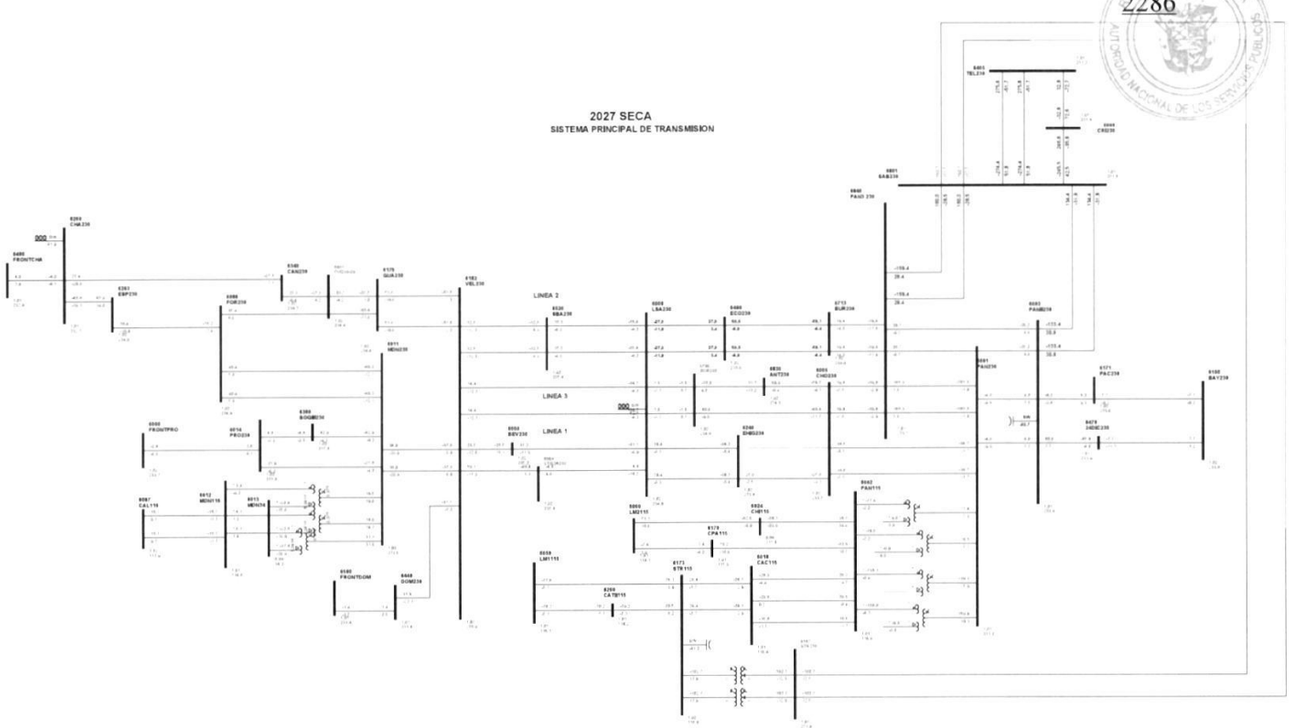

1

Gaceta Oficial Digital
Para verificar la autenticidad de una representación **GO6B05D3E206C39**
en el sitio web www.gacetaoficial.gob.pa/validar-gaceta

C20-6005-6240-4B

2287

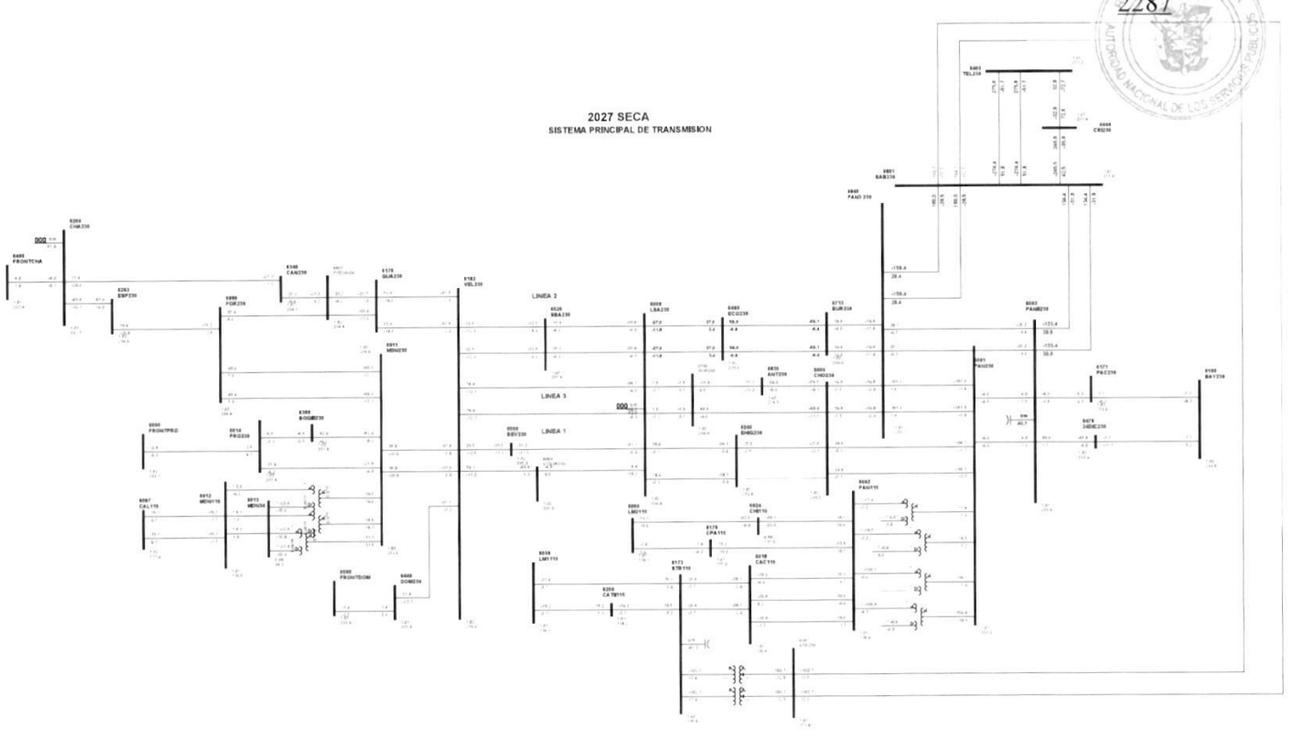

1

Gaceta Oficial Digital
Para verificar la autenticidad de una representación **GO6B05D3E206C39**
en el sitio web www.gacetaoficial.gob.pa/validar-gaceta

C21-6005-6596-0A

2288

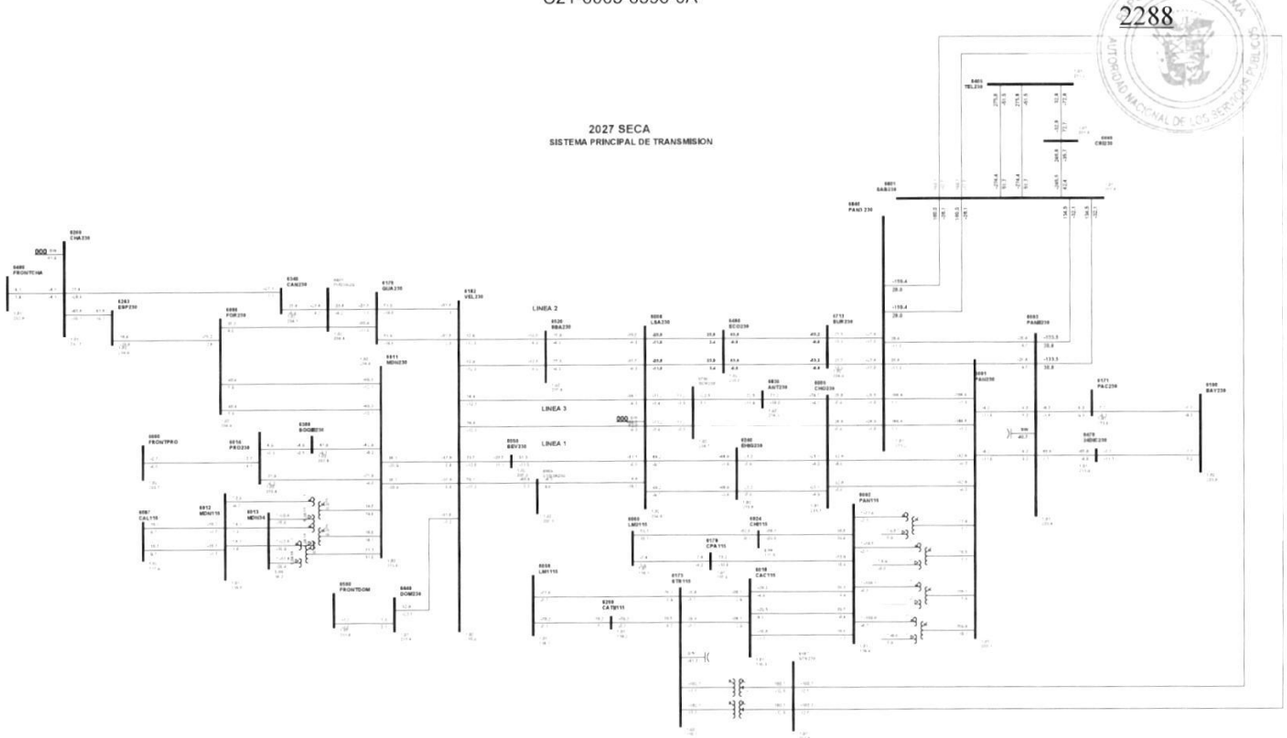

1

Gaceta Oficial Digital
Para verificar la autenticidad de una representación **GO6B05D3E206C39**
en el sitio web www.gacetaoficial.gob.pa/validar-gaceta

C22-6005-6830-9A

2289

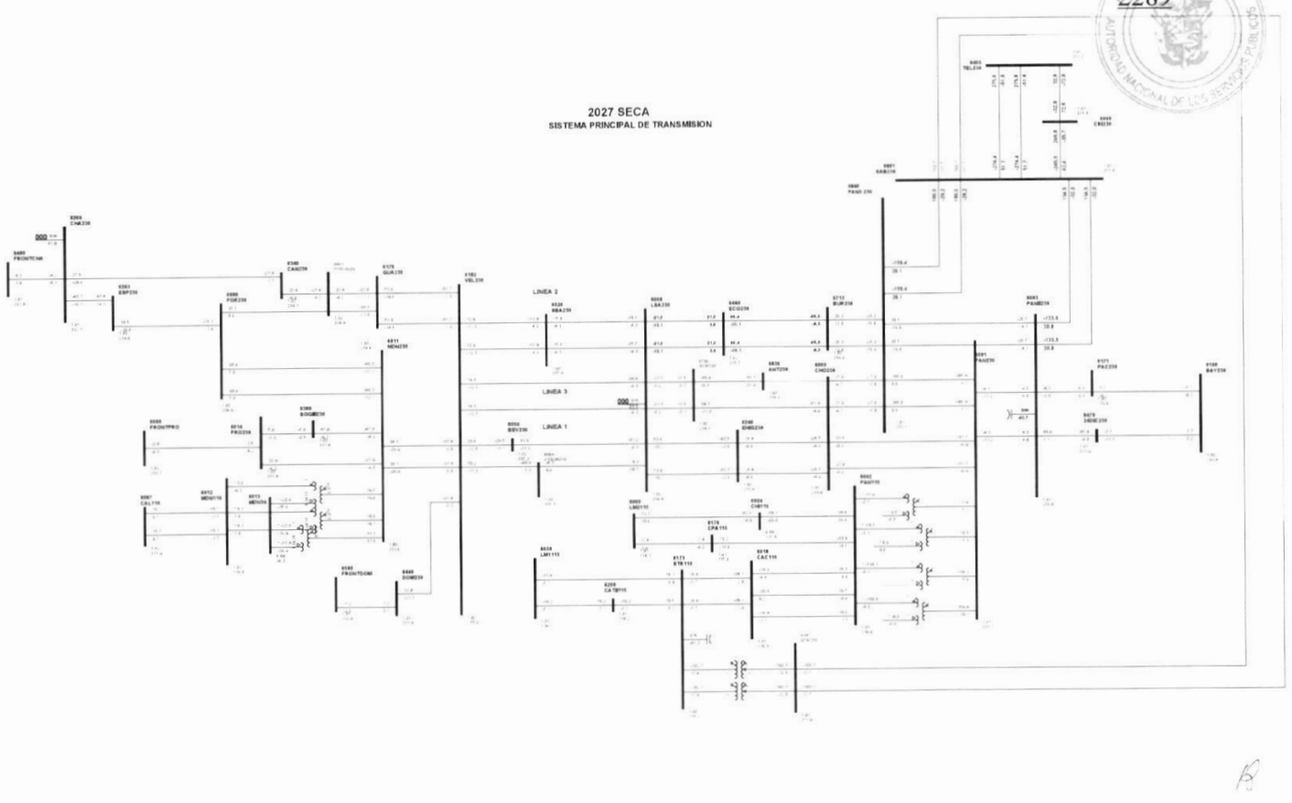

1

Gaceta Oficial Digital
Para verificar la autenticidad de una representación **GO6B05D3E206C39**
en el sitio web www.gacetaoficial.gob.pa/validar-gaceta

C23-6005-6840-7B

2290

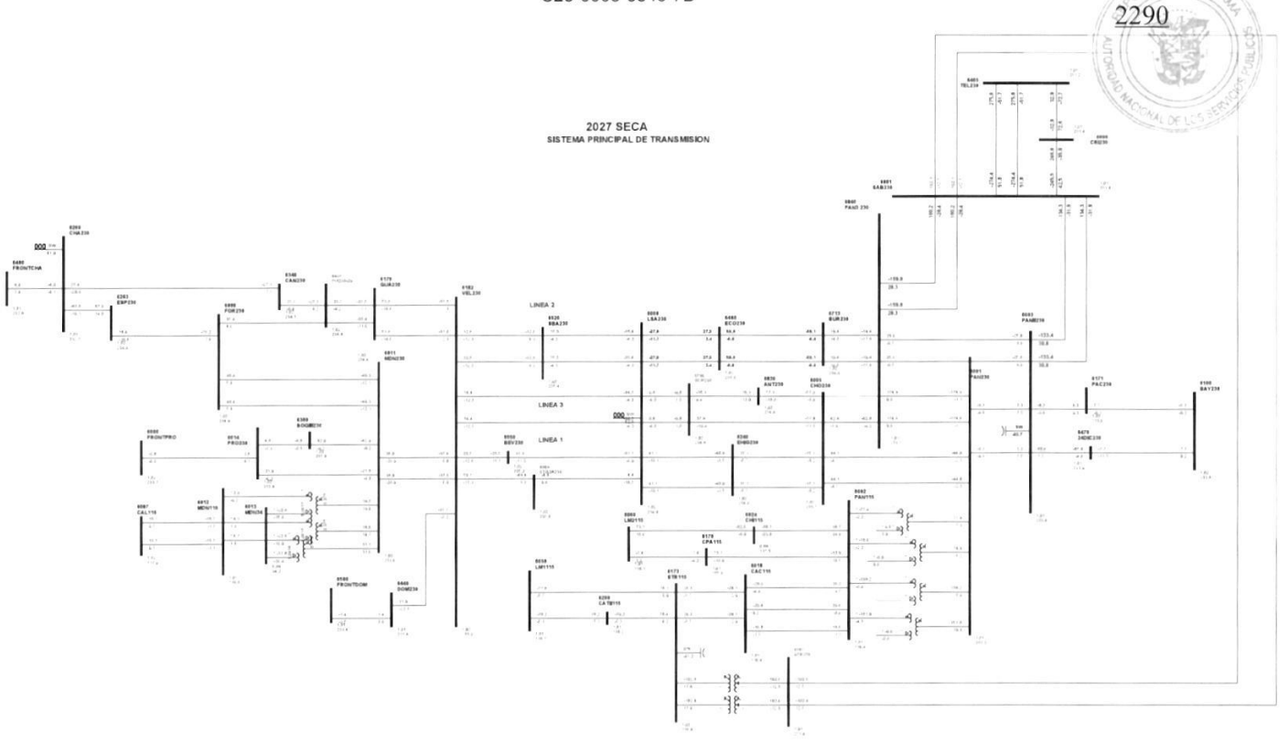

1

Gaceta Oficial Digital
Para verificar la autenticidad de una representación **GO6B05D3E206C39**
en el sitio web www.gacetaoficial.gob.pa/validar-gaceta

C24-6005-6840-8B

2291

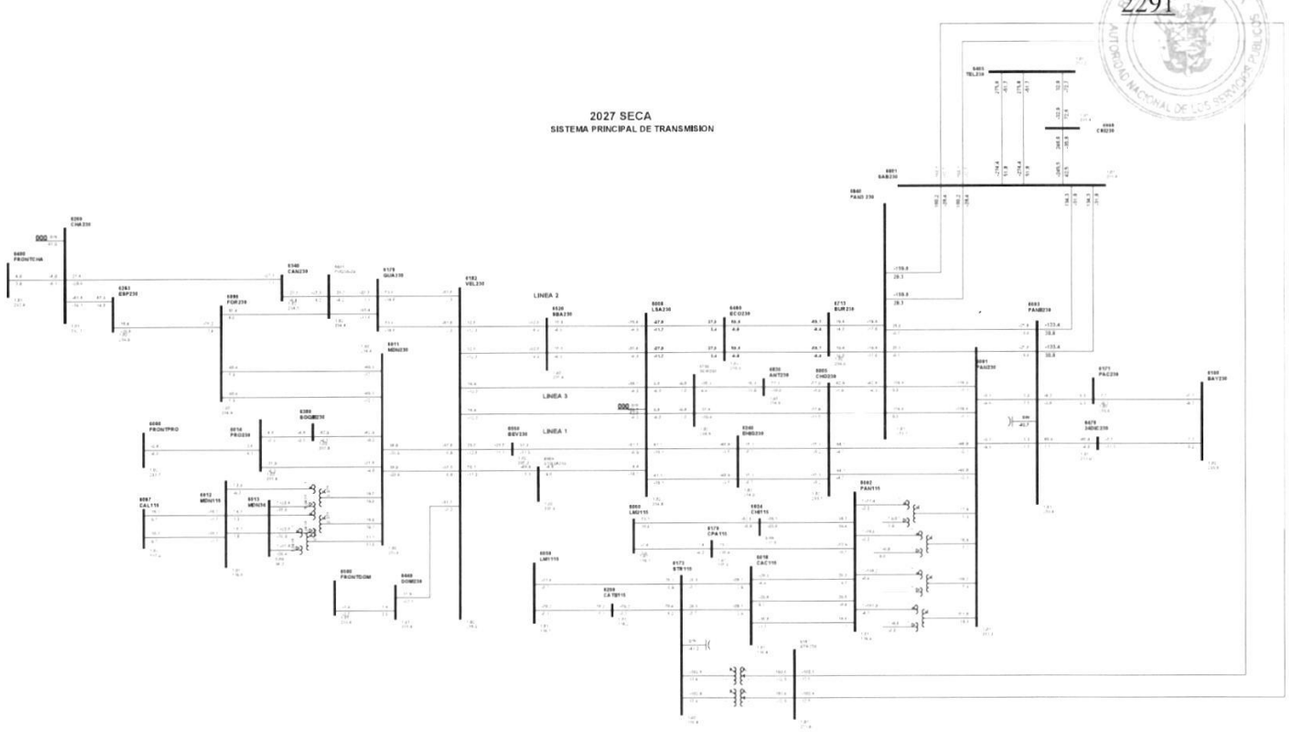

1

Gaceta Oficial Digital
Para verificar la autenticidad de una representación **GO6B05D3E206C39**
en el sitio web www.gacetaoficial.gob.pa/validar-gaceta

C25-6008-6182-51

2292

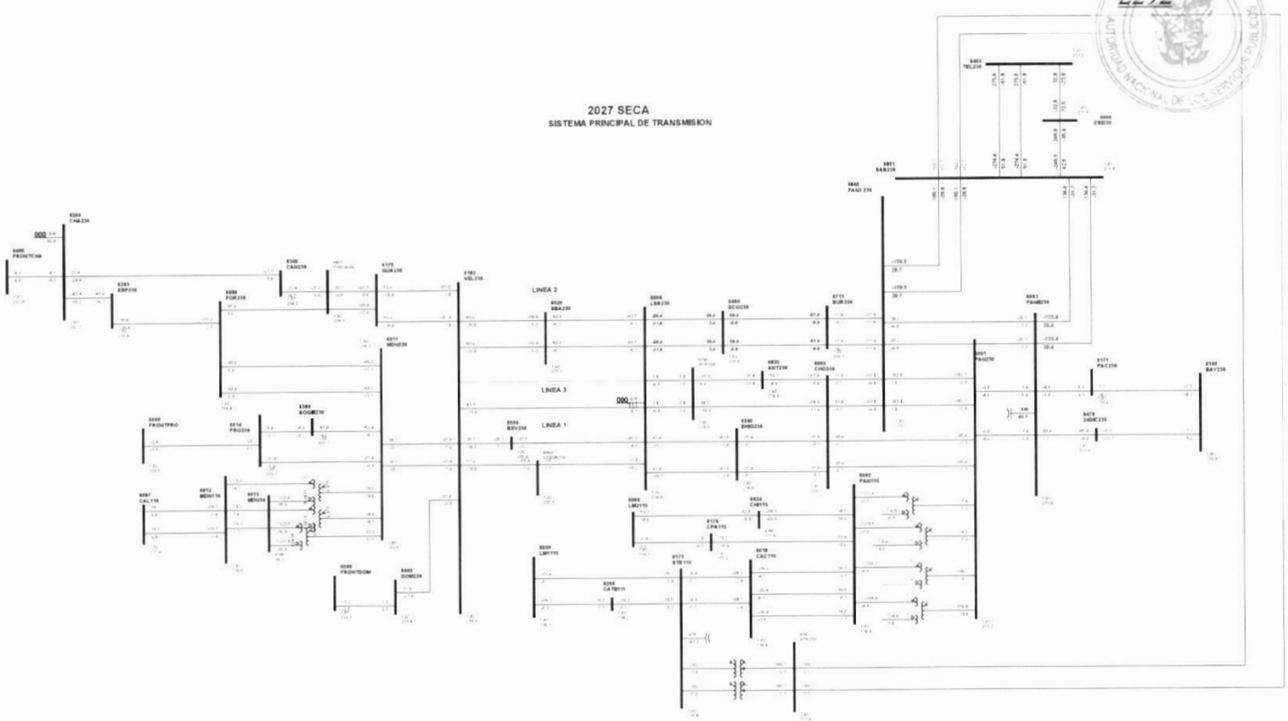

1

Gaceta Oficial Digital
Para verificar la autenticidad de una representación **GO6B05D3E206C39**
en el sitio web www.gacetaoficial.gob.pa/validar-gaceta

C26-6008-6182-52

2293

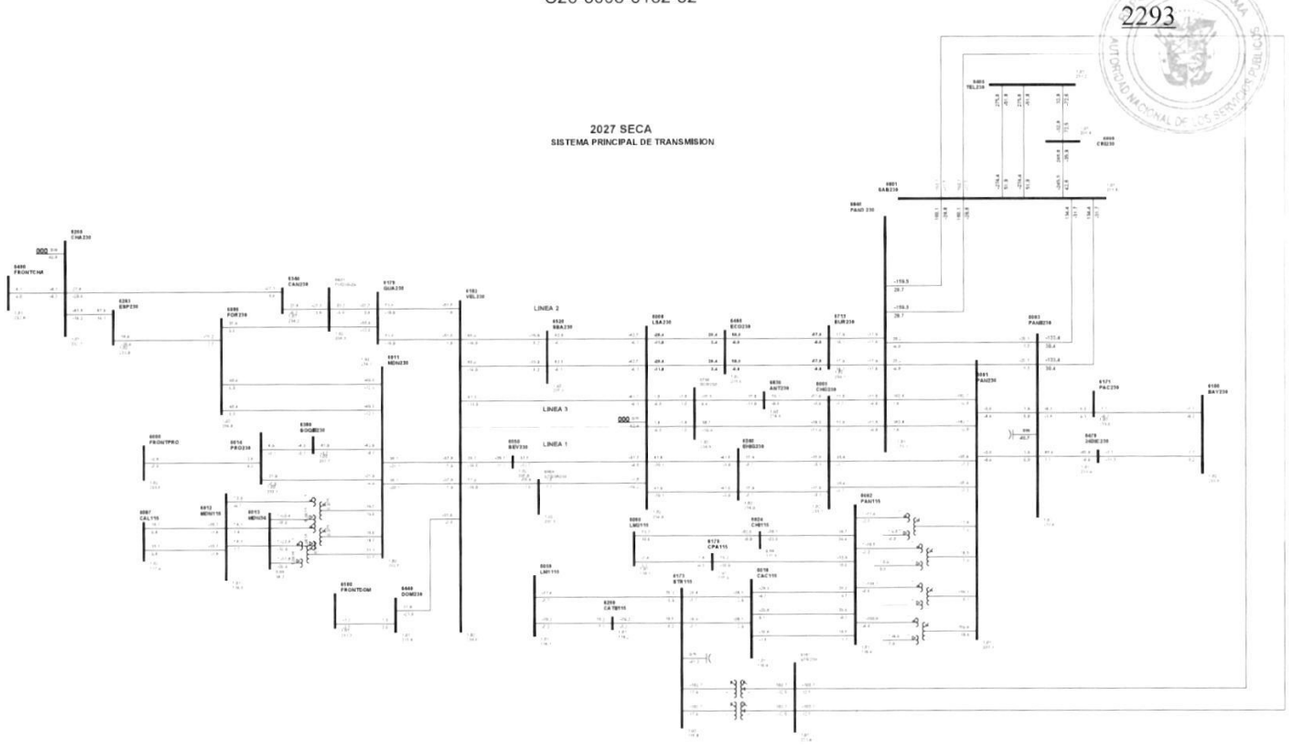

1

Gaceta Oficial Digital
Para verificar la autenticidad de una representación **GO6B05D3E206C39**
en el sitio web www.gacetaoficial.gob.pa/validar-gaceta

C27-6008-6240-3C

2294

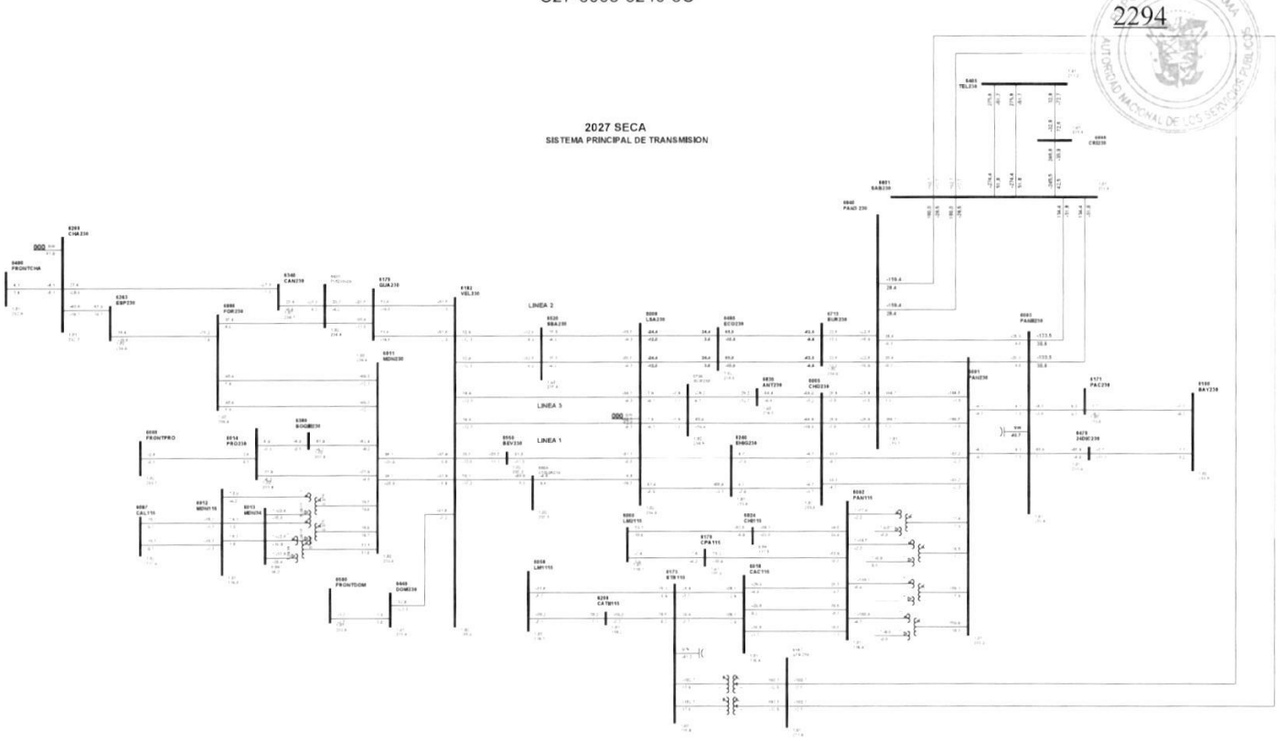

1

Gaceta Oficial Digital
Para verificar la autenticidad de una representación **GO6B05D3E206C39**
en el sitio web www.gacetaoficial.gob.pa/validar-gaceta

C28-6008-6240-4C

2295

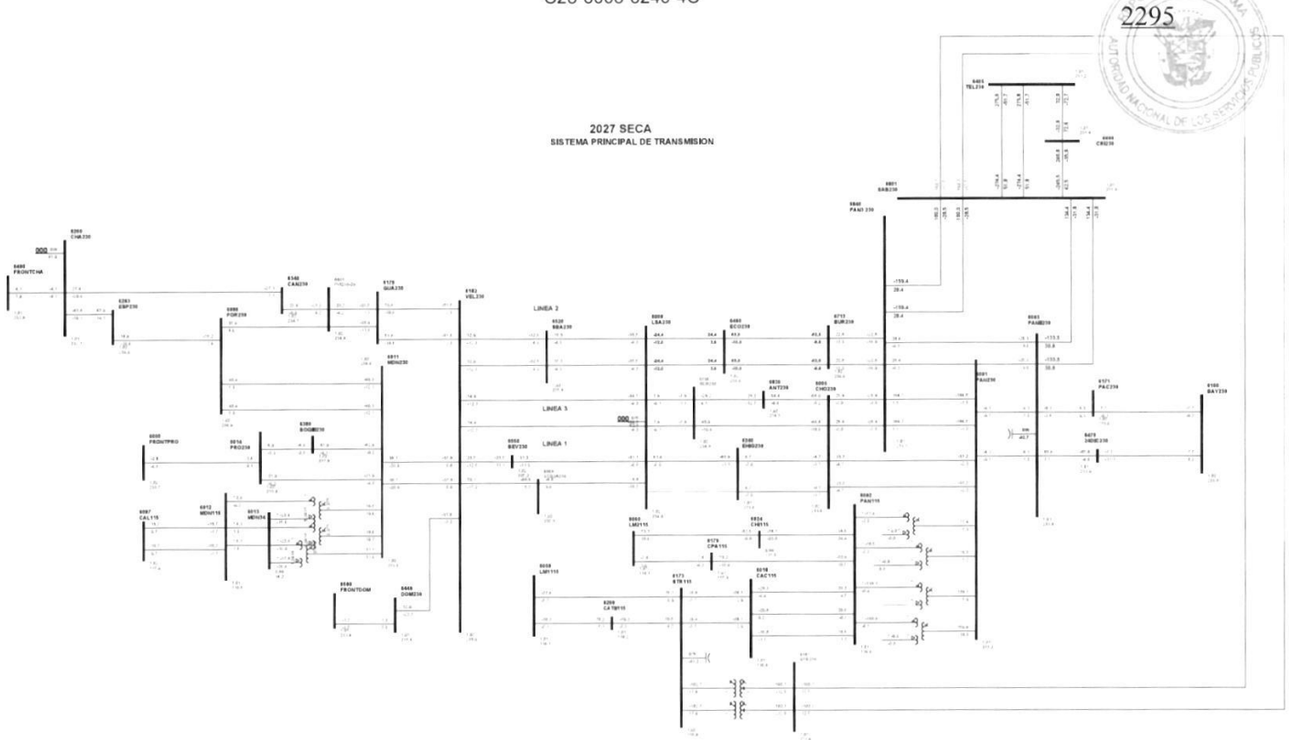

1

Gaceta Oficial Digital
Para verificar la autenticidad de una representación **GO6B05D3E206C39**
en el sitio web www.gacetaoficial.gob.pa/validar-gaceta

C29-6008-6460-2D

2296

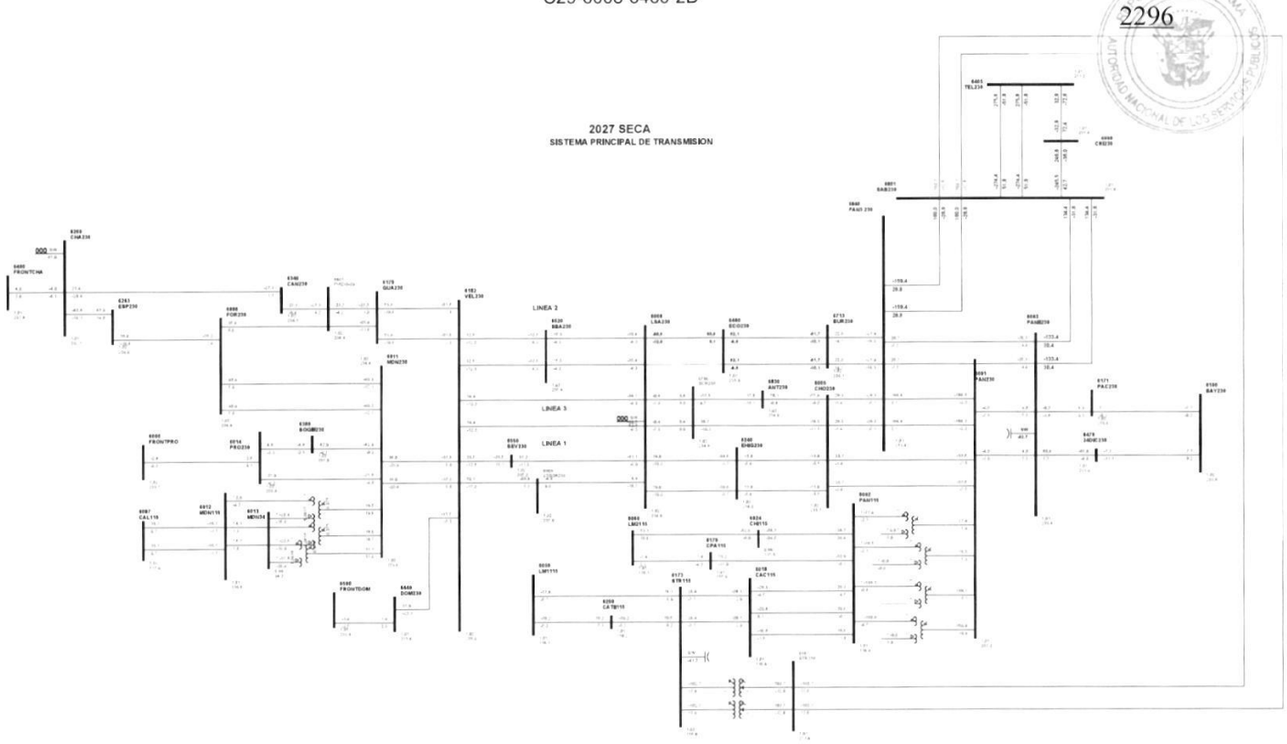

1

Gaceta Oficial Digital
Para verificar la autenticidad de una representación **GO6B05D3E206C39**
en el sitio web www.gacetaoficial.gob.pa/validar-gaceta

C30-6008-6460-3D

2297

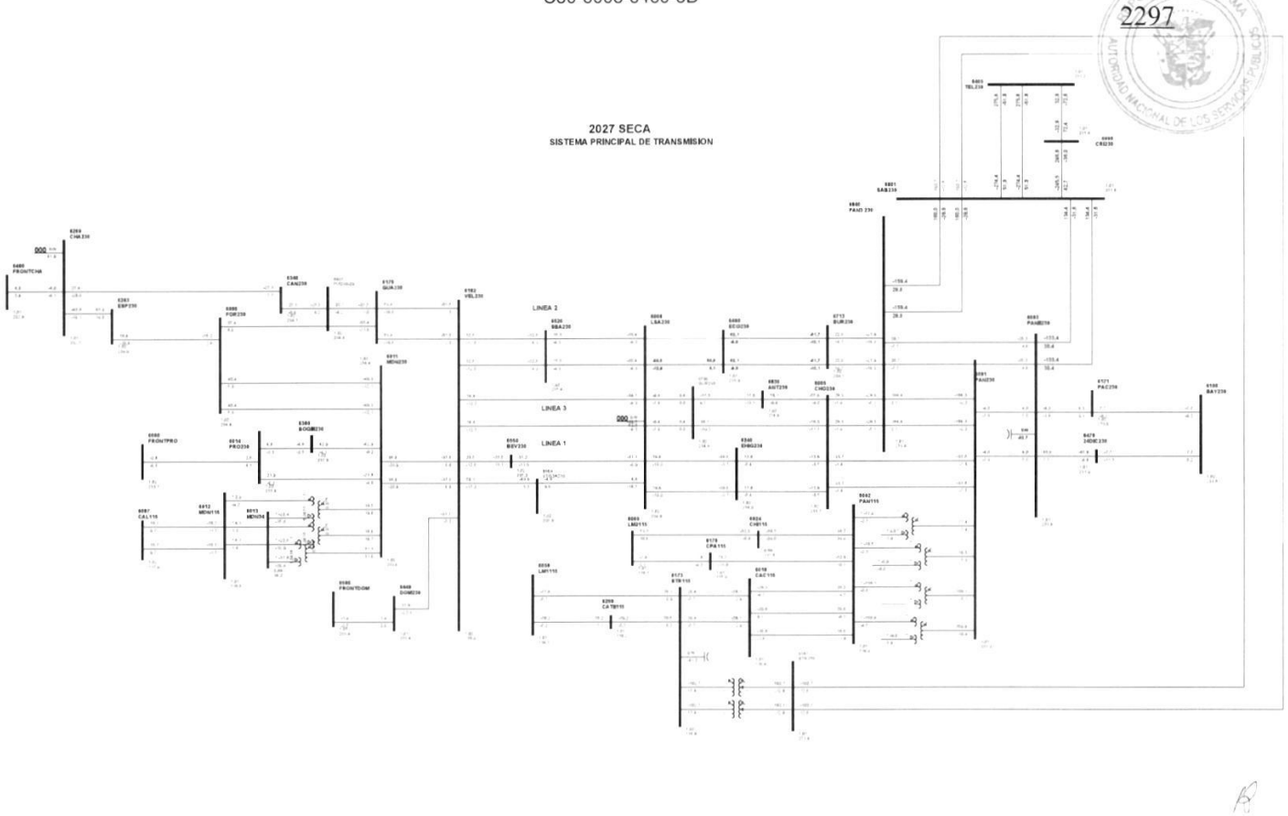

1

Gaceta Oficial Digital
Para verificar la autenticidad de una representación **GO6B05D3E206C39**
en el sitio web www.gacetaoficial.gob.pa/validar-gaceta

C31-6008-6520-4A

2298

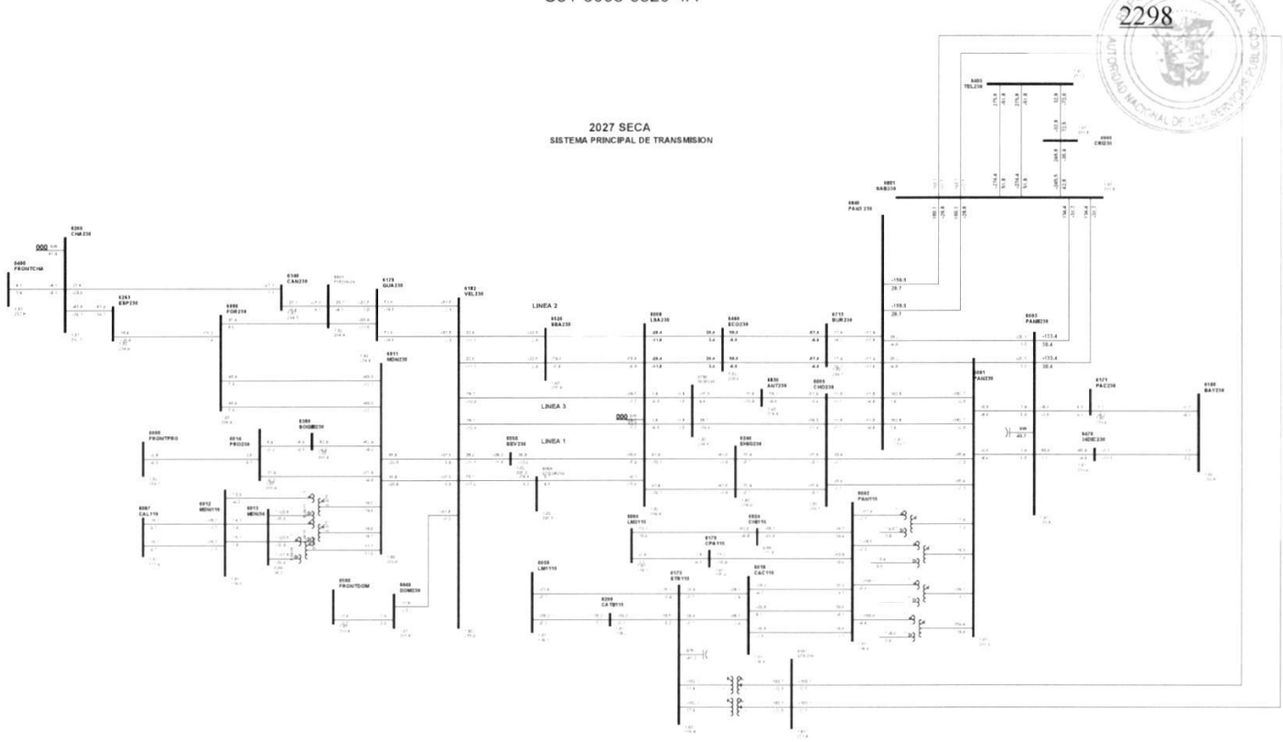

1

Gaceta Oficial Digital
Para verificar la autenticidad de una representación **GO6B05D3E206C39**
en el sitio web www.gacetaoficial.gob.pa/validar-gaceta

C32-6008-6520-5A

2299

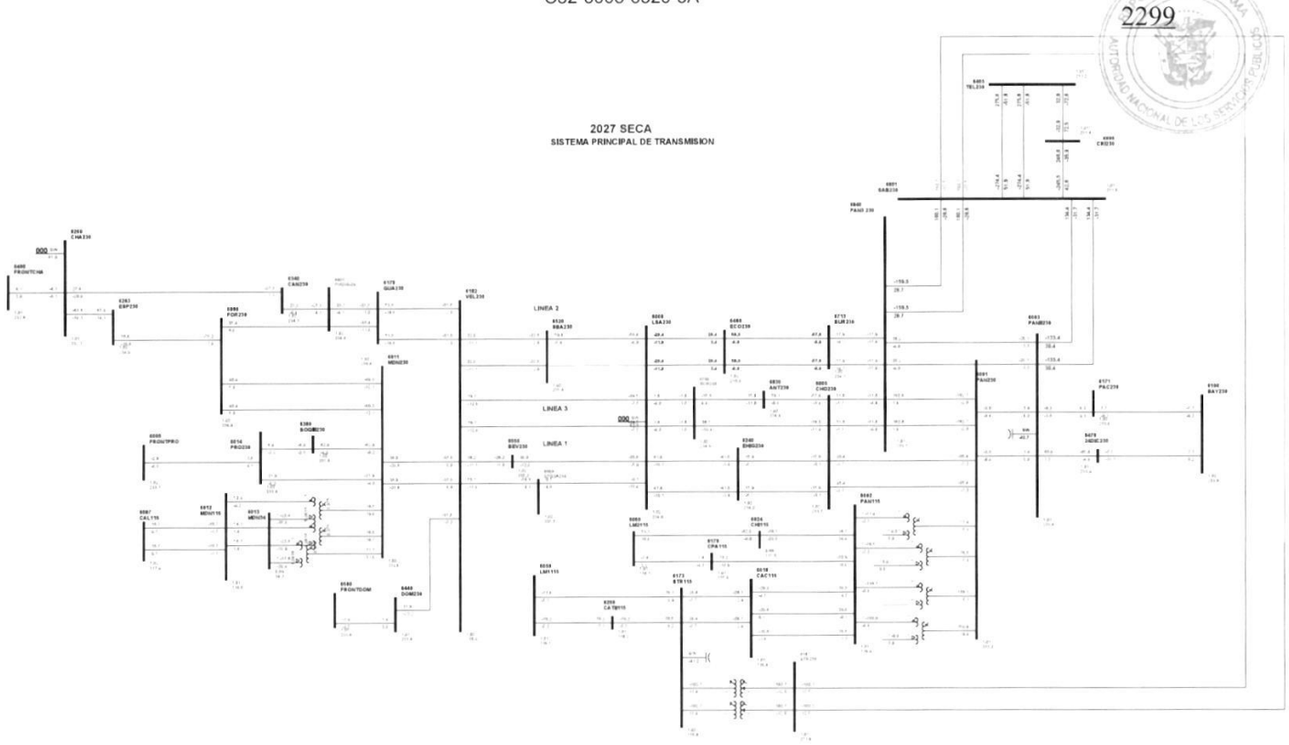

1

Gaceta Oficial Digital
Para verificar la autenticidad de una representación **GO6B05D3E206C39**
en el sitio web www.gacetaoficial.gob.pa/validar-gaceta

C33-6008-6550-6A

2300

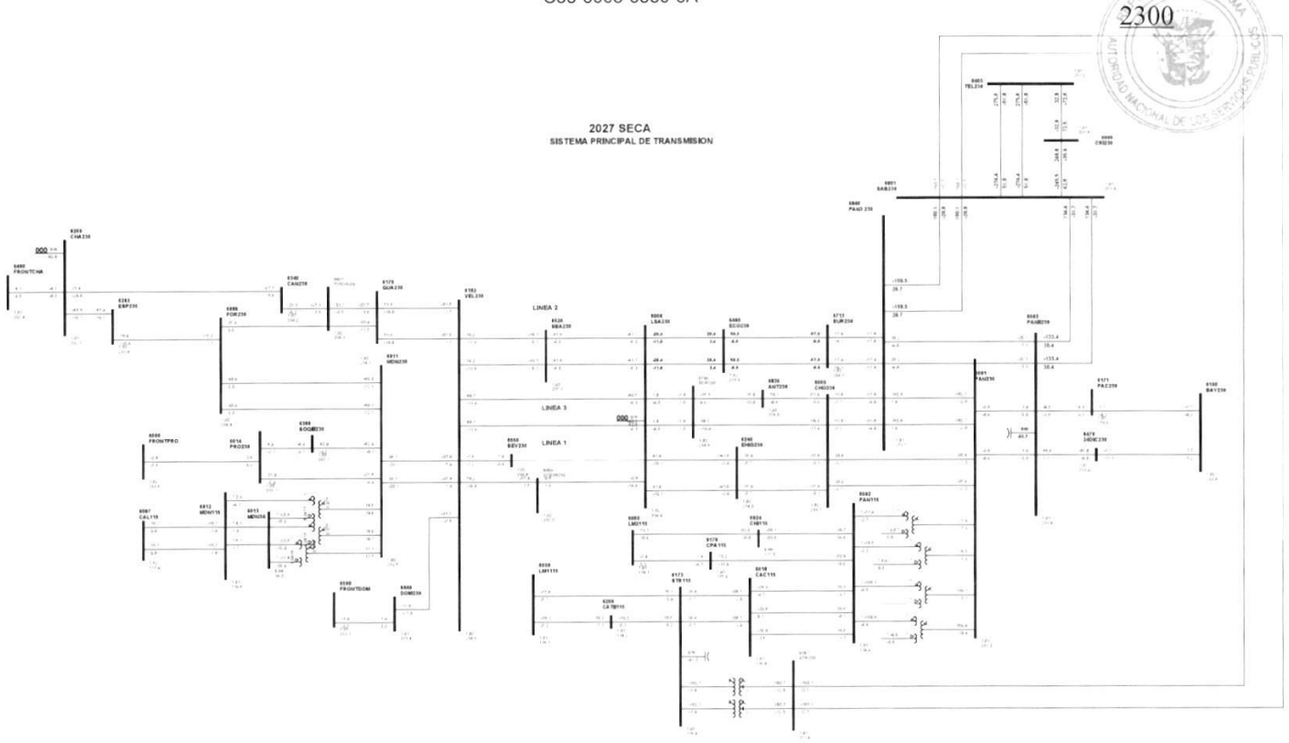

1

Gaceta Oficial Digital
Para verificar la autenticidad de una representación **GO6B05D3E206C39**
en el sitio web www.gacetaoficial.gob.pa/validar-gaceta

C34-6008-6596-0B

2301

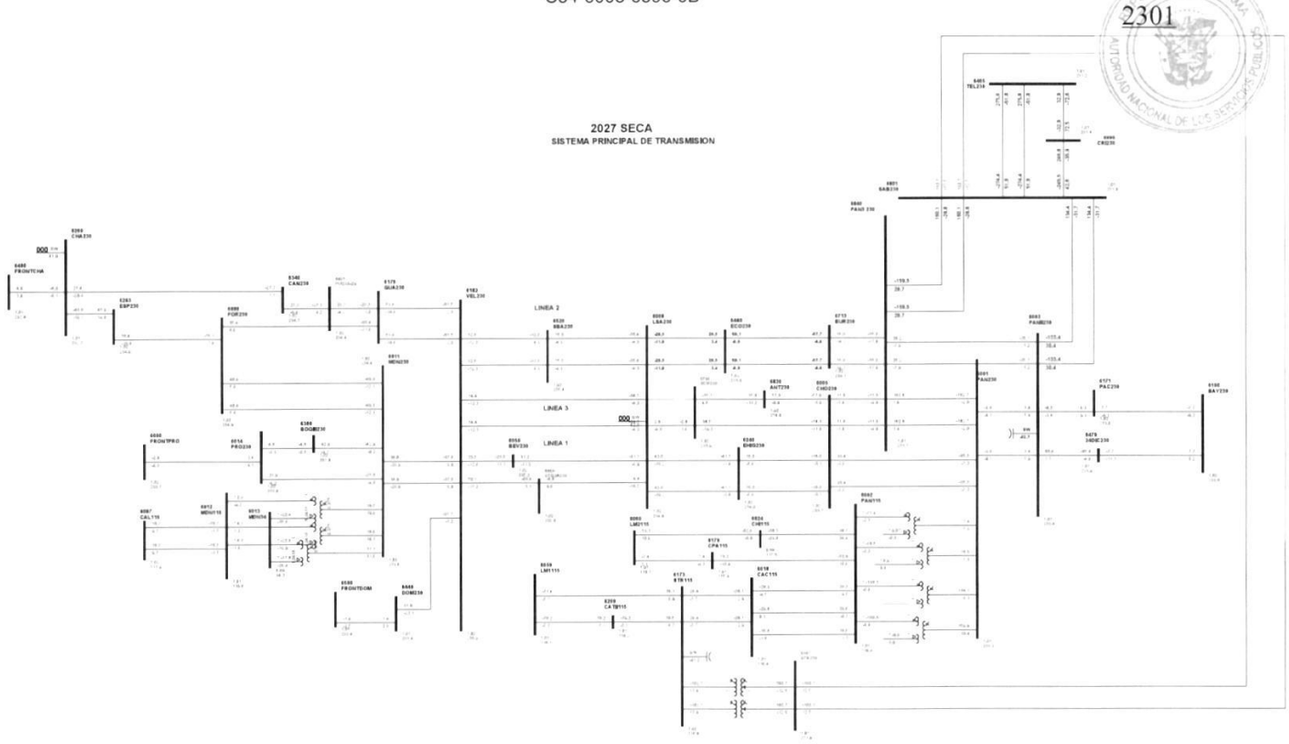

1

Gaceta Oficial Digital
Para verificar la autenticidad de una representación **GO6B05D3E206C39**
en el sitio web www.gacetaoficial.gob.pa/validar-gaceta

C35-6008-6596-9C

2302

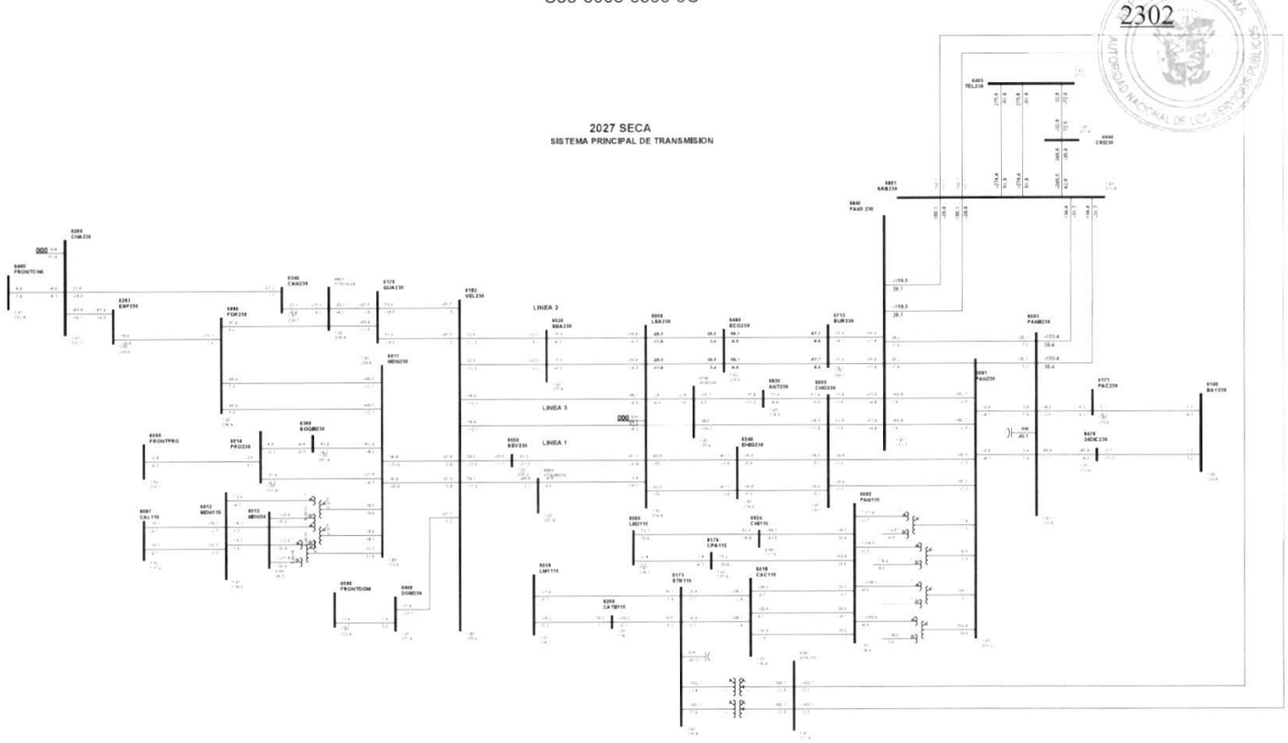

1

Gaceta Oficial Digital
Para verificar la autenticidad de una representación **GO6B05D3E206C39**
en el sitio web www.gacetaoficial.gob.pa/validar-gaceta

C36-6008-6969-5A

2303

REPUBLICA DE PANAMA
AUTORIDAD NACIONAL DE LOS SERVICIOS PUBLICOS

2027 SECA
SISTEMA PRINCIPAL DE TRANSMISION

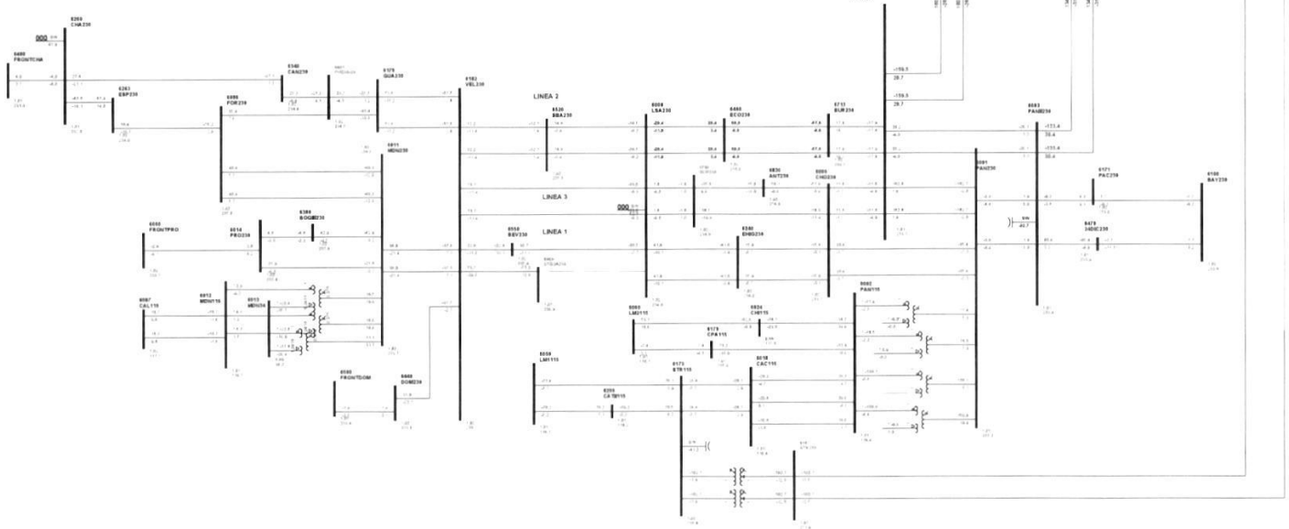

1

Gaceta Oficial Digital
Para verificar la autenticidad de una representación **GO6B05D3E206C39**
en el sitio web www.gacetaoficial.gob.pa/validar-gaceta

C37-6011-6014-39

2304

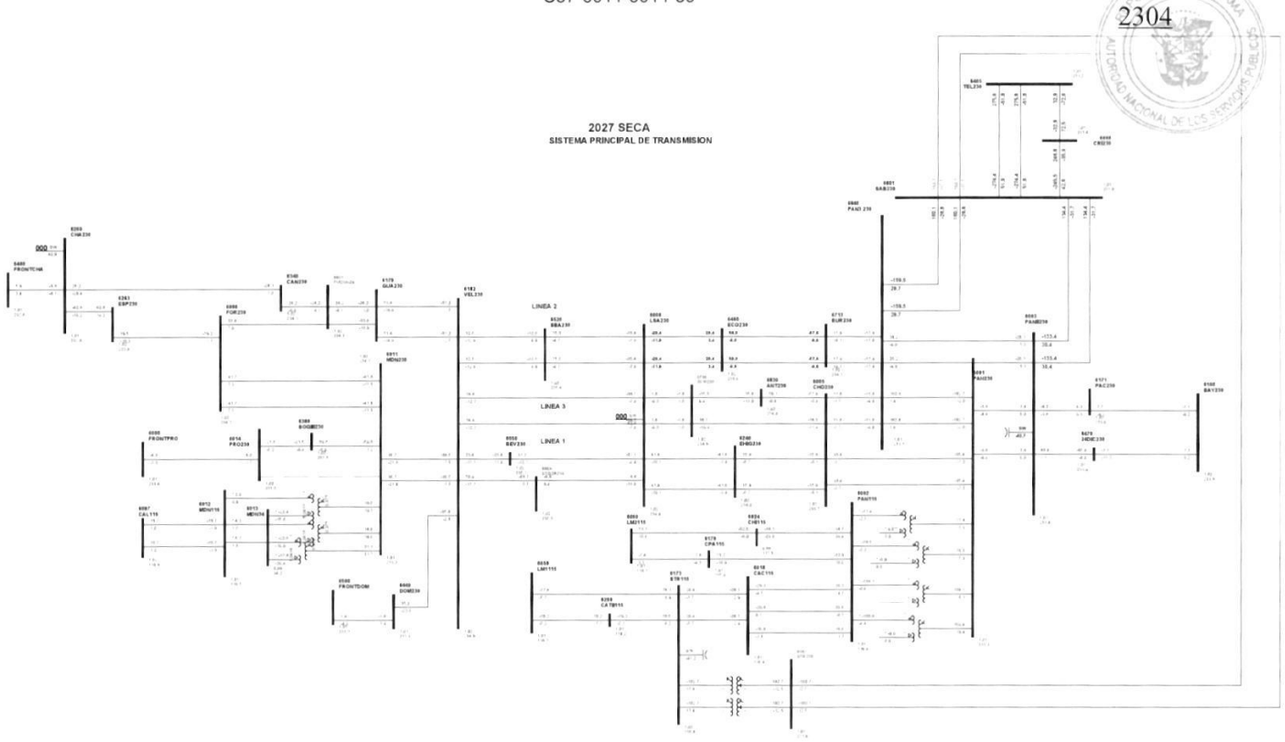

1

Gaceta Oficial Digital
Para verificar la autenticidad de una representación **GO6B05D3E206C39**
en el sitio web www.gacetaoficial.gob.pa/validar-gaceta

C38-6011-6096-7

2305

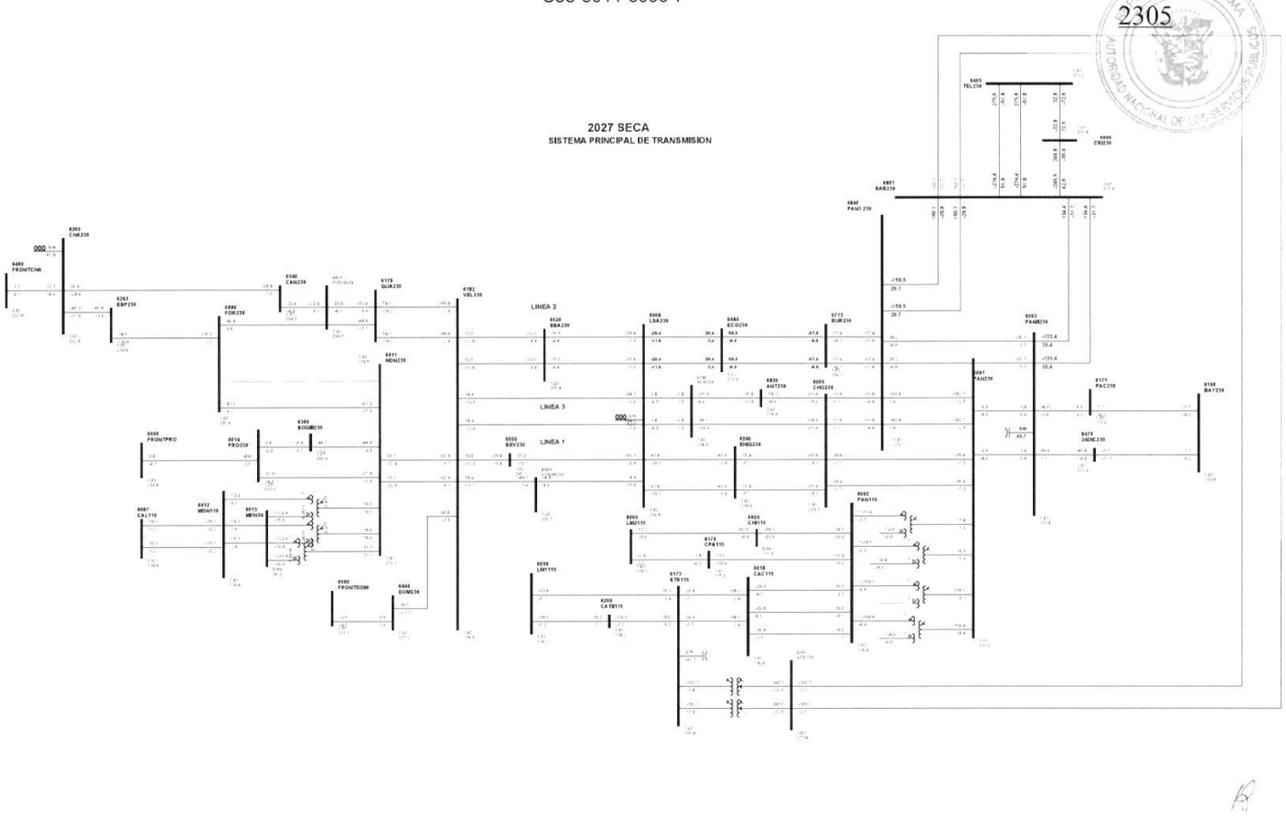

1

Gaceta Oficial Digital
Para verificar la autenticidad de una representación **GO6B05D3E206C39**
en el sitio web www.gacetaoficial.gob.pa/validar-gaceta

C39-6011-6096-8

2306

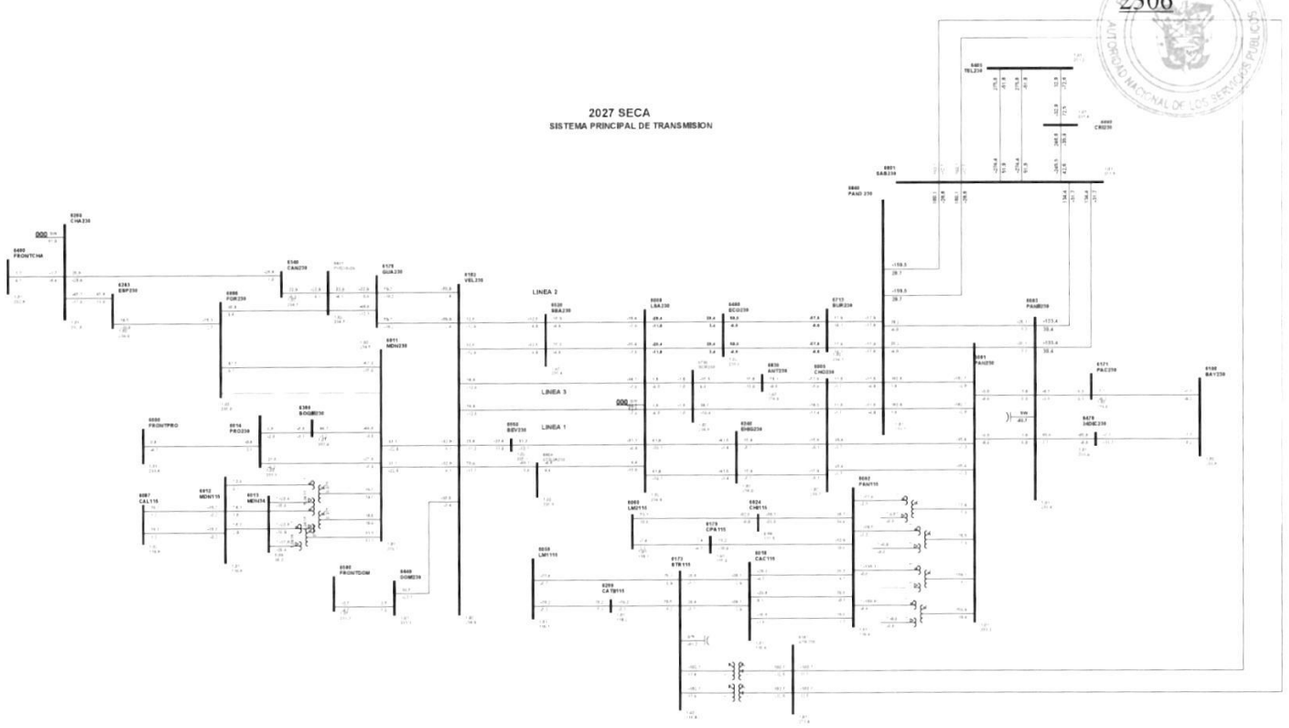

1

Gaceta Oficial Digital
Para verificar la autenticidad de una representación **GO6B05D3E206C39**
en el sitio web www.gacetaoficial.gob.pa/validar-gaceta

C40-6011-6182-5C

2307

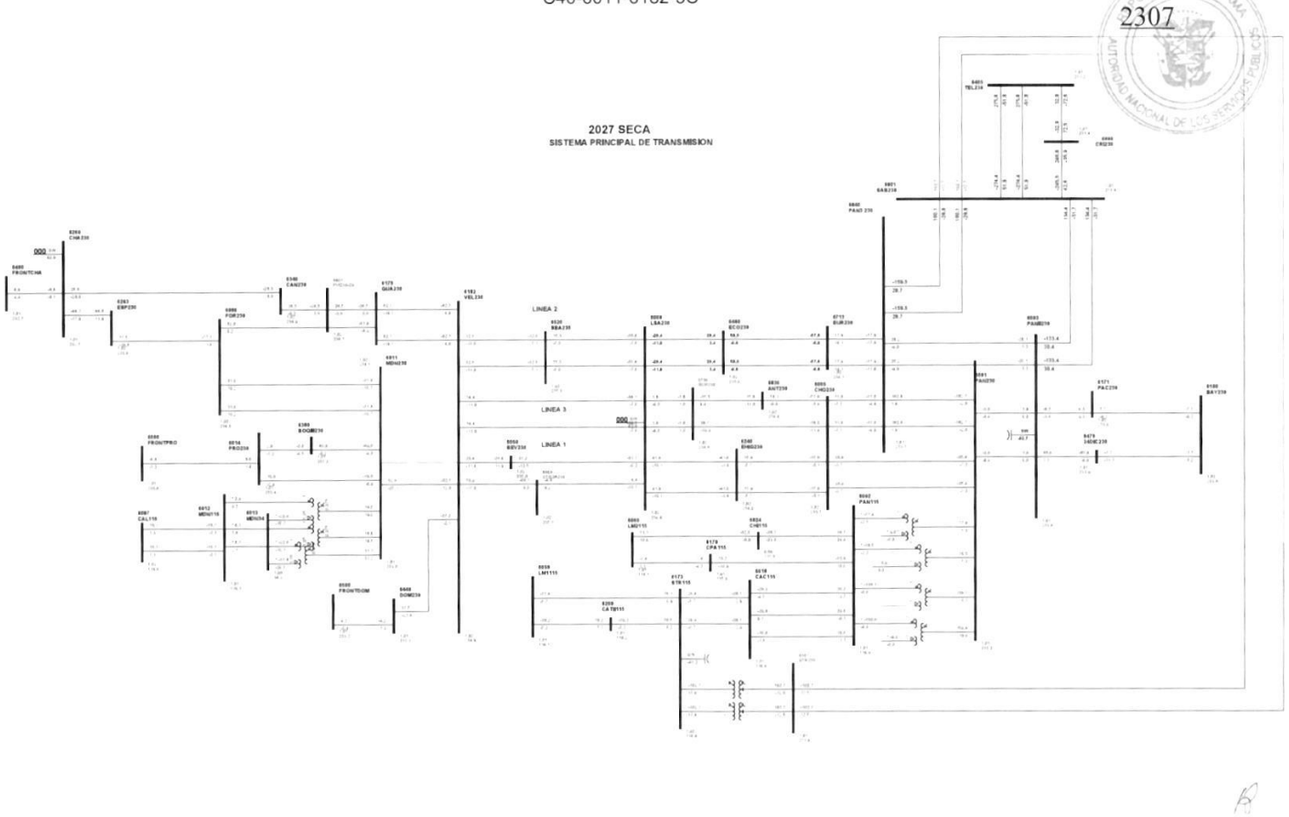

1

Gaceta Oficial Digital
Para verificar la autenticidad de una representación **GO6B05D3E206C39**
en el sitio web www.gacetaoficial.gob.pa/validar-gaceta

C41-6011-6182-6C

2308

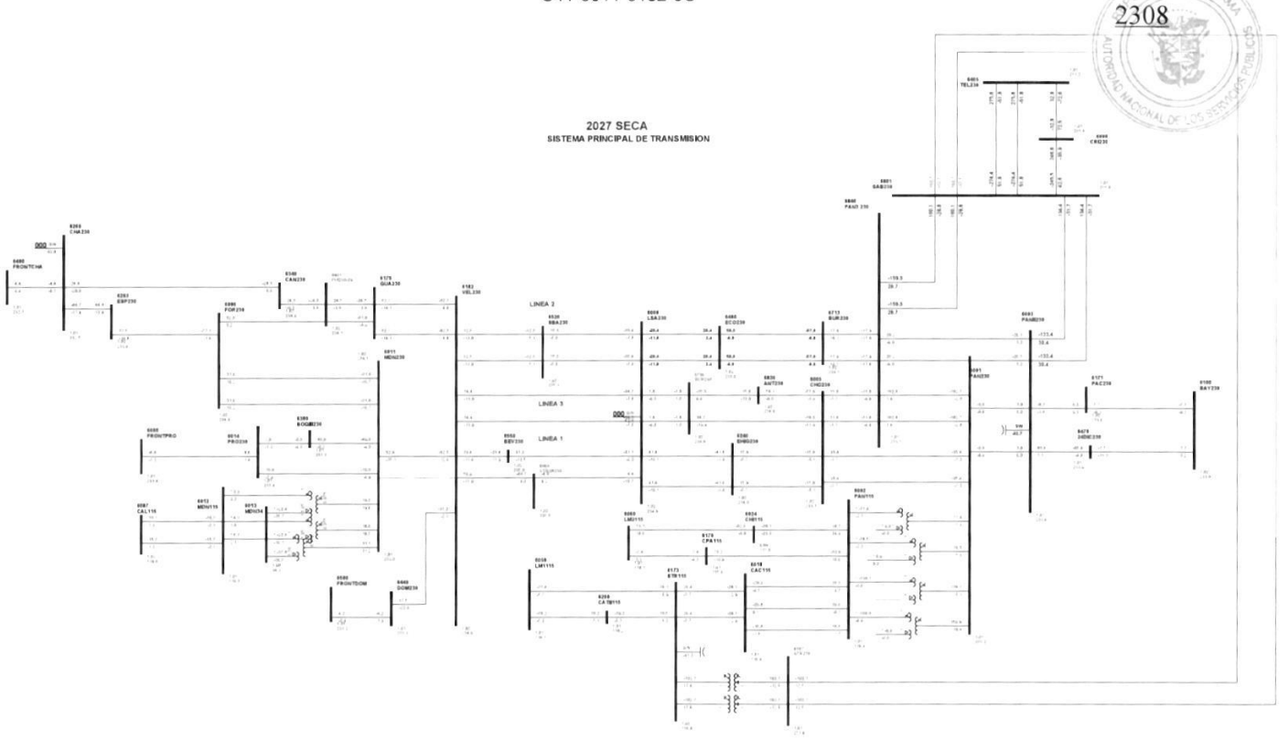

1

Gaceta Oficial Digital
Para verificar la autenticidad de una representación **GO6B05D3E206C39**
en el sitio web www.gacetaoficial.gob.pa/validar-gaceta

C42-6011-6380-9A

2309

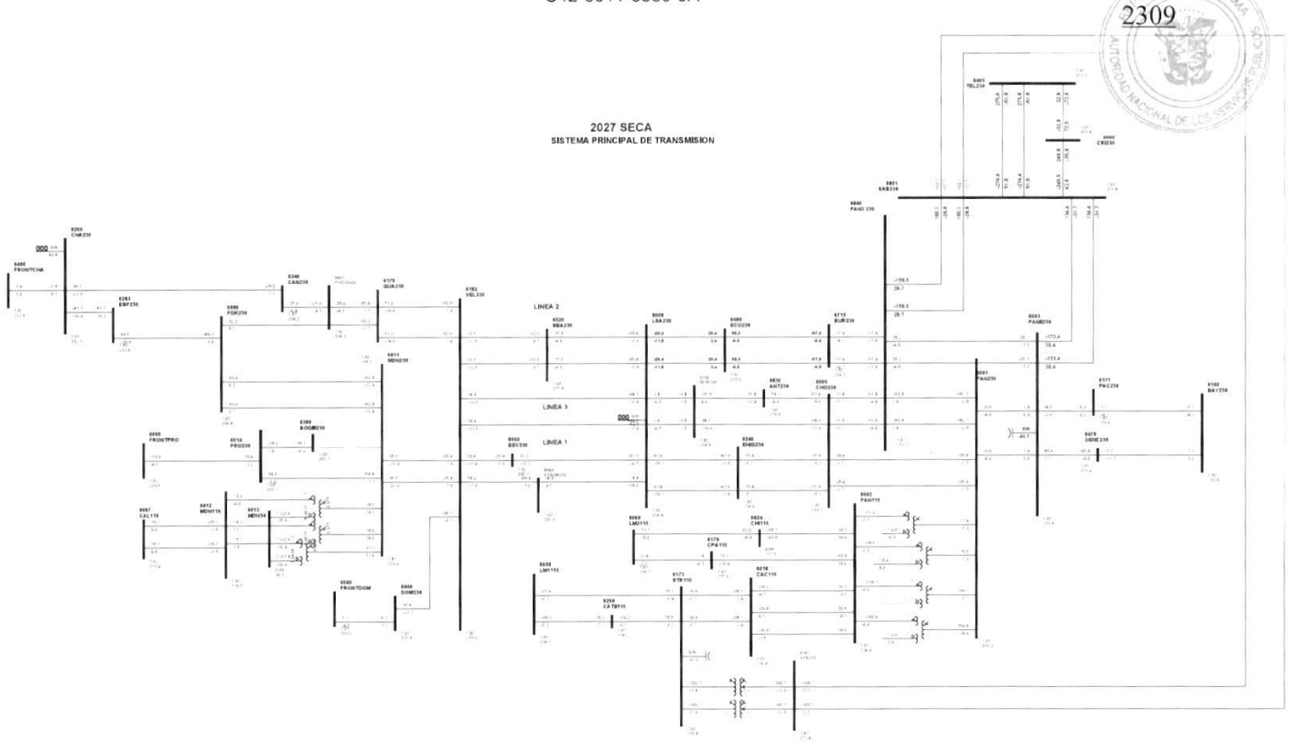

1

Gaceta Oficial Digital
Para verificar la autenticidad de una representación **GO6B05D3E206C39**
en el sitio web www.gacetaoficial.gob.pa/validar-gaceta

C43-6012-6087-15

2310

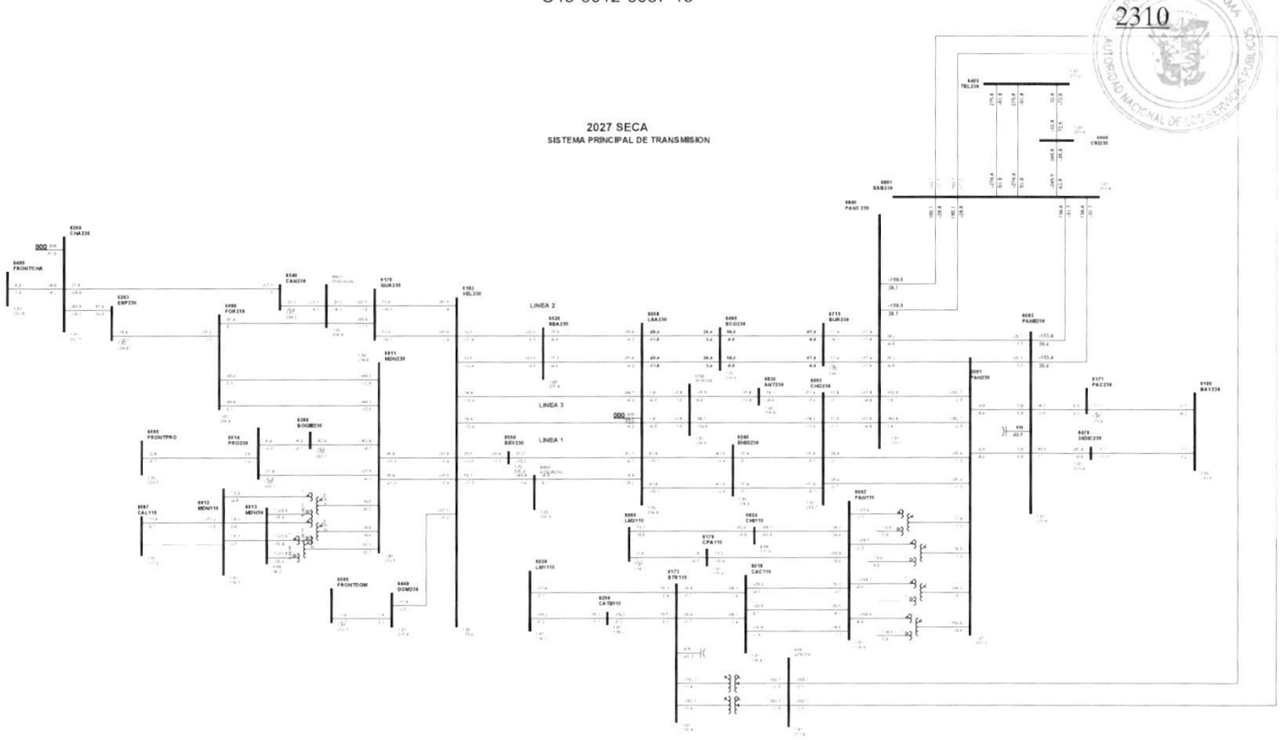

1

Gaceta Oficial Digital
Para verificar la autenticidad de una representación **GO6B05D3E206C39**
en el sitio web www.gacetaoficial.gob.pa/validar-gaceta

C44-6012-6087-16

2311

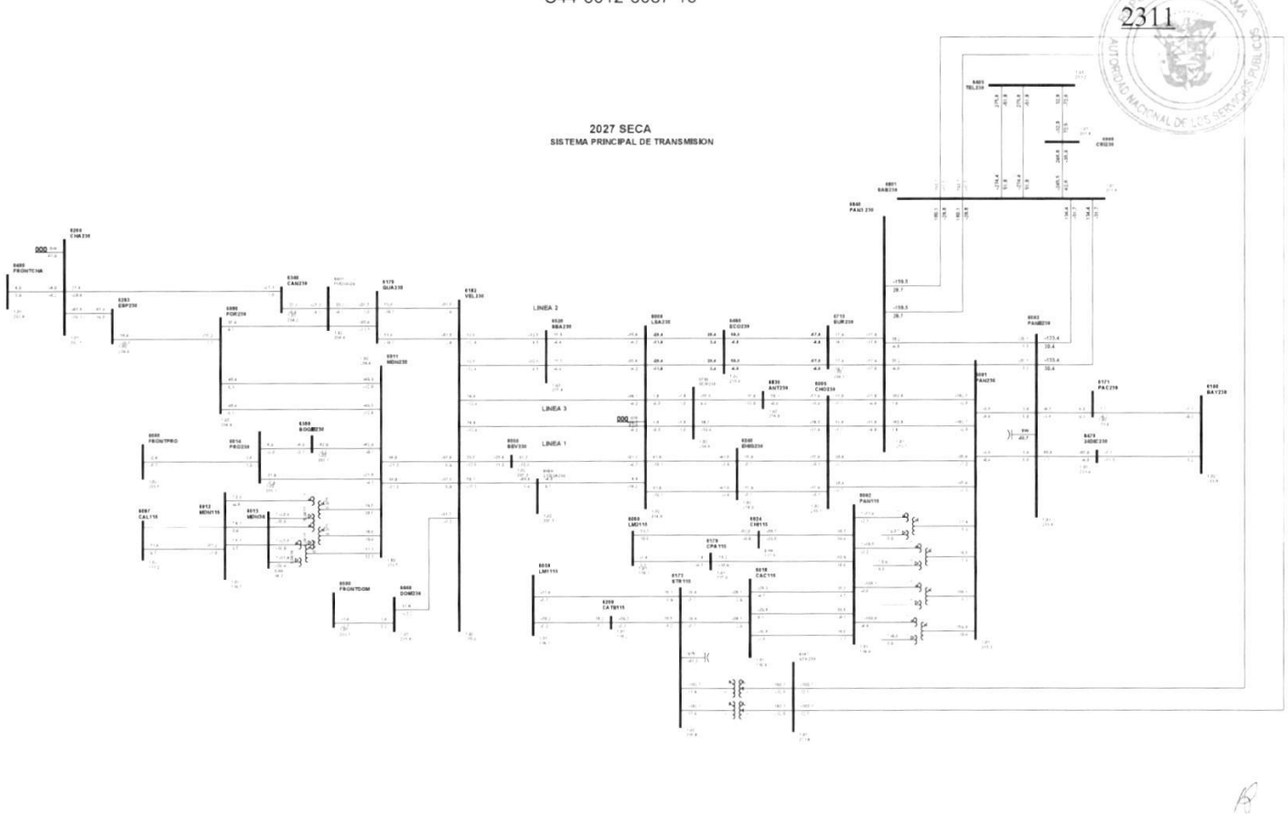

1

Gaceta Oficial Digital
Para verificar la autenticidad de una representación **GO6B05D3E206C39**
en el sitio web www.gacetaoficial.gob.pa/validar-gaceta

C45-6014-6380-9B

2312

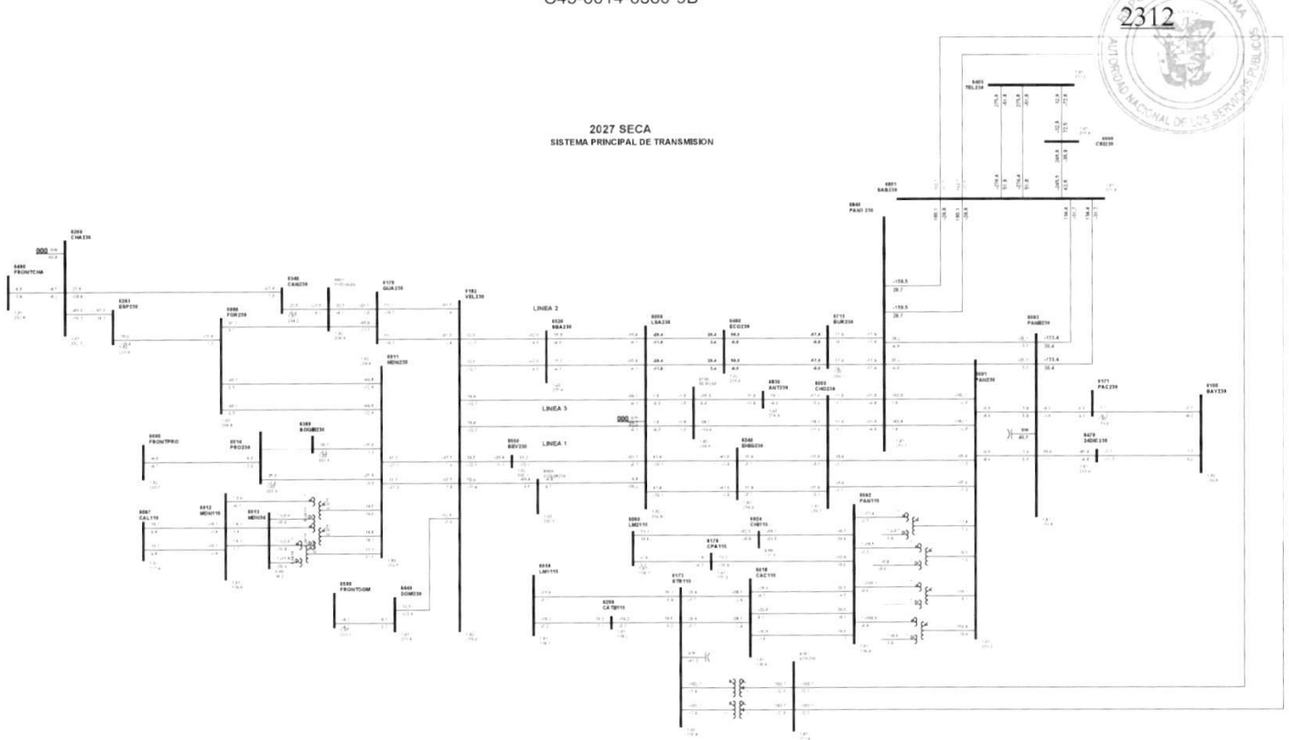

1

Gaceta Oficial Digital
Para verificar la autenticidad de una representación **GO6B05D3E206C39**
en el sitio web www.gacetaoficial.gob.pa/validar-gaceta

C46-6015-6298-25

2313

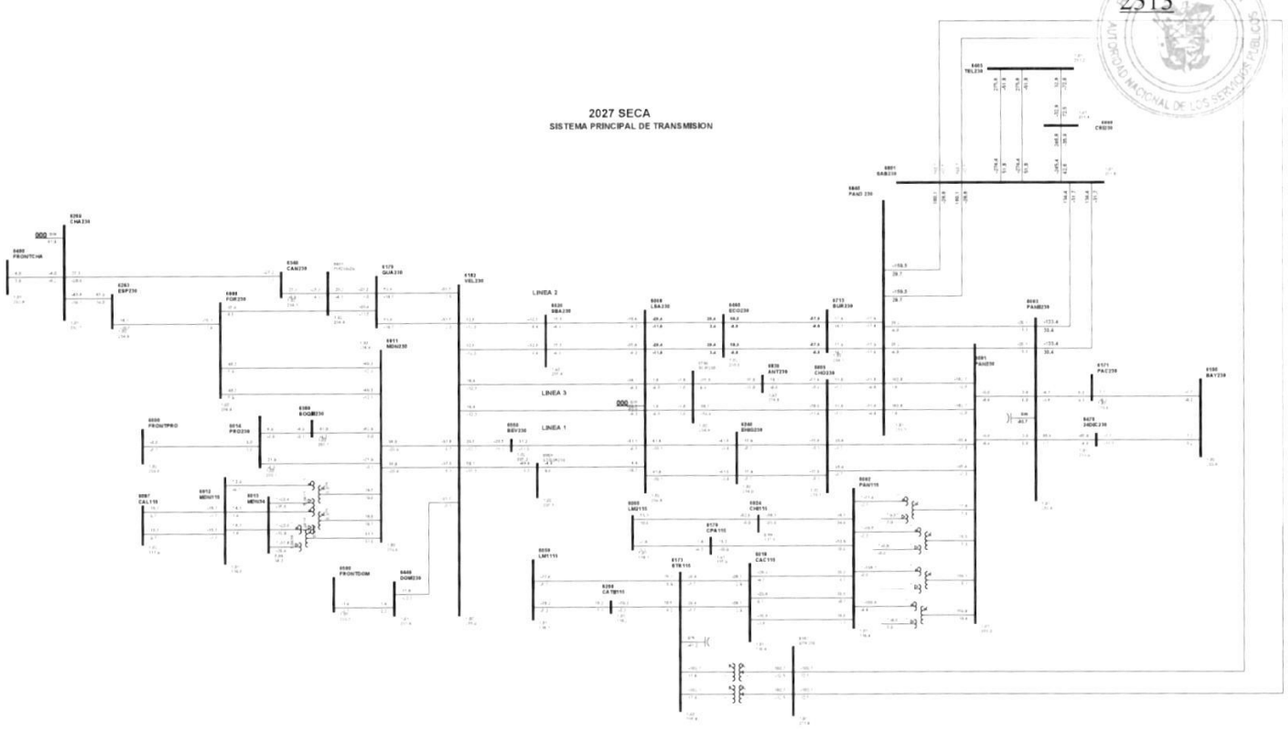

1

Gaceta Oficial Digital
Para verificar la autenticidad de una representación **GO6B05D3E206C39**
en el sitio web www.gacetaoficial.gob.pa/validar-gaceta

C47-6018-6032-8A

2314

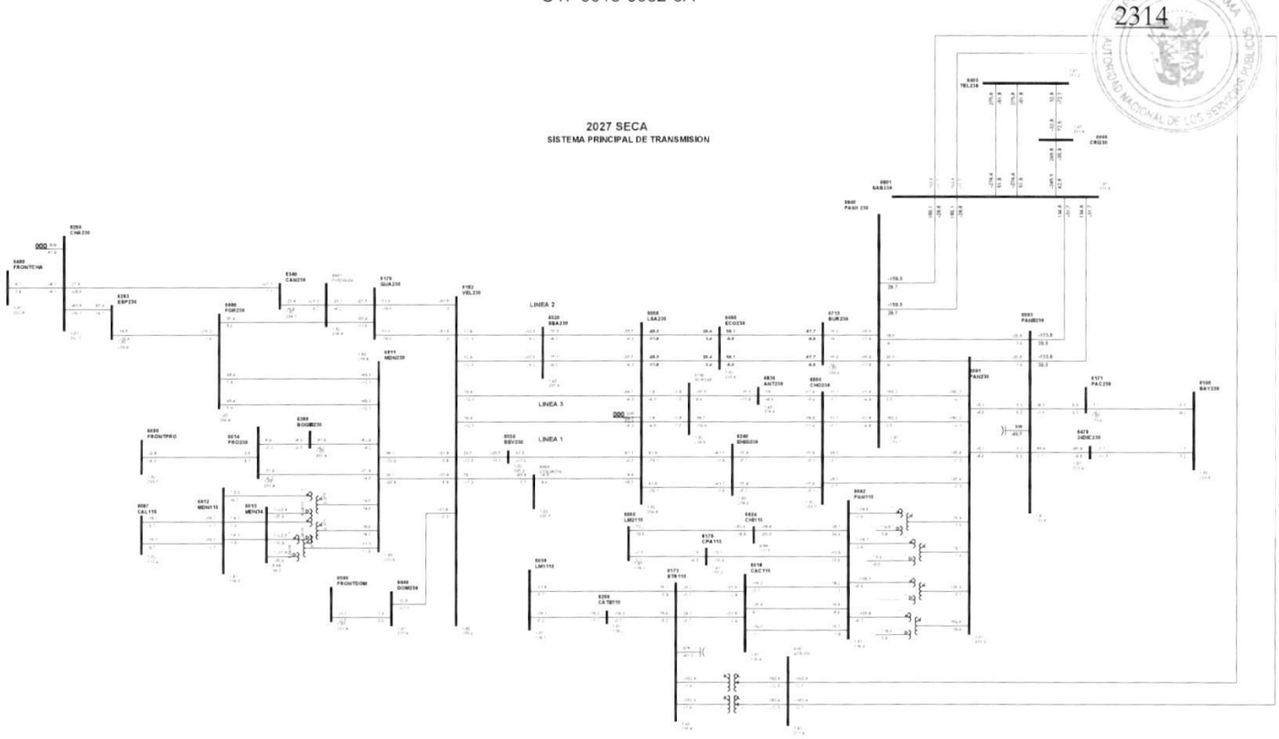

1

Gaceta Oficial Digital
Para verificar la autenticidad de una representación **GO6B05D3E206C39**
en el sitio web www.gacetaoficial.gob.pa/validar-gaceta

C48-6018-6173-1A

2315

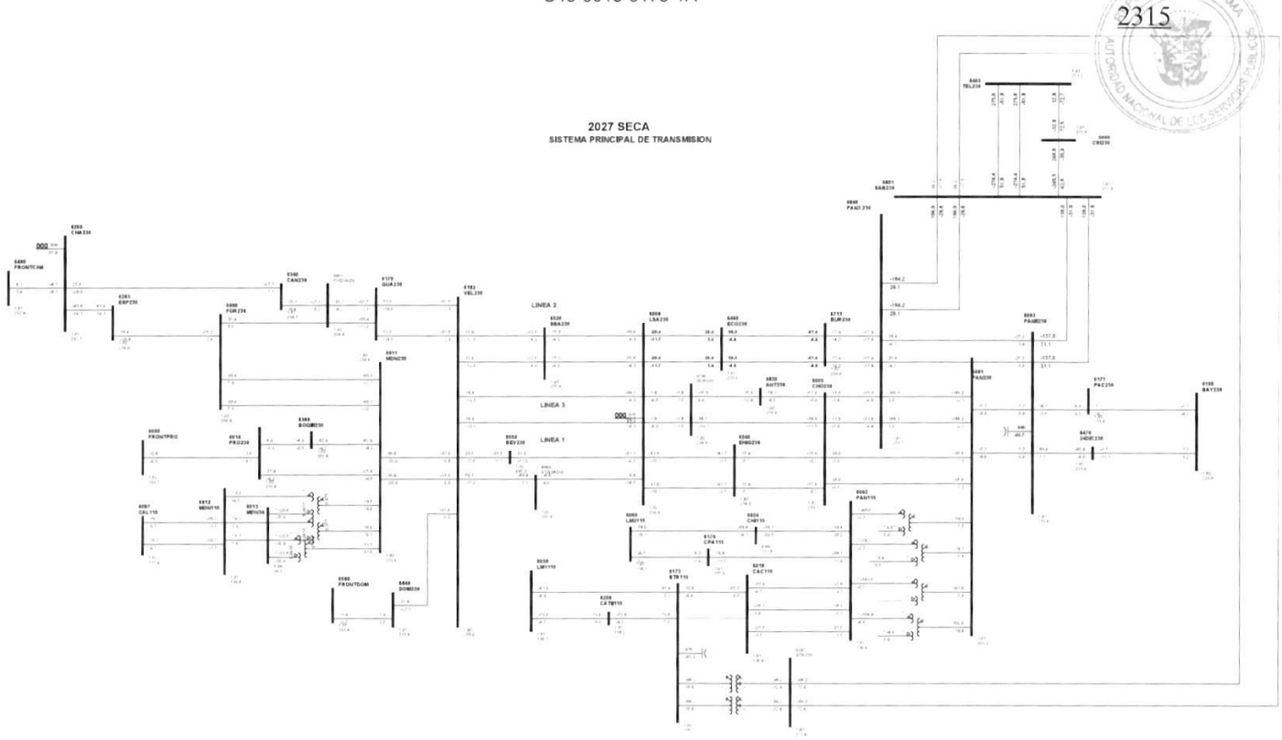

1

Gaceta Oficial Digital
Para verificar la autenticidad de una representación **GO6B05D3E206C39**
en el sitio web www.gacetaoficial.gob.pa/validar-gaceta

C49-6018-6173-2A

2316

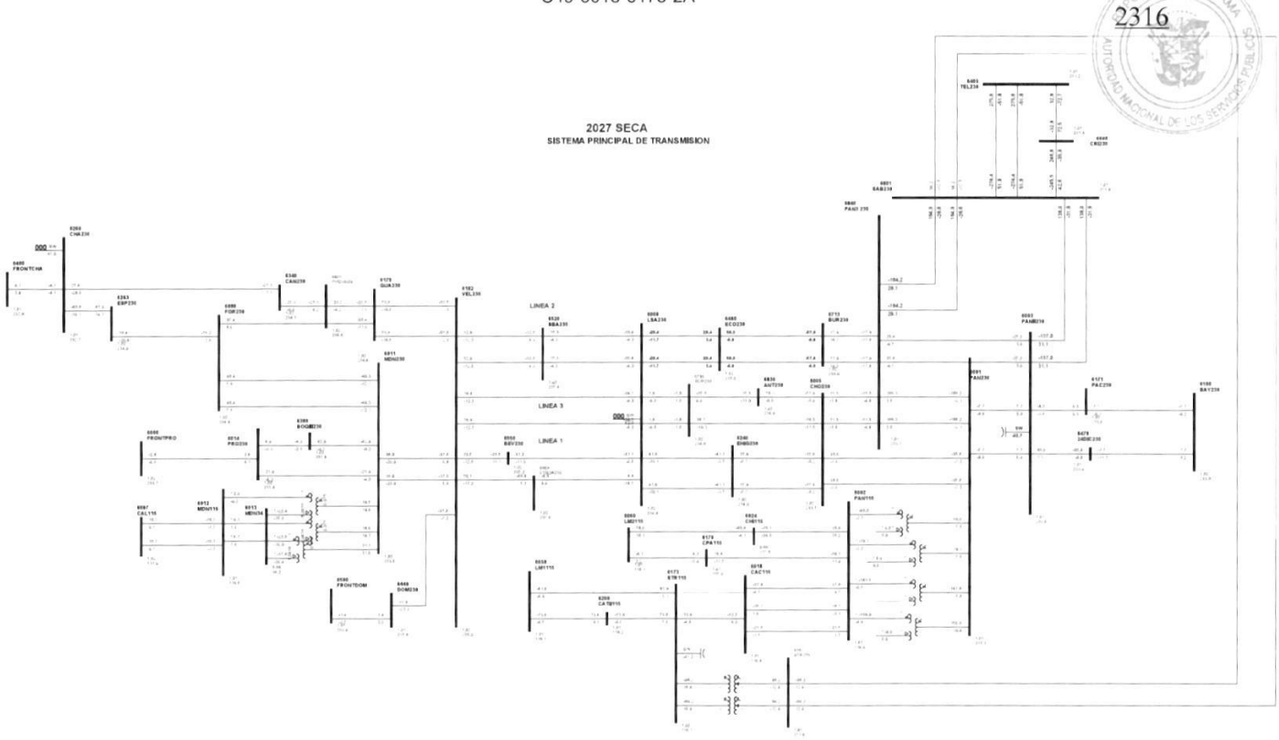

1

Gaceta Oficial Digital
Para verificar la autenticidad de una representación **GO6B05D3E206C39**
en el sitio web www.gacetaoficial.gob.pa/validar-gaceta

C50-6024-6060-3B

2317

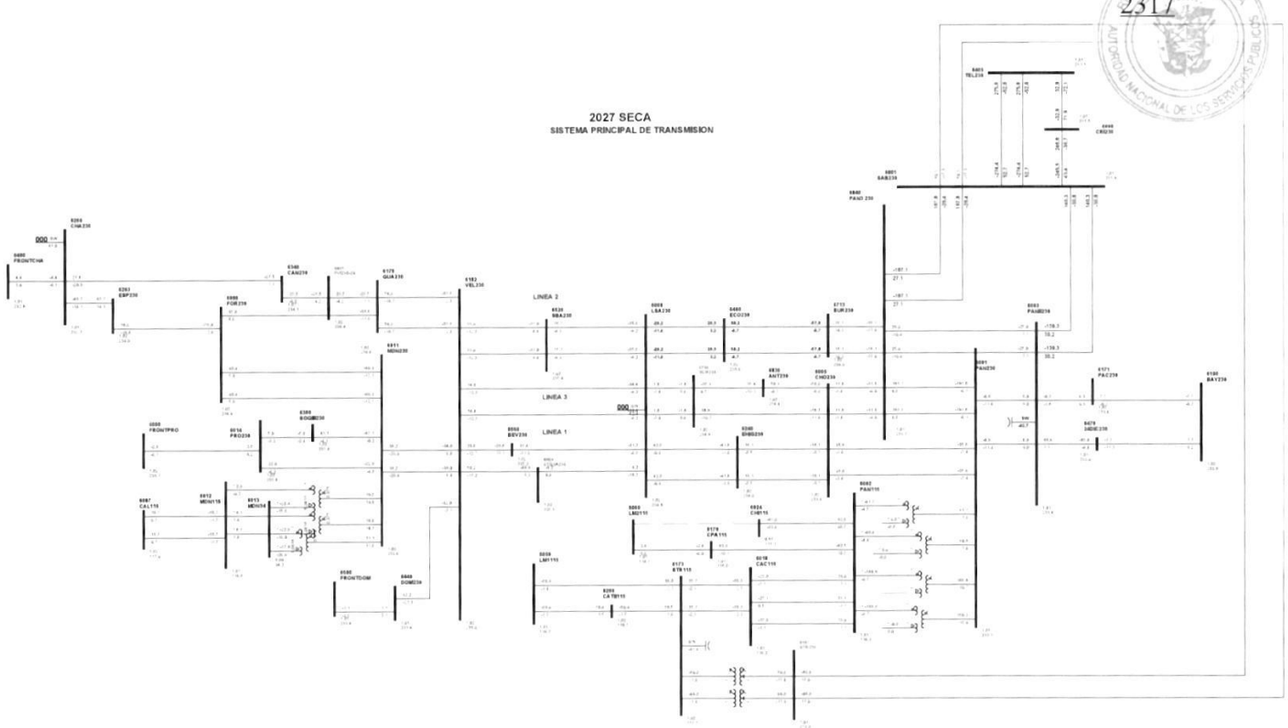

1

Gaceta Oficial Digital
Para verificar la autenticidad de una representación **GO6B05D3E206C39**
en el sitio web www.gacetaoficial.gob.pa/validar-gaceta

C51-6059-6173-2B

2318

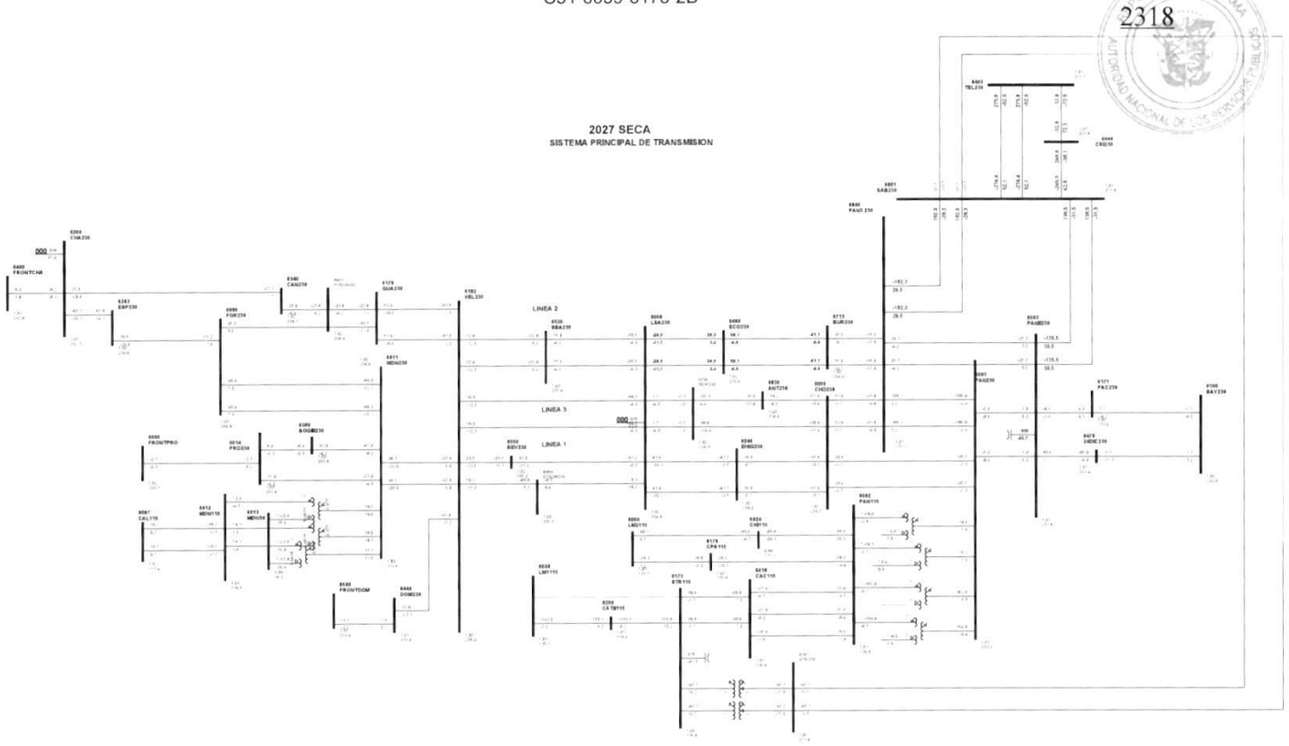

1

Gaceta Oficial Digital
Para verificar la autenticidad de una representación **GO6B05D3E206C39**
en el sitio web www.gacetaoficial.gob.pa/validar-gaceta

C52-6059-6290-1C

2319

REPÚBLICA DE PANAMÁ
AUTORIDAD NACIONAL DE LOS SERVICIOS PÚBLICOS

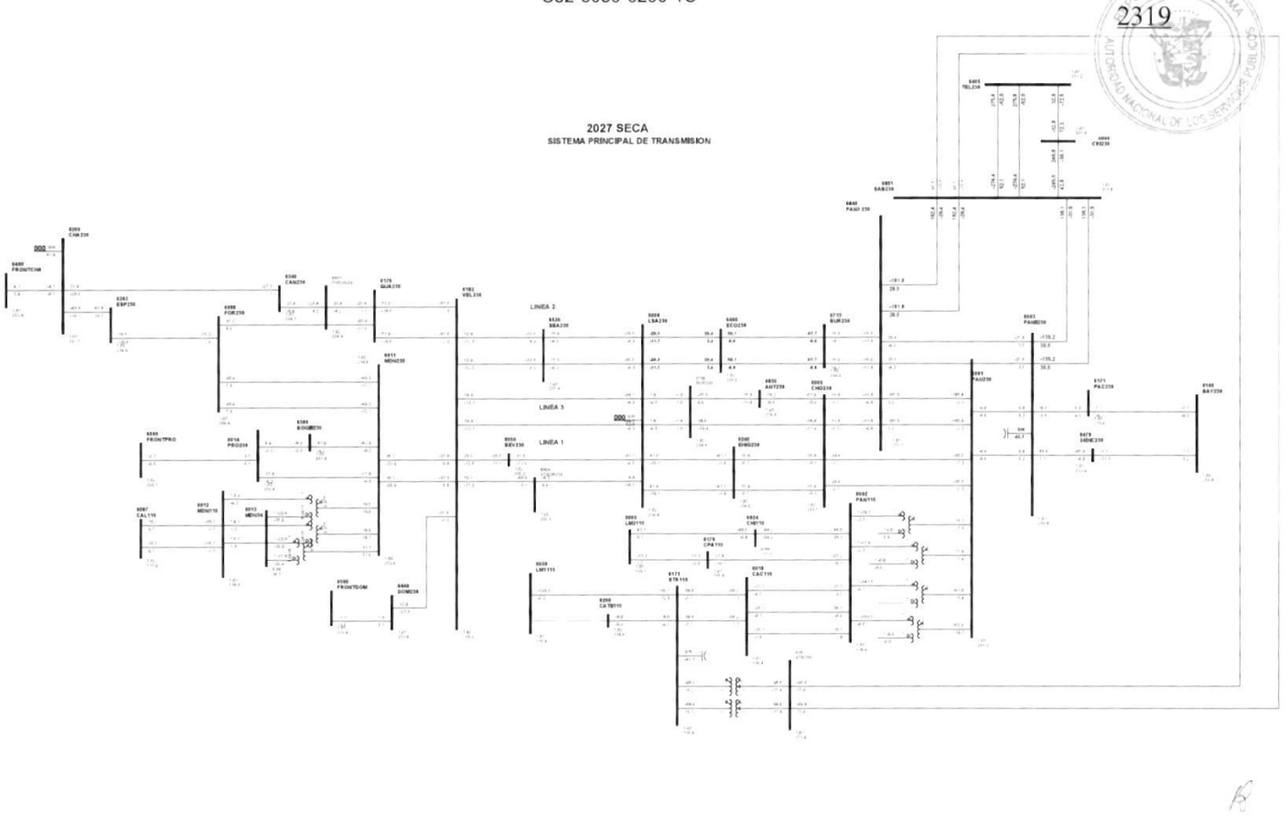

1

Gaceta Oficial Digital
Para verificar la autenticidad de una representación **GO6B05D3E206C39**
en el sitio web www.gacetaoficial.gob.pa/validar-gaceta

C53-6060-6170-4B

2320

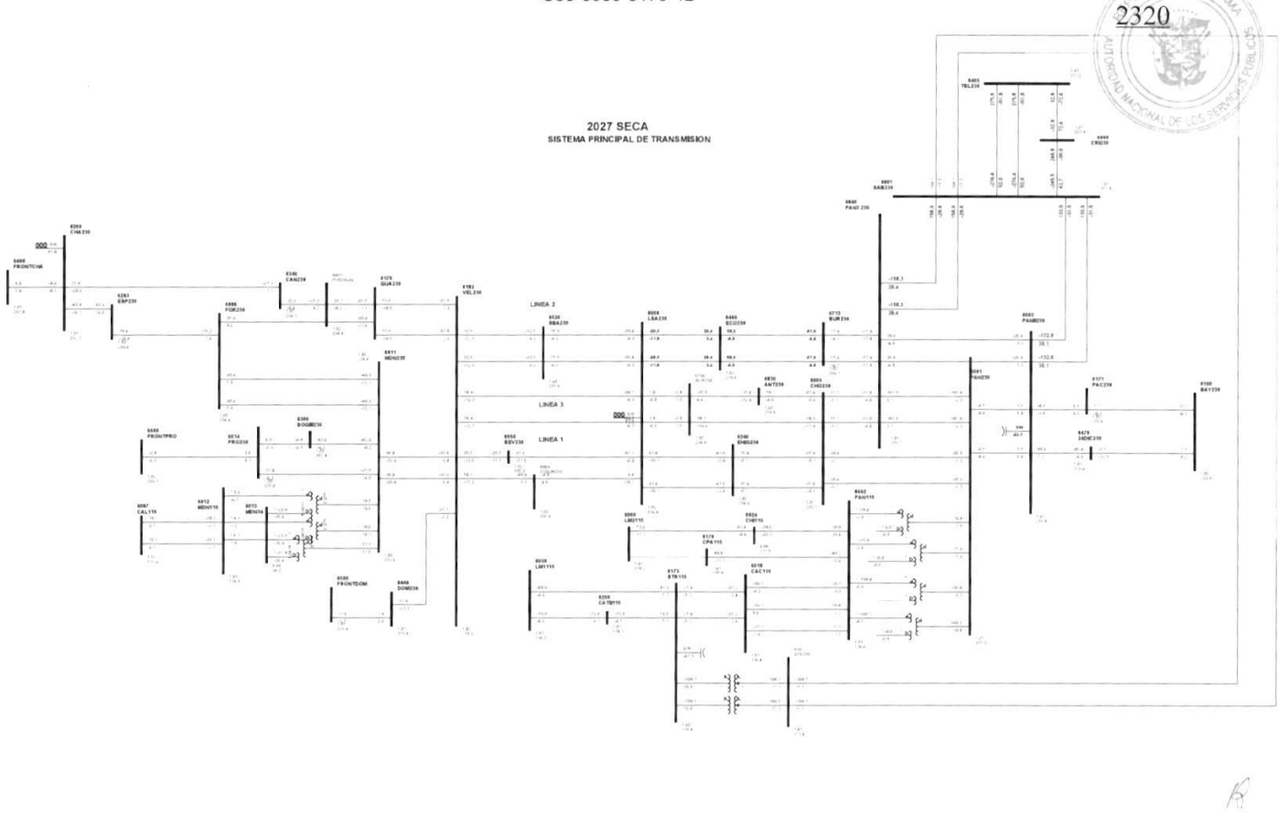

1

Gaceta Oficial Digital
Para verificar la autenticidad de una representación **GO6B05D3E206C39**
en el sitio web www.gacetaoficial.gob.pa/validar-gaceta

C54-6096-6179-18

2321

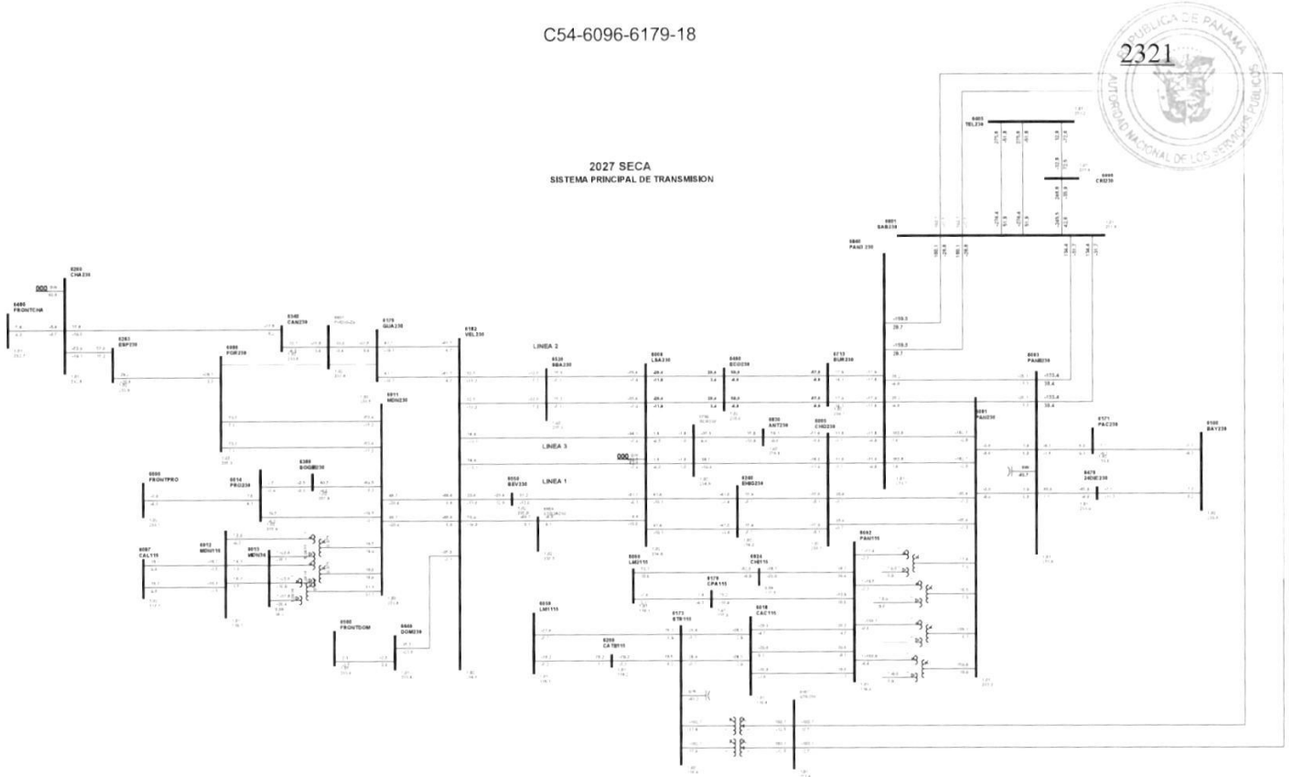

1

Gaceta Oficial Digital
Para verificar la autenticidad de una representación **GO6B05D3E206C39**
en el sitio web www.gacetaoficial.gob.pa/validar-gaceta

C55-6096-6263-0A

2322

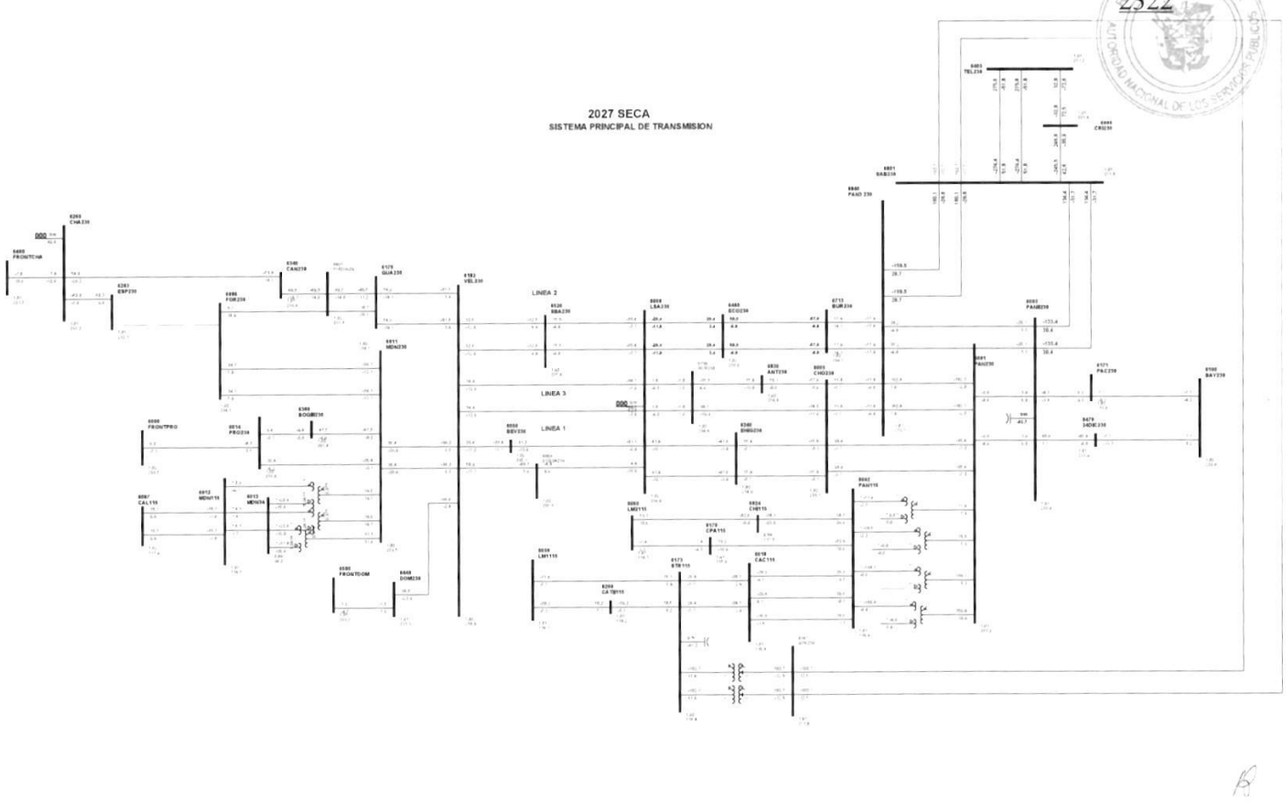

1

Gaceta Oficial Digital
Para verificar la autenticidad de una representación **GO6B05D3E206C39**
en el sitio web www.gacetaoficial.gob.pa/validar-gaceta

C56-6100-6171-1A

2323

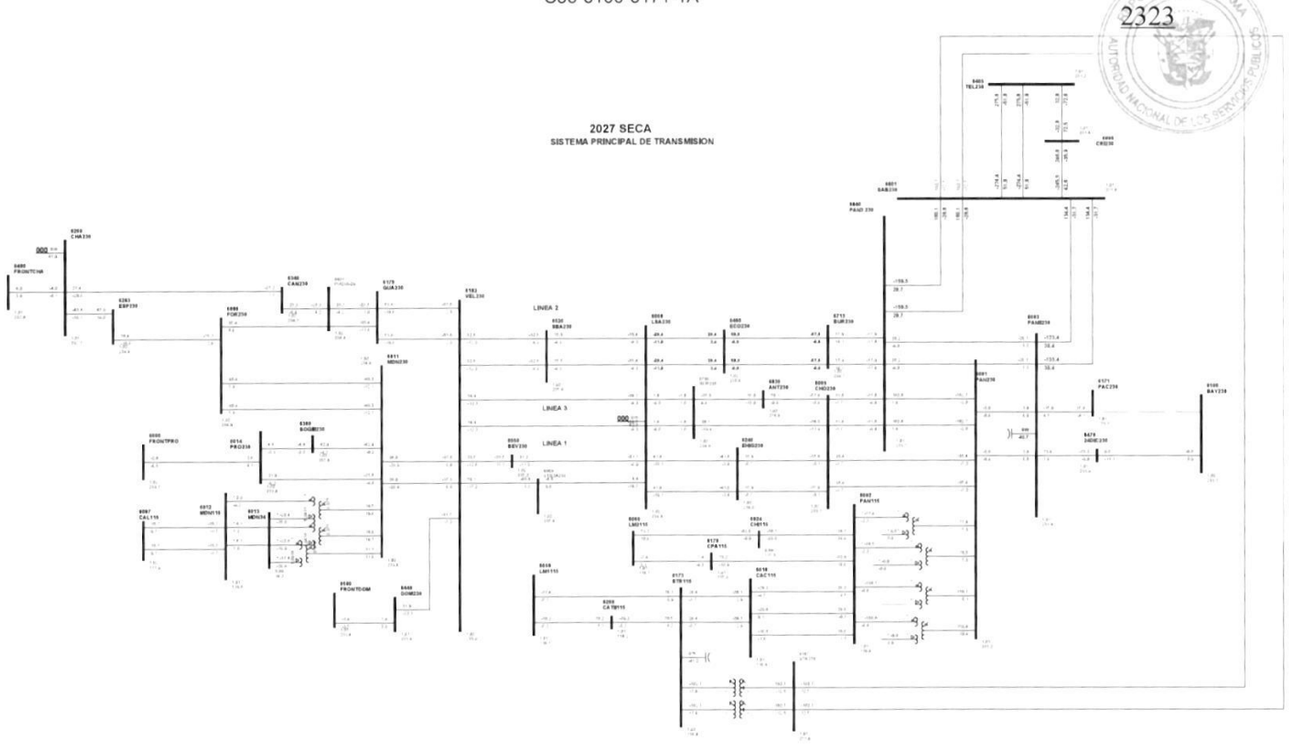

1

Gaceta Oficial Digital
Para verificar la autenticidad de una representación **GO6B05D3E206C39**
en el sitio web www.gacetaoficial.gob.pa/validar-gaceta

C57-6100-6470-2A

2324

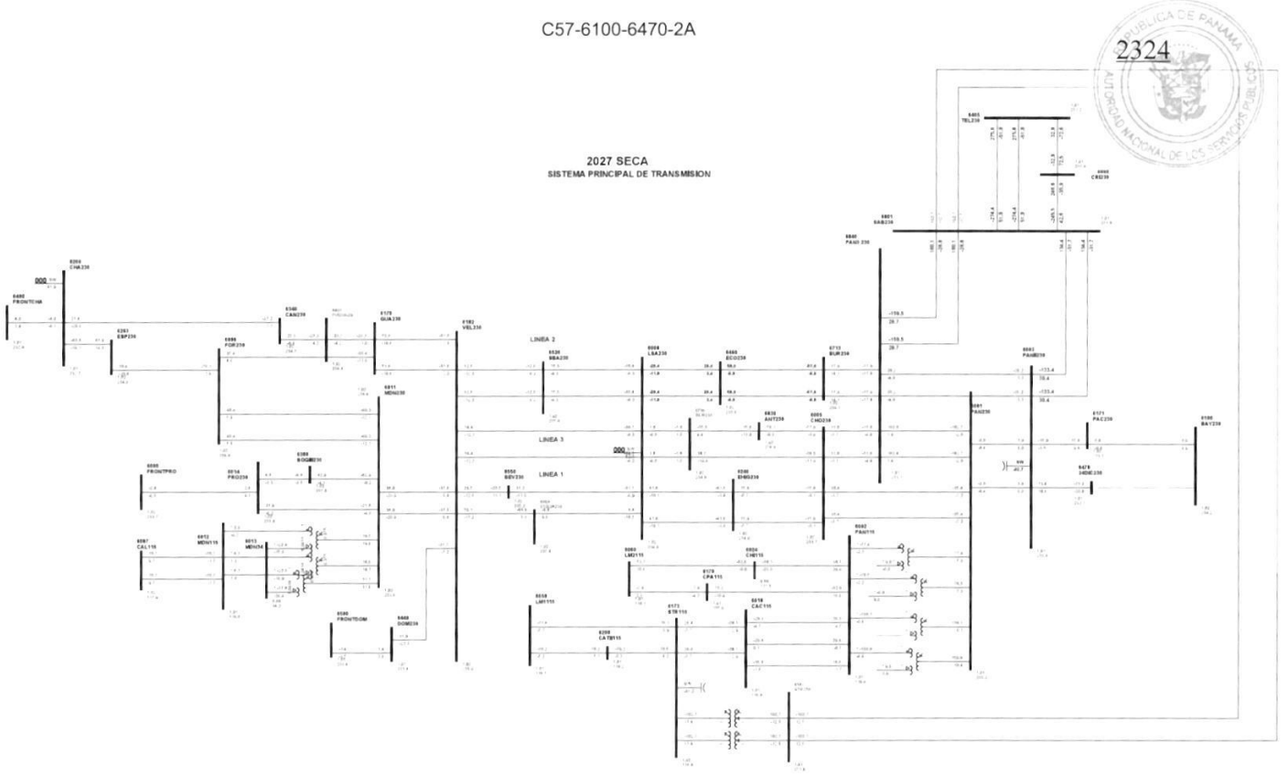

1

Gaceta Oficial Digital
Para verificar la autenticidad de una representación **GO6B05D3E206C39**
en el sitio web www.gacetaoficial.gob.pa/validar-gaceta

C58-6167-6801-1

2325

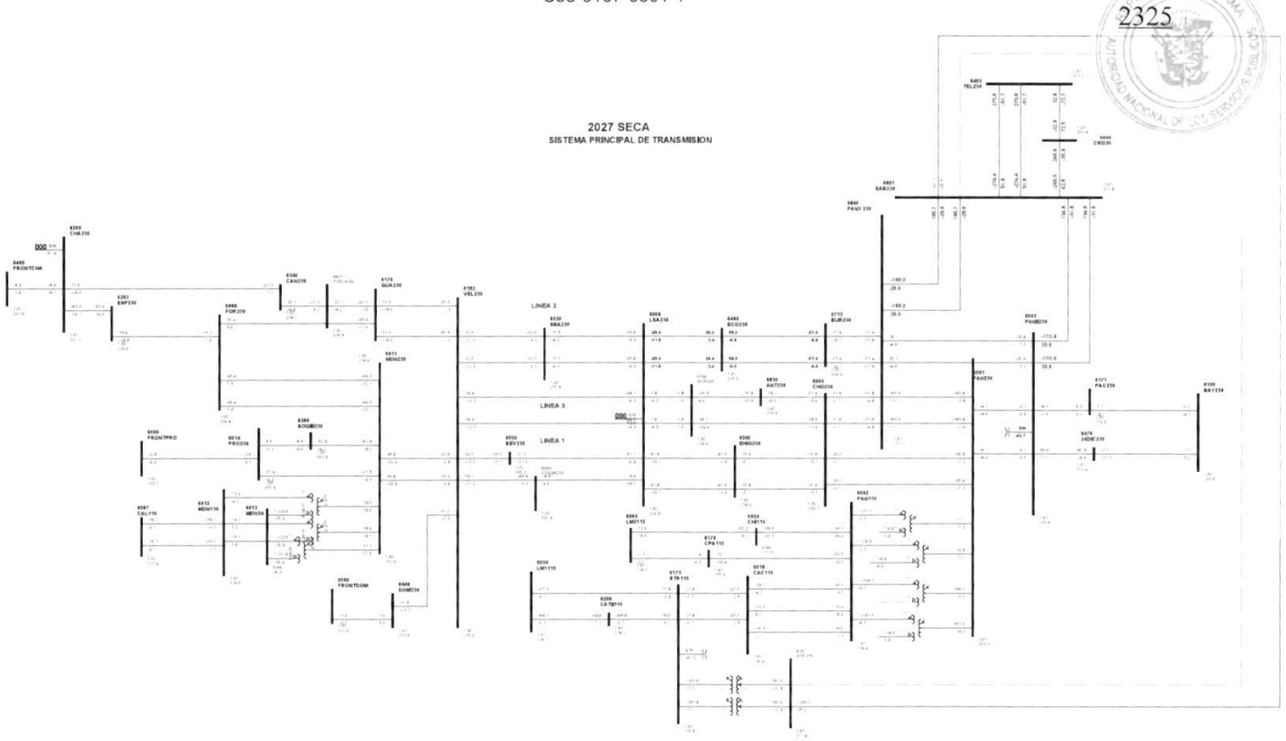

1

Gaceta Oficial Digital
Para verificar la autenticidad de una representación **GO6B05D3E206C39**
en el sitio web www.gacetaoficial.gob.pa/validar-gaceta

C59-6167-6801-2

2326

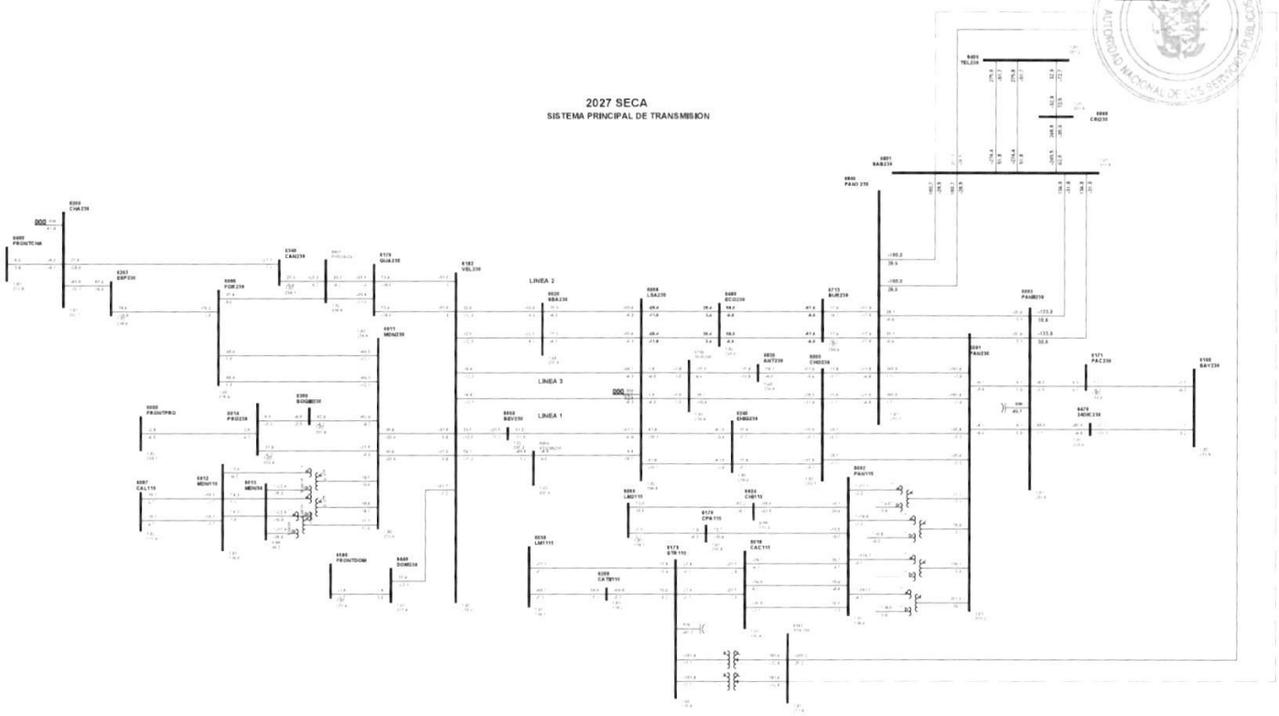

1

Gaceta Oficial Digital
Para verificar la autenticidad de una representación **GO6B05D3E206C39**
en el sitio web www.gacetaoficial.gob.pa/validar-gaceta

C60-6173-6290-1B

2327

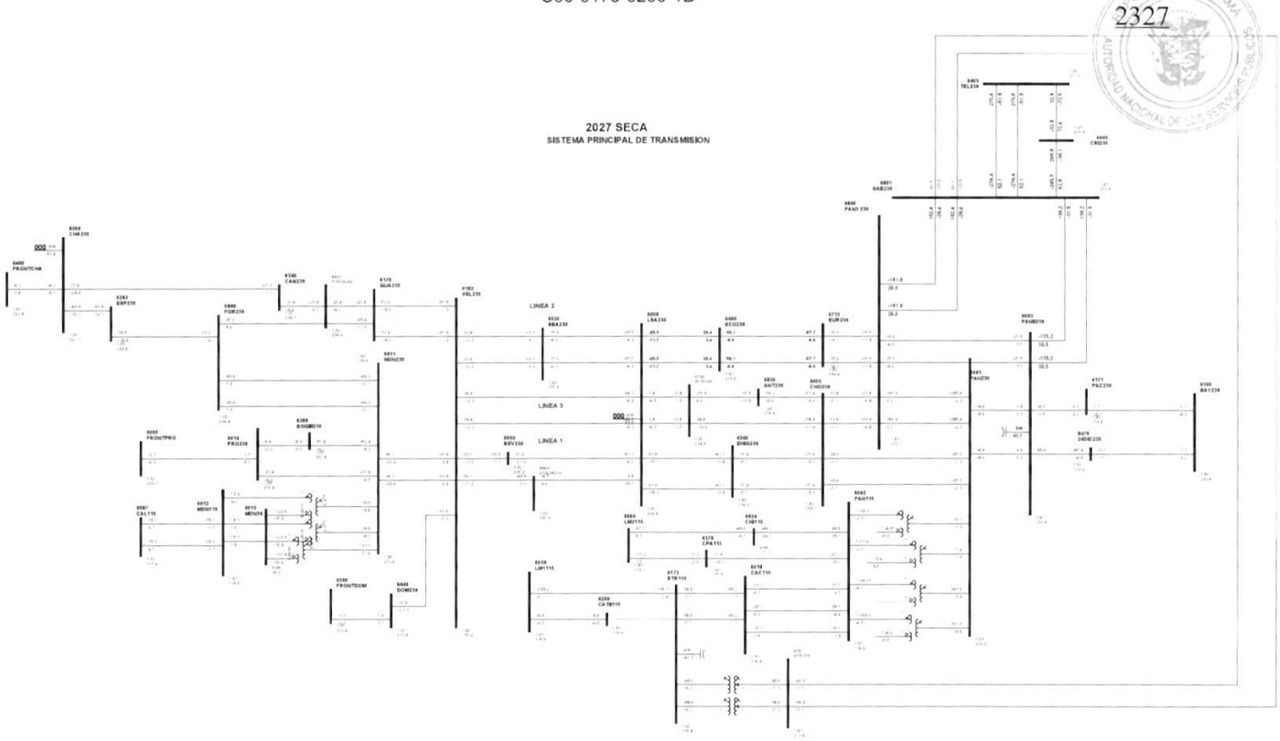

1

Gaceta Oficial Digital
Para verificar la autenticidad de una representación **GO6B05D3E206C39**
en el sitio web www.gacetaoficial.gob.pa/validar-gaceta

C61-6179-6182-16

2328

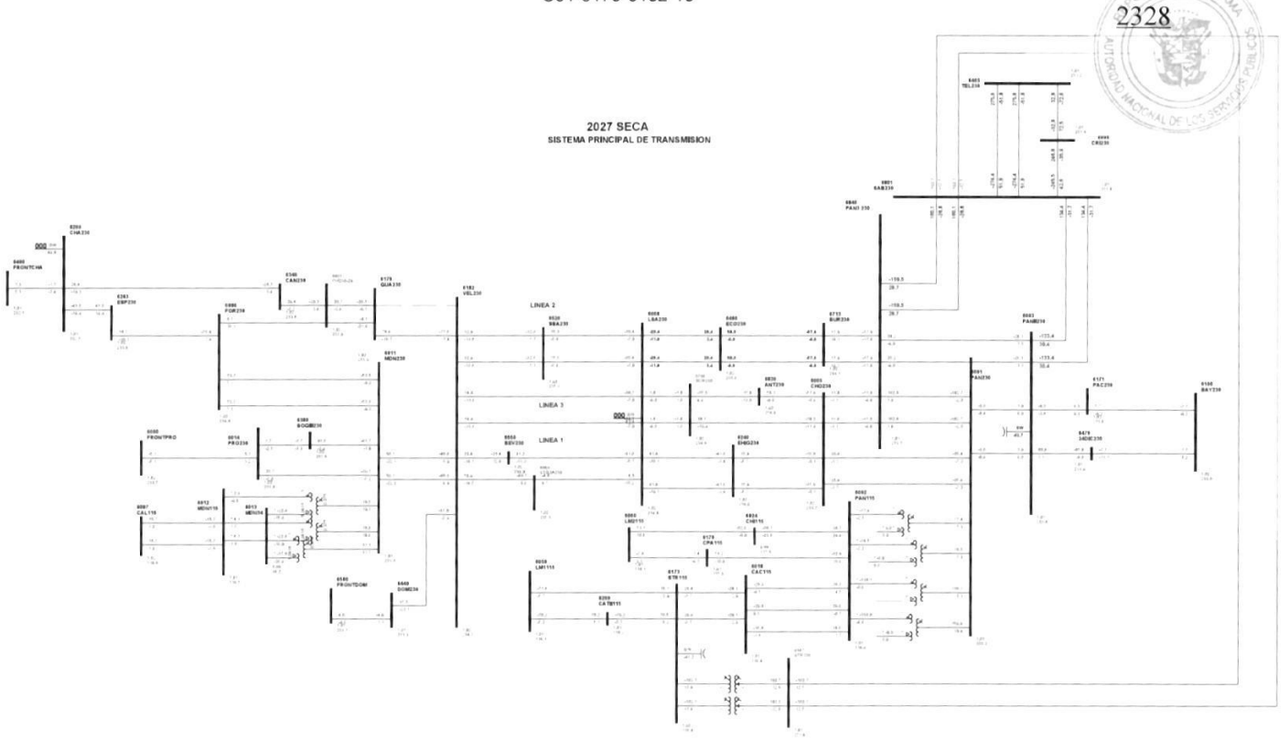

1

Gaceta Oficial Digital
Para verificar la autenticidad de una representación **GO6B05D3E206C39**
en el sitio web www.gacetaoficial.gob.pa/validar-gaceta

C62-6179-6182-17

2329

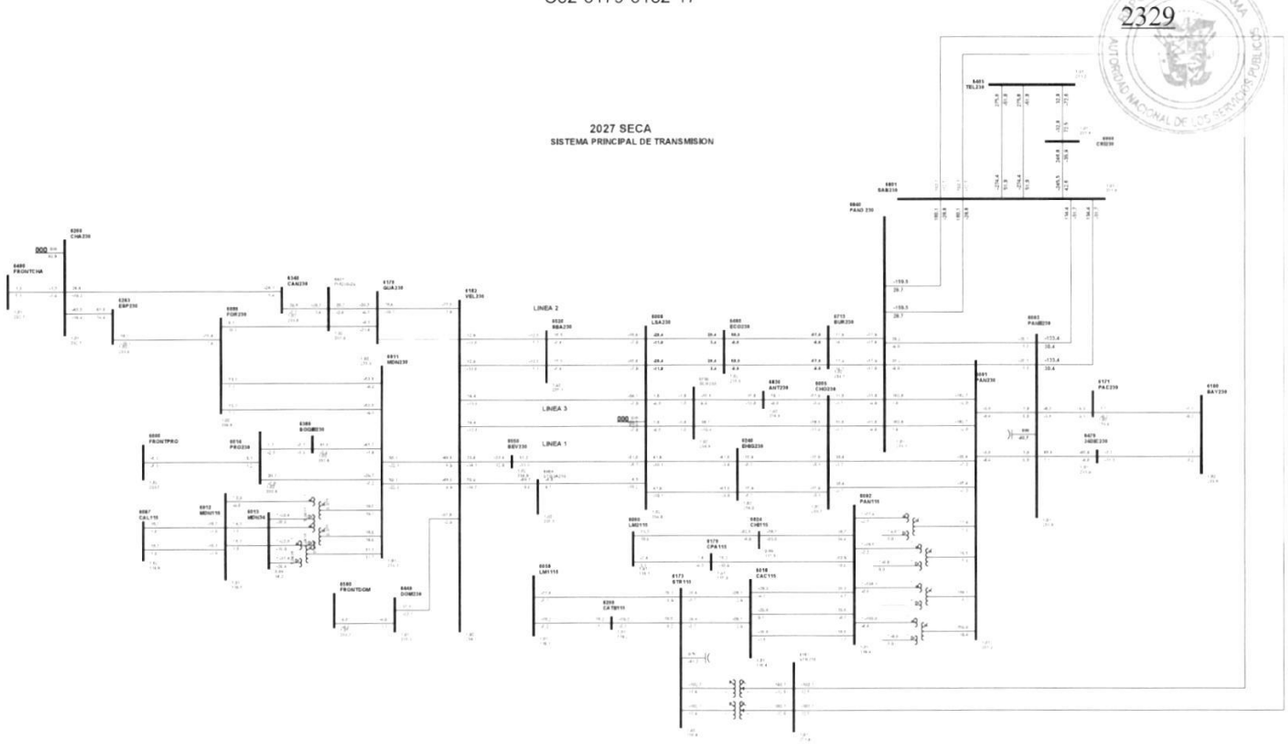

1

Gaceta Oficial Digital
Para verificar la autenticidad de una representación **GO6B05D3E206C39**
en el sitio web www.gacetaoficial.gob.pa/validar-gaceta

C63-6179-6401-29

2330

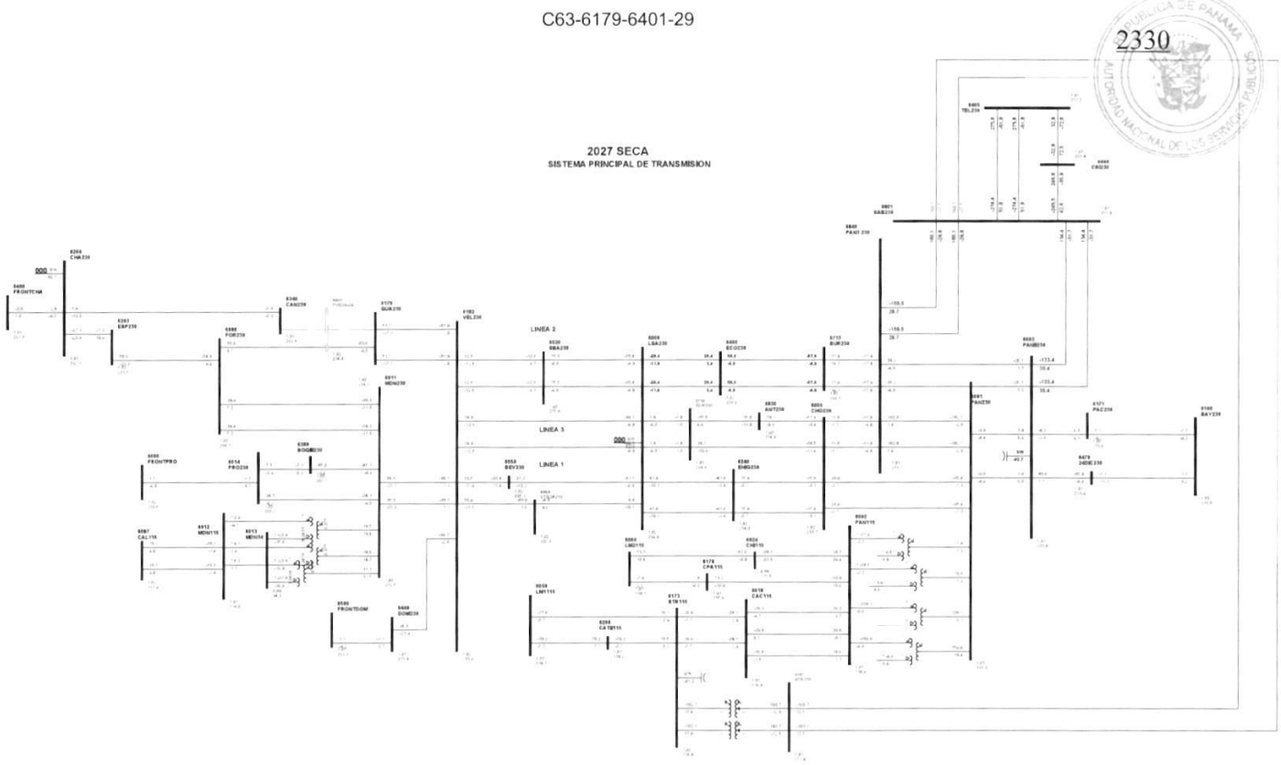

1

Gaceta Oficial Digital
Para verificar la autenticidad de una representación **GO6B05D3E206C39**
en el sitio web www.gacetaoficial.gob.pa/validar-gaceta

C64-6182-6440-5A

2331

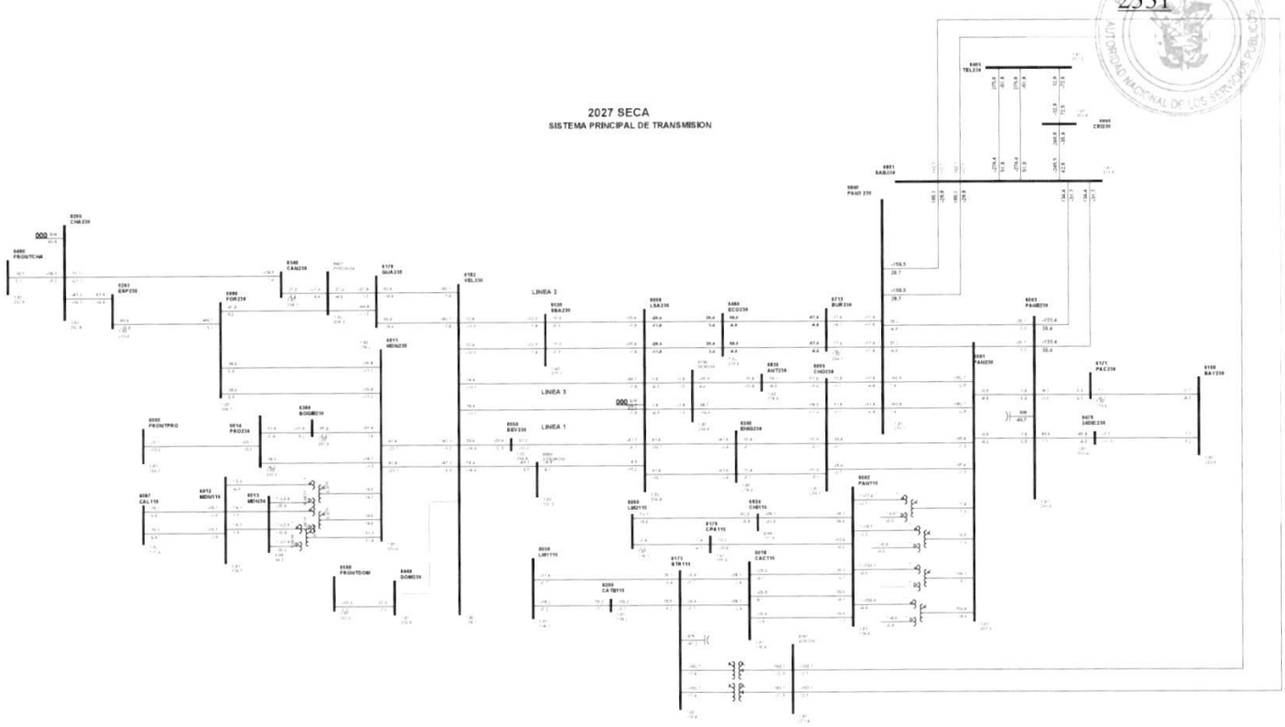

1

Gaceta Oficial Digital
Para verificar la autenticidad de una representación **GO6B05D3E206C39**
en el sitio web www.gacetaoficial.gob.pa/validar-gaceta

C65-6182-6520-4B

2332

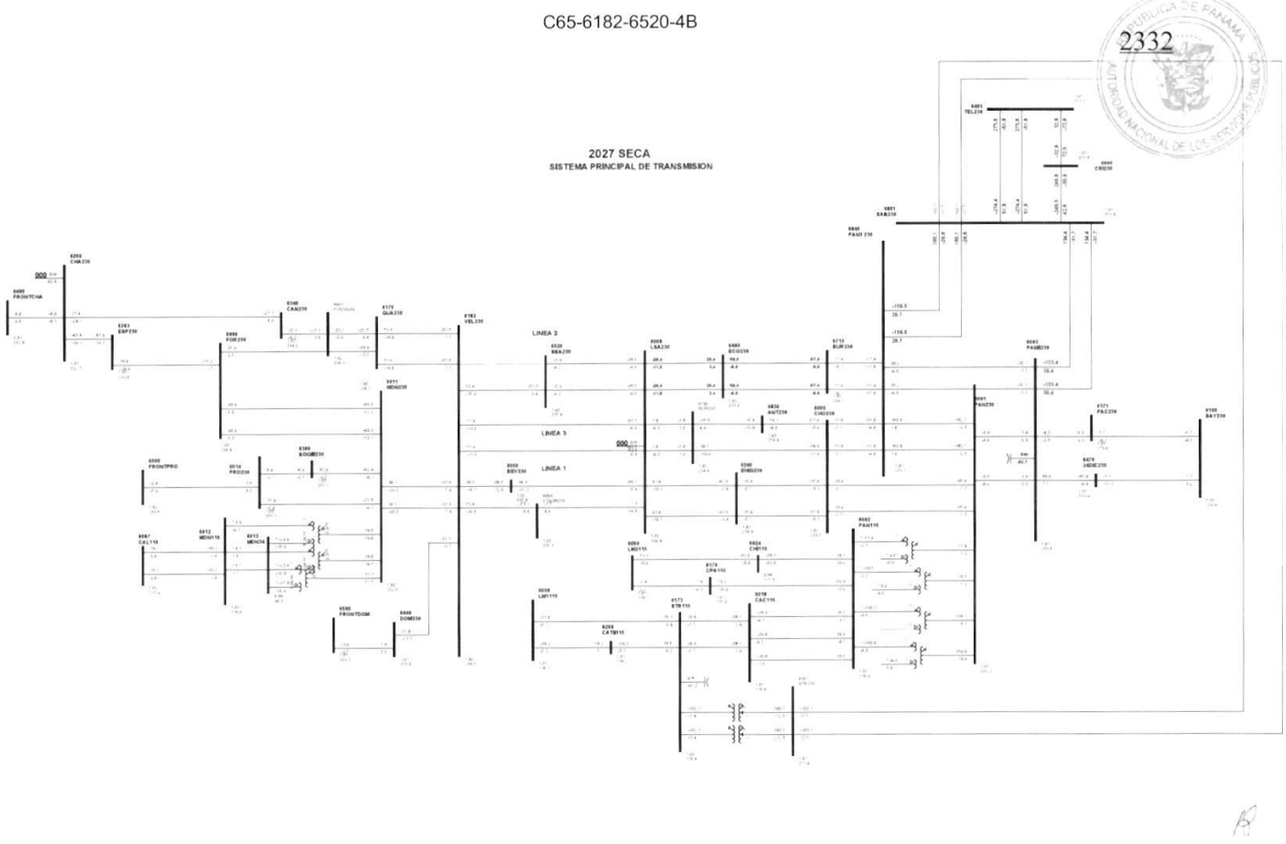

1

Gaceta Oficial Digital
Para verificar la autenticidad de una representación **GO6B05D3E206C39**
en el sitio web www.gacetaoficial.gob.pa/validar-gaceta

C66-6182-6520-5B

2333

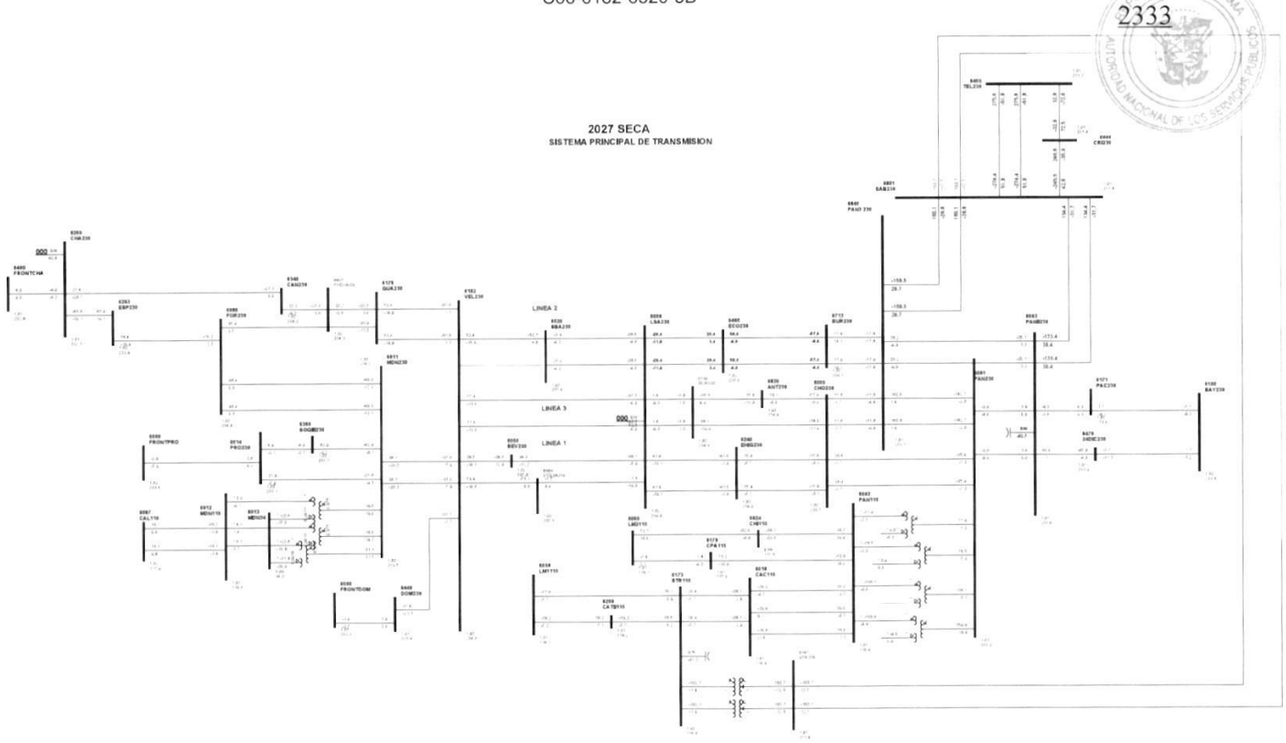

1

Gaceta Oficial Digital
Para verificar la autenticidad de una representación **GO6B05D3E206C39**
en el sitio web www.gacetaoficial.gob.pa/validar-gaceta

C67-6182-6550-6B

2334

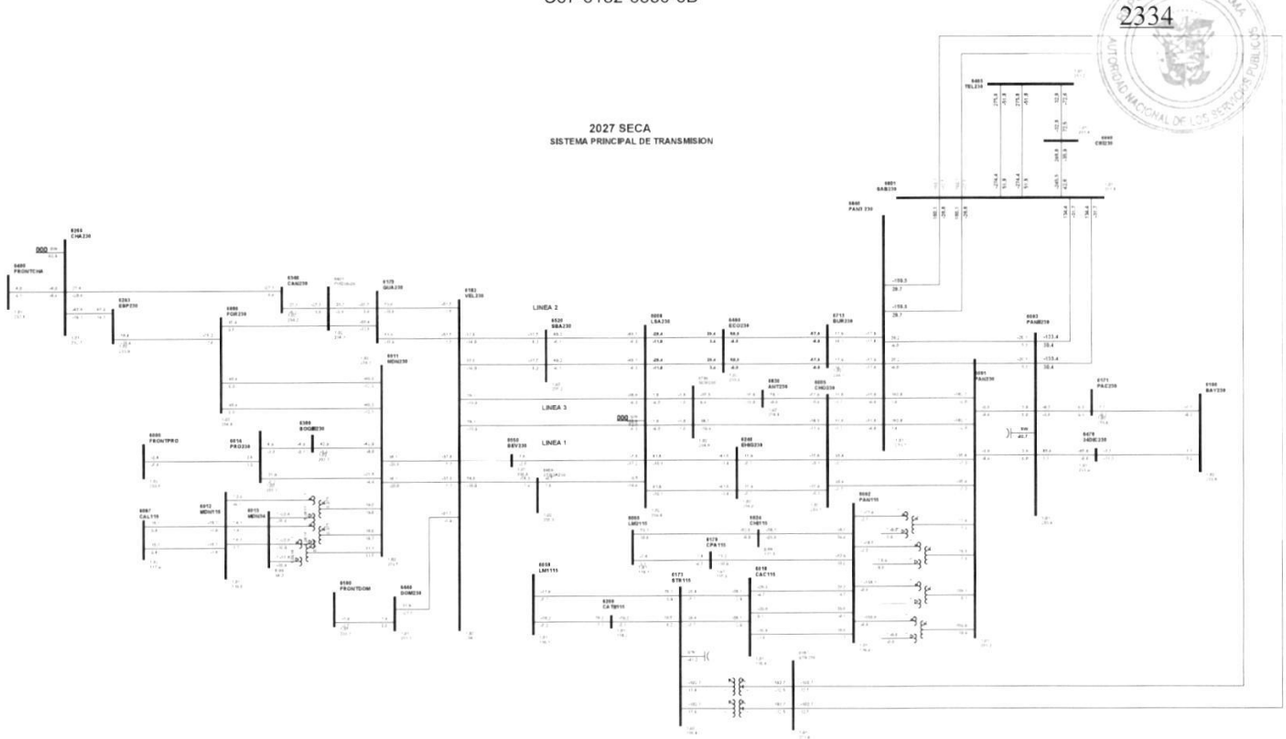

1

Gaceta Oficial Digital
Para verificar la autenticidad de una representación **GO6B05D3E206C39**
en el sitio web www.gacetaoficial.gob.pa/validar-gaceta

C68-6182-6969-5B

2335

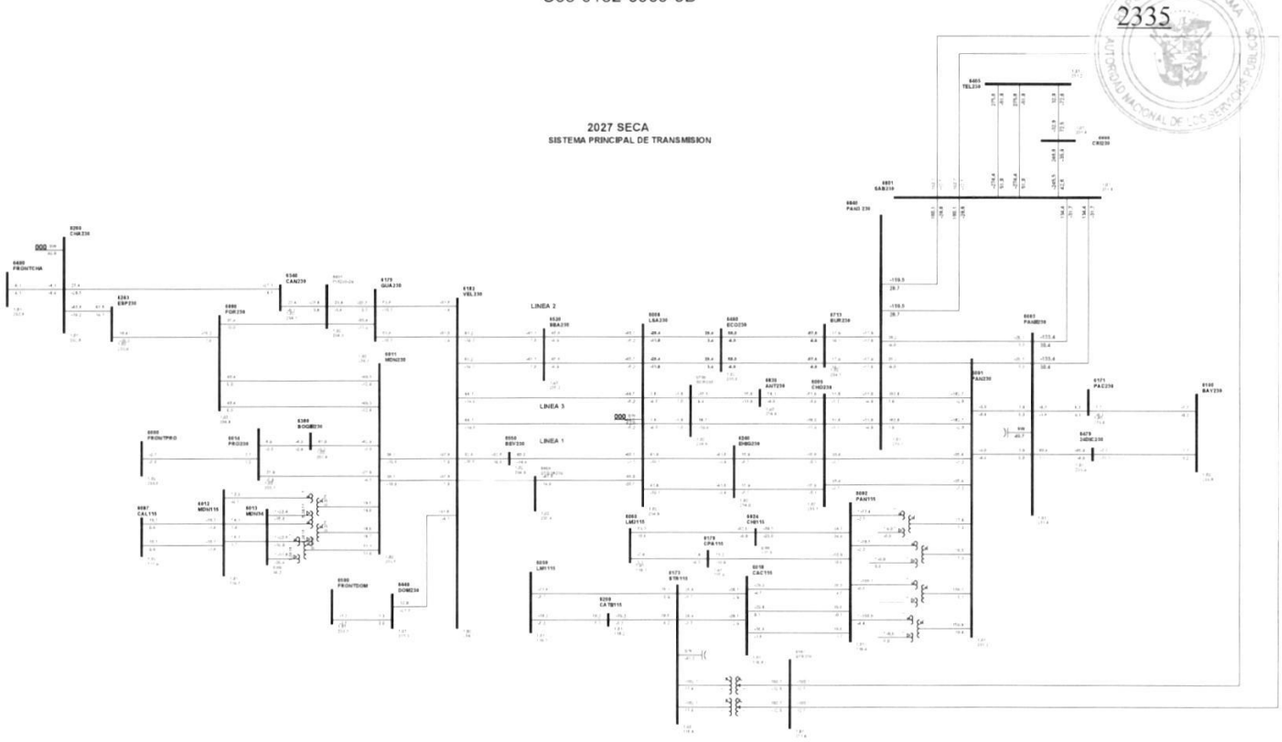

1

Gaceta Oficial Digital
Para verificar la autenticidad de una representación **GO6B05D3E206C39**
en el sitio web www.gacetaoficial.gob.pa/validar-gaceta

C69-6260-6263-0B

2336

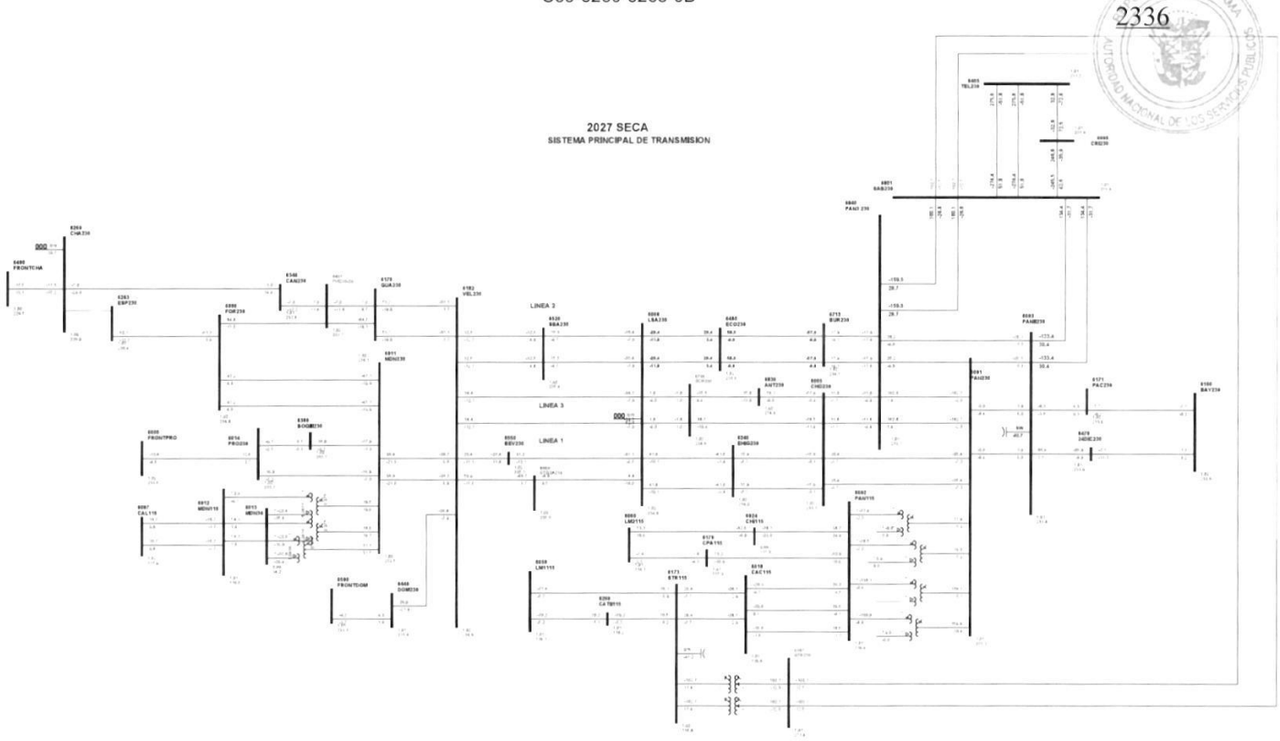

1

Gaceta Oficial Digital
Para verificar la autenticidad de una representación **GO6B05D3E206C39**
en el sitio web www.gacetaoficial.gob.pa/validar-gaceta

C70-6260-6340-30

2337

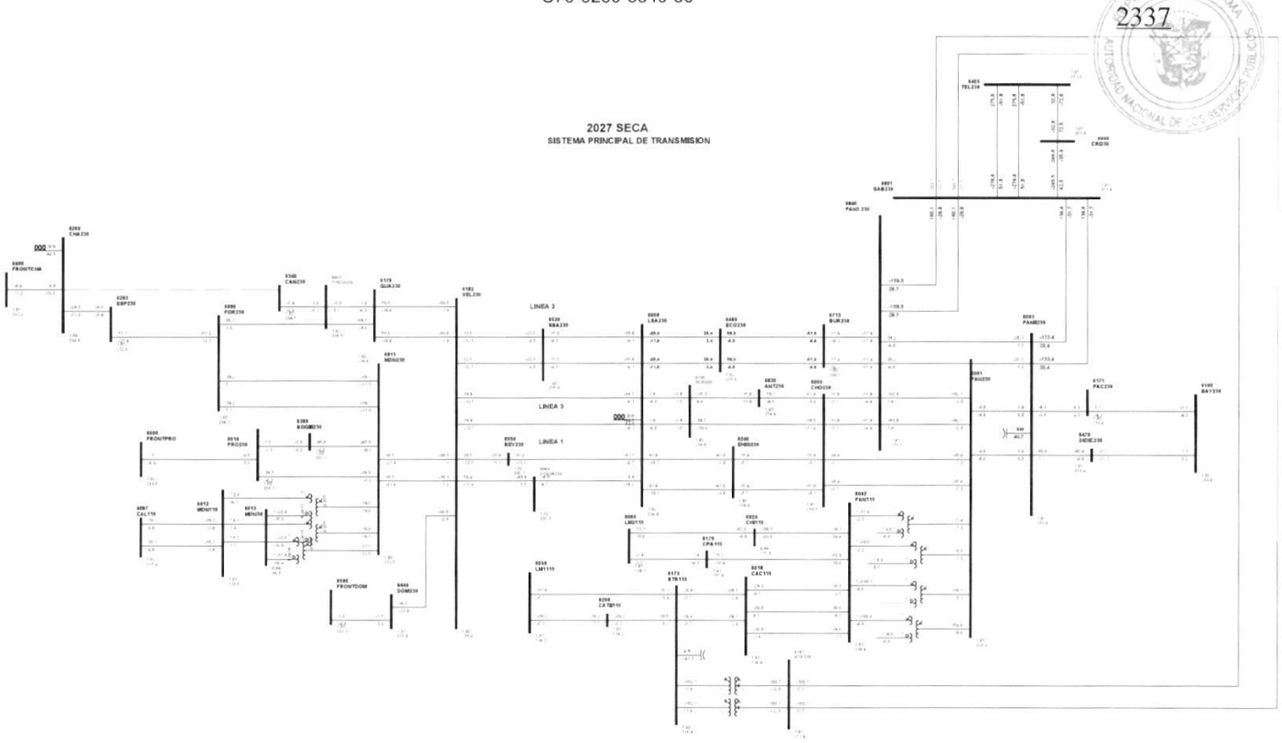

1

Gaceta Oficial Digital
Para verificar la autenticidad de una representación **GO6B05D3E206C39**
en el sitio web www.gacetaoficial.gob.pa/validar-gaceta

C71-6260-6400-21

2338

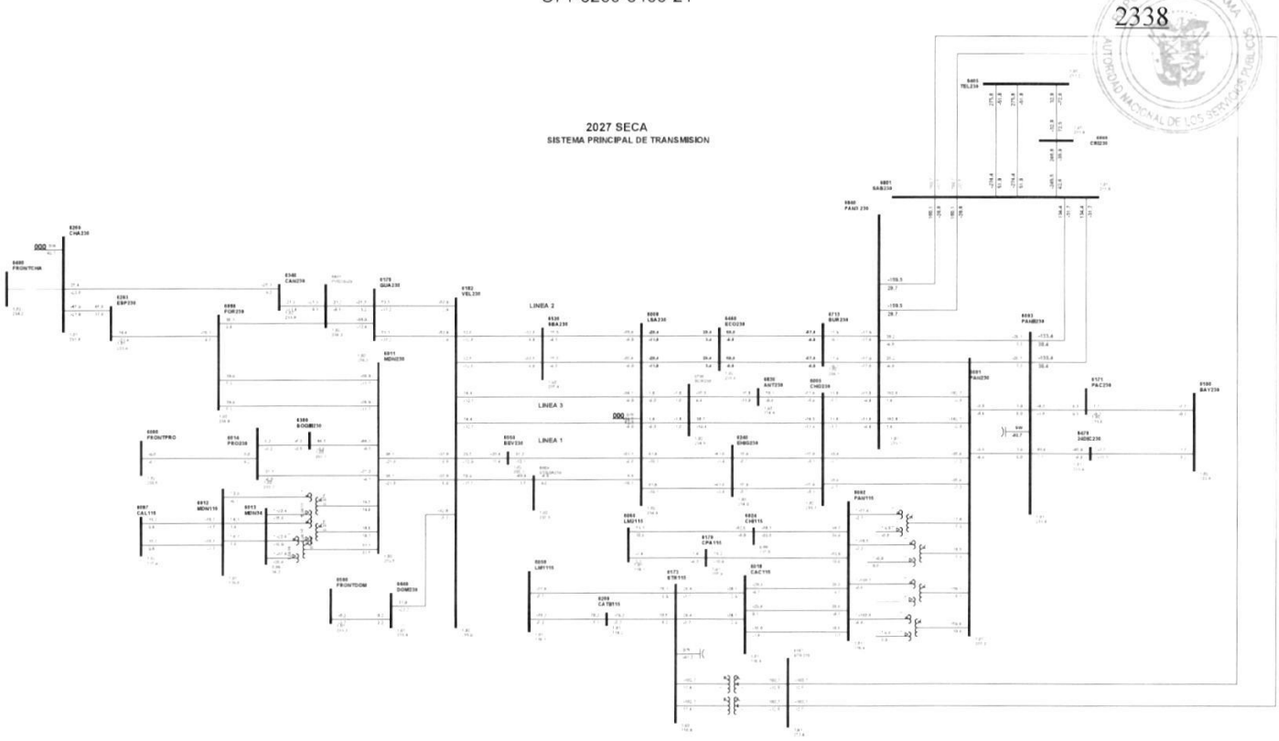

1

Gaceta Oficial Digital
Para verificar la autenticidad de una representación **GO6B05D3E206C39**
en el sitio web www.gacetaoficial.gob.pa/validar-gaceta

C72-6340-6401-29

2339

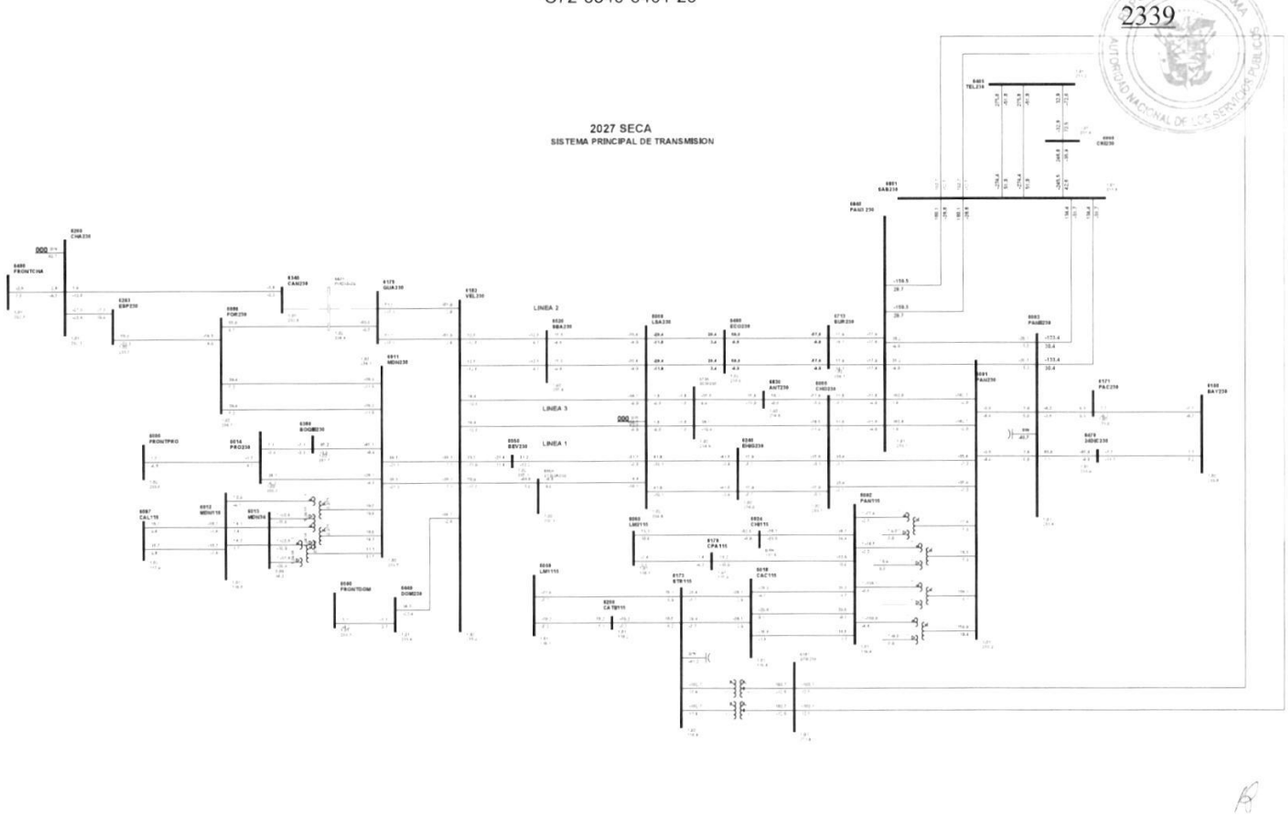

1

Gaceta Oficial Digital
Para verificar la autenticidad de una representación **GO6B05D3E206C39**
en el sitio web www.gacetaoficial.gob.pa/validar-gaceta

C73-6405-6801-5B

2340

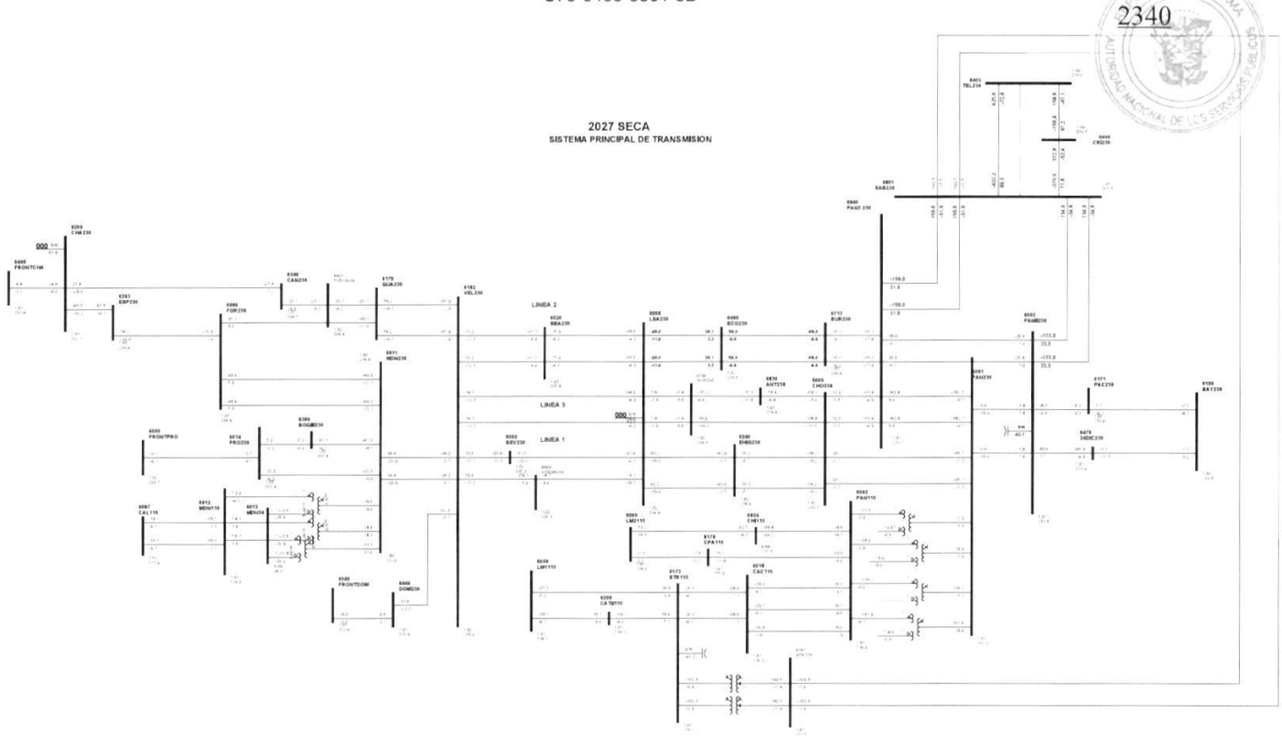

1

Gaceta Oficial Digital
Para verificar la autenticidad de una representación **GO6B05D3E206C39**
en el sitio web www.gacetaoficial.gob.pa/validar-gaceta

C74-6405-6801-62

2341

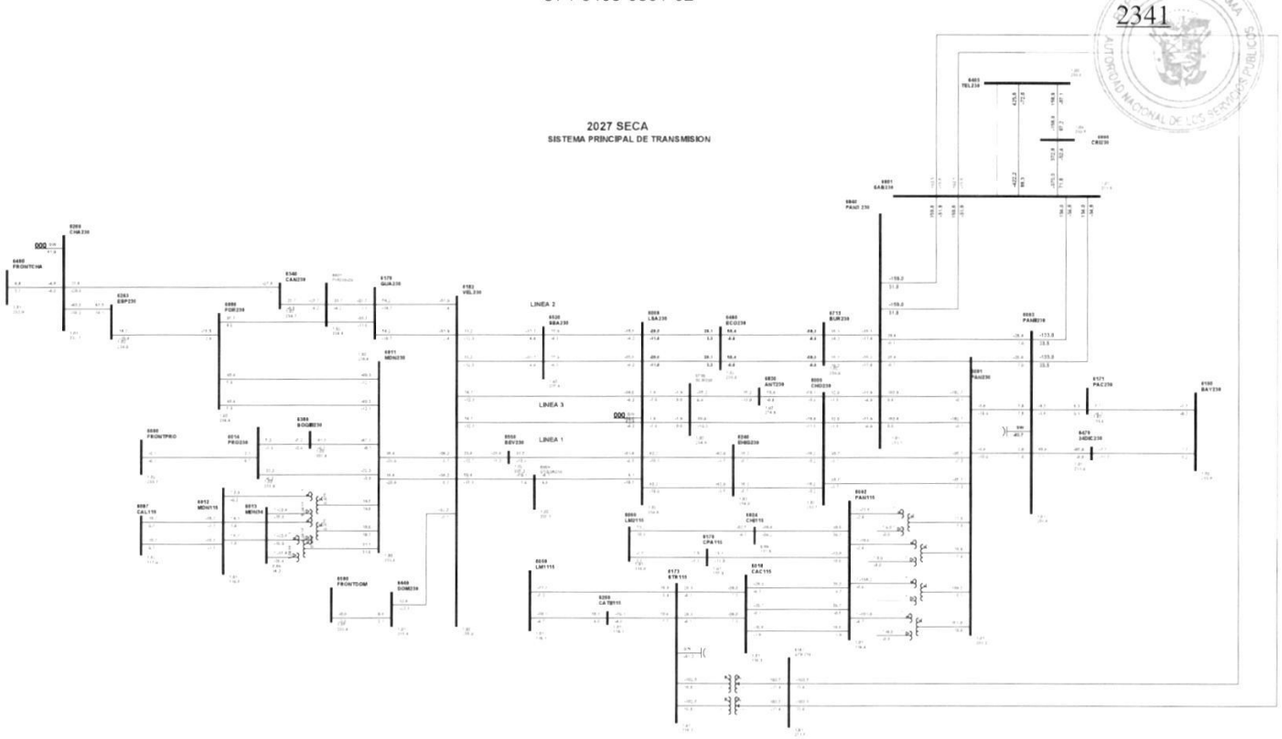

1

Gaceta Oficial Digital
Para verificar la autenticidad de una representación **GO6B05D3E206C39**
en el sitio web www.gacetaoficial.gob.pa/validar-gaceta

C75-6405-6808-5C

2342

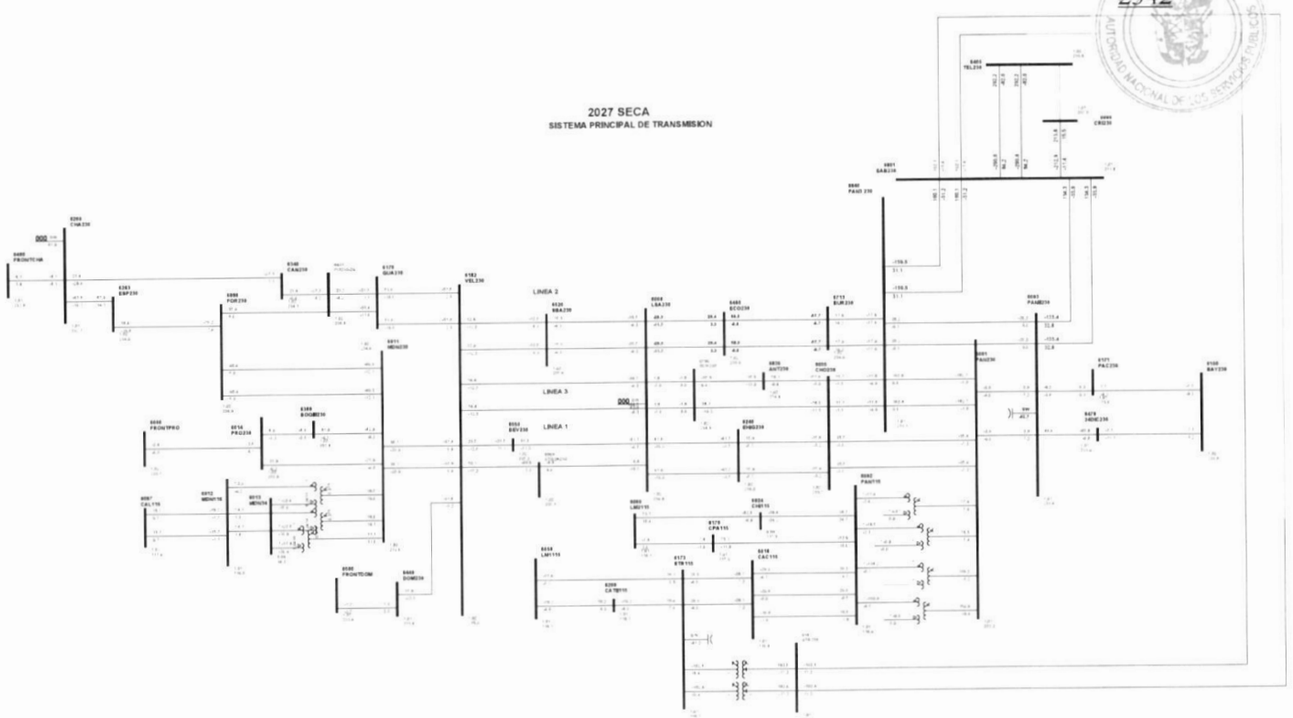

1

Gaceta Oficial Digital
Para verificar la autenticidad de una representación **GO6B05D3E206C39**
en el sitio web www.gacetaoficial.gob.pa/validar-gaceta

C76-6440-6500-5B

2343

2027 SECA
SISTEMA PRINCIPAL DE TRANSMISION

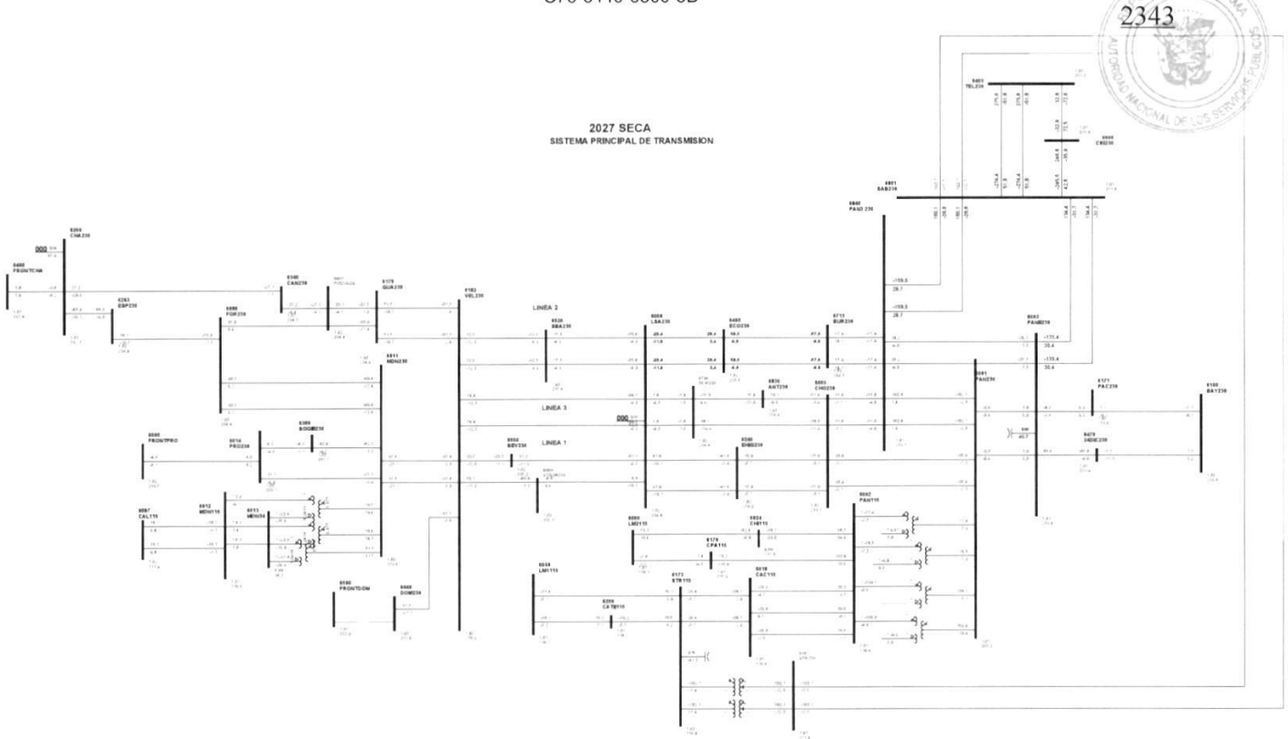

1

Gaceta Oficial Digital
Para verificar la autenticidad de una representación **GO6B05D3E206C39**
en el sitio web www.gacetaoficial.gob.pa/validar-gaceta

C77-6460-6713-2C

2344

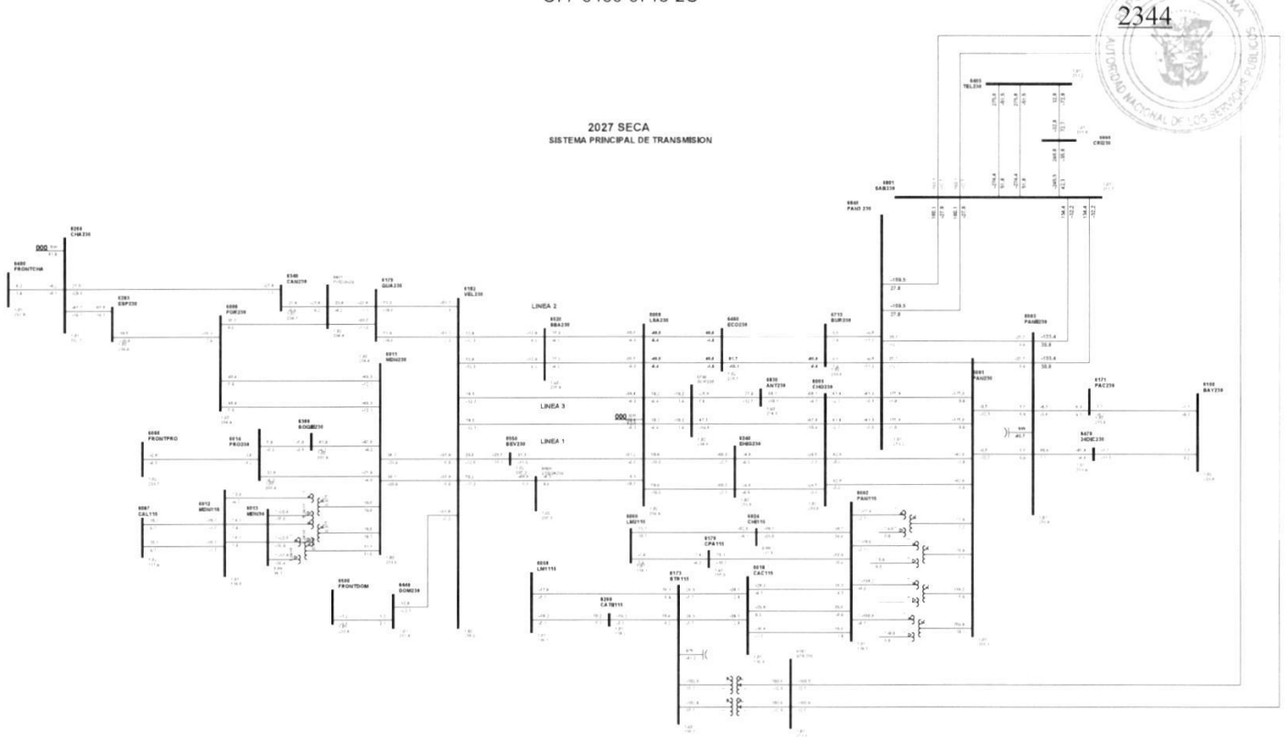

1

Gaceta Oficial Digital
Para verificar la autenticidad de una representación **GO6B05D3E206C39**
en el sitio web www.gacetaoficial.gob.pa/validar-gaceta

C78-6460-6713-3C

2345

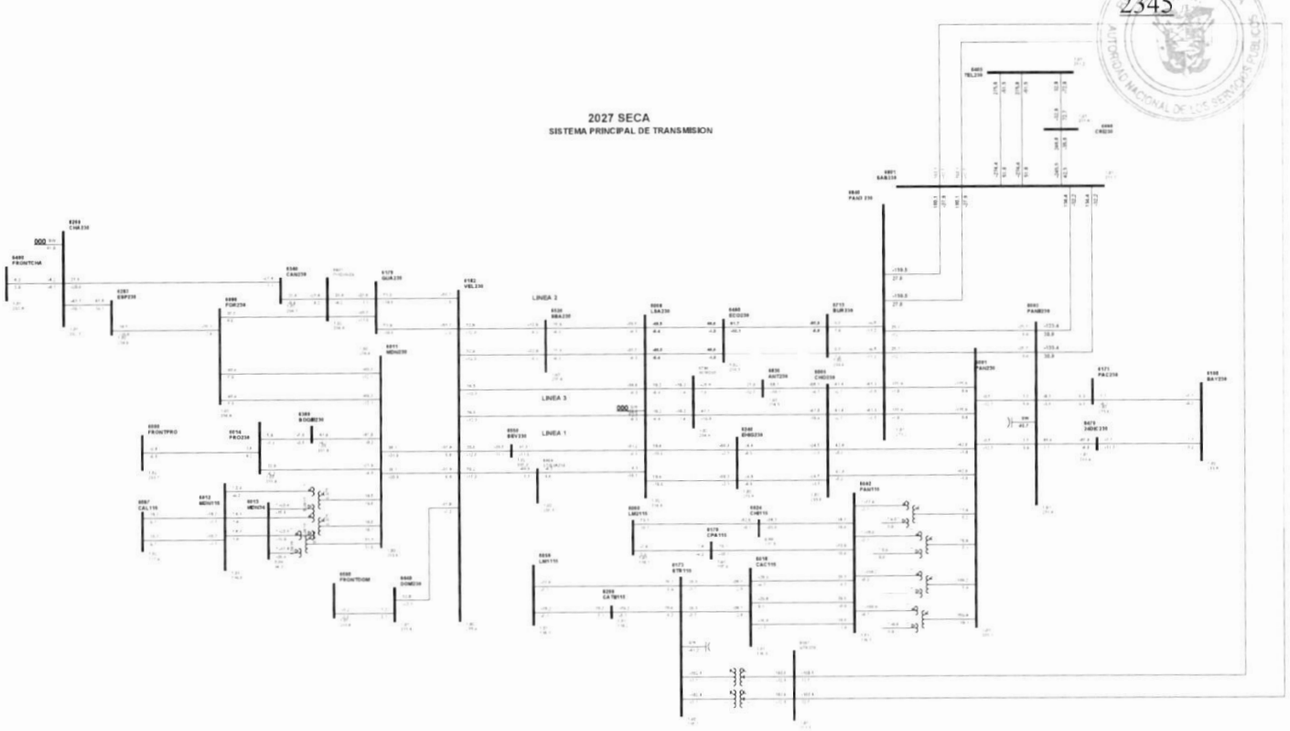

1

Gaceta Oficial Digital
Para verificar la autenticidad de una representación **GO6B05D3E206C39**
en el sitio web www.gacetaoficial.gob.pa/validar-gaceta

C79-6520-6855-1

2346

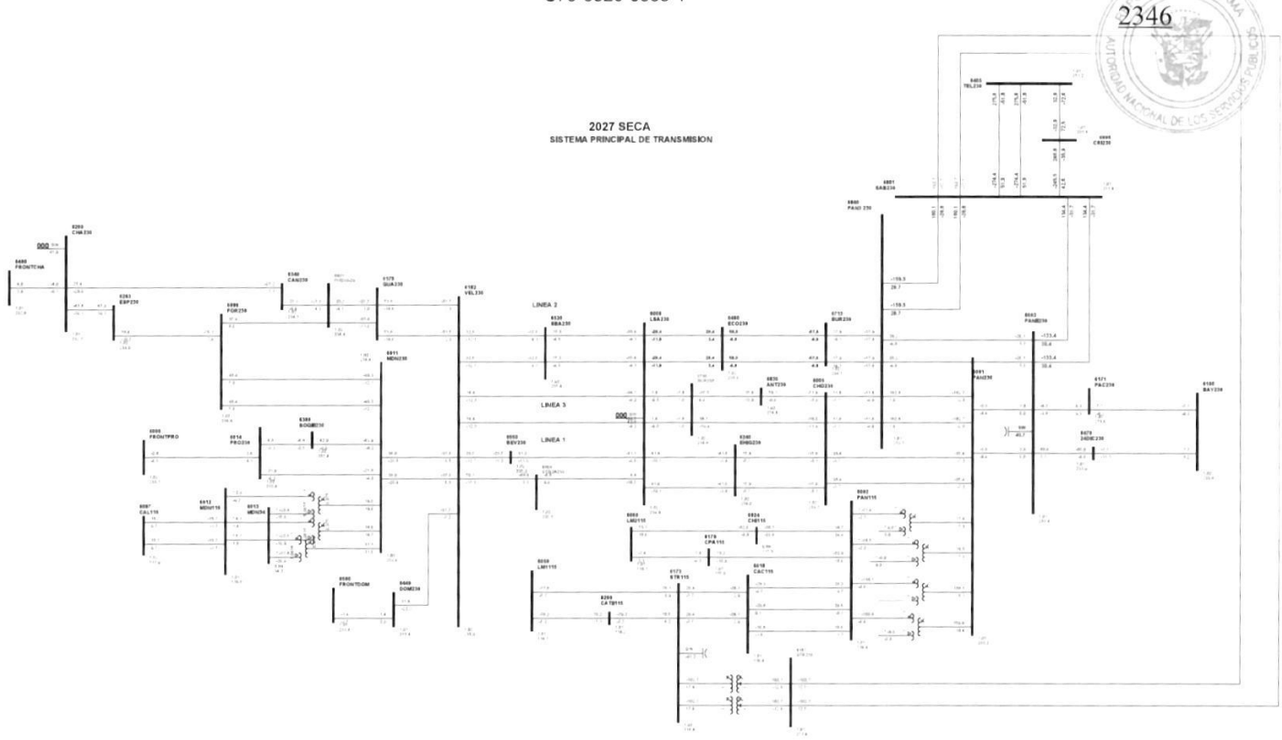

1

Gaceta Oficial Digital
Para verificar la autenticidad de una representación **GO6B05D3E206C39**
en el sitio web www.gacetaoficial.gob.pa/validar-gaceta

C80-6596-6830-9B

2347

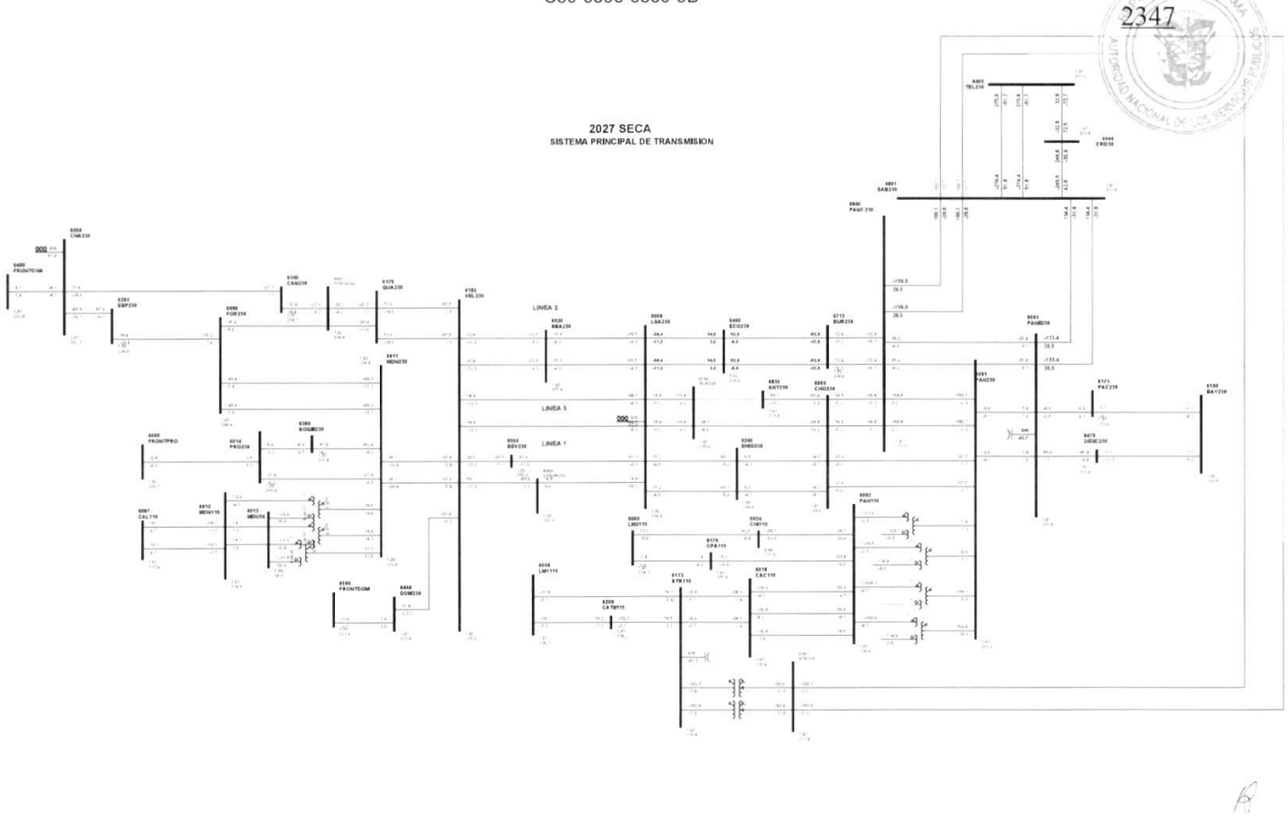

1

Gaceta Oficial Digital
Para verificar la autenticidad de una representación **GO6B05D3E206C39**
en el sitio web www.gacetaoficial.gob.pa/validar-gaceta

C81-6713-6840-2B

2348

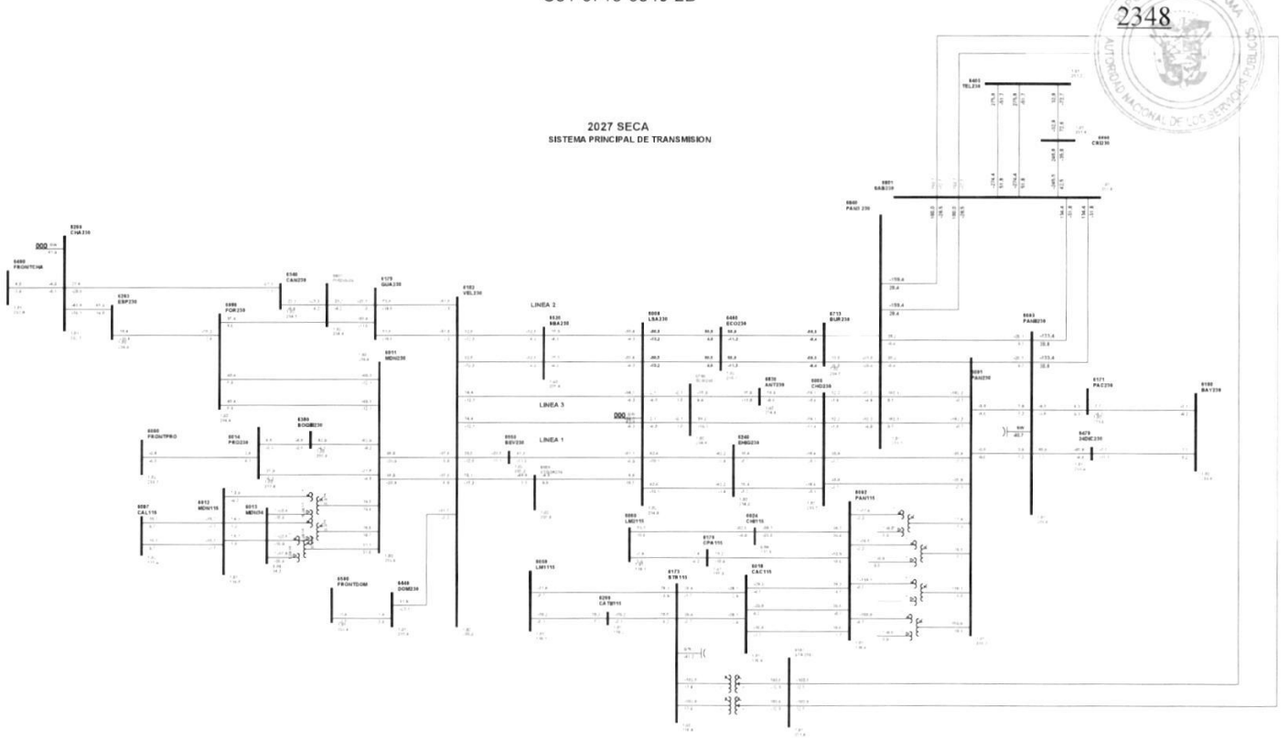

1

Gaceta Oficial Digital
Para verificar la autenticidad de una representación **GO6B05D3E206C39**
en el sitio web www.gacetaoficial.gob.pa/validar-gaceta

C82-6713-6840-3B

2349

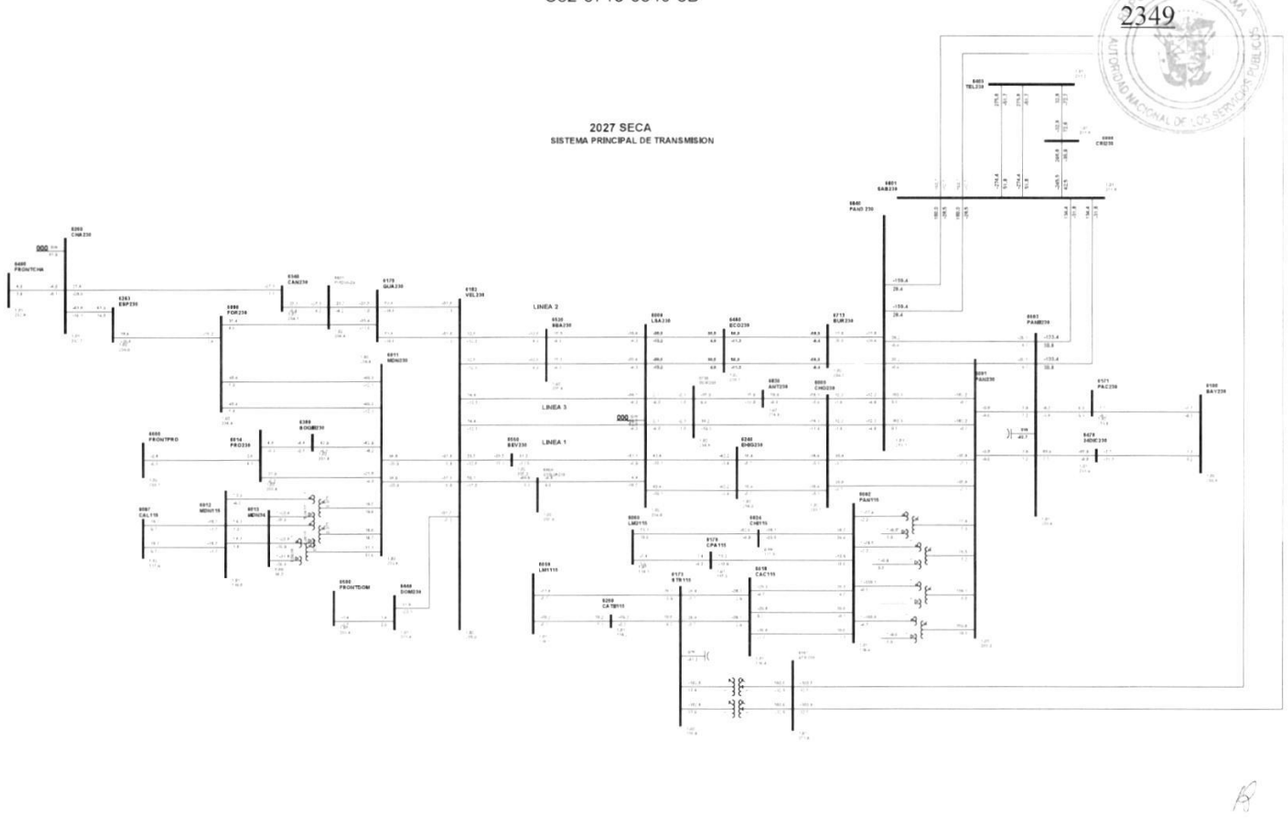

1

Gaceta Oficial Digital
Para verificar la autenticidad de una representación **GO6B05D3E206C39**
en el sitio web www.gacetaoficial.gob.pa/validar-gaceta

C83-6801-6808-4B

2350

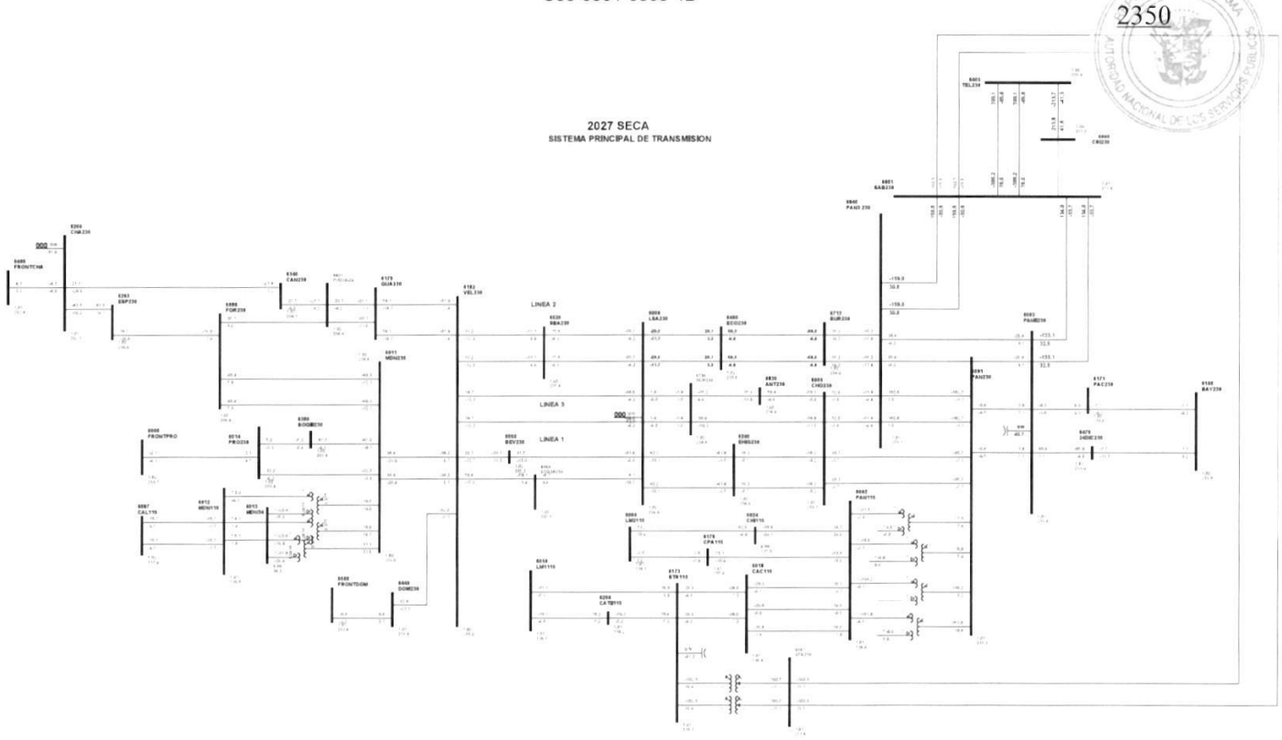

1

Gaceta Oficial Digital
Para verificar la autenticidad de una representación **GO6B05D3E206C39**
en el sitio web www.gacetaoficial.gob.pa/validar-gaceta

C84-6801-6840-58

2351

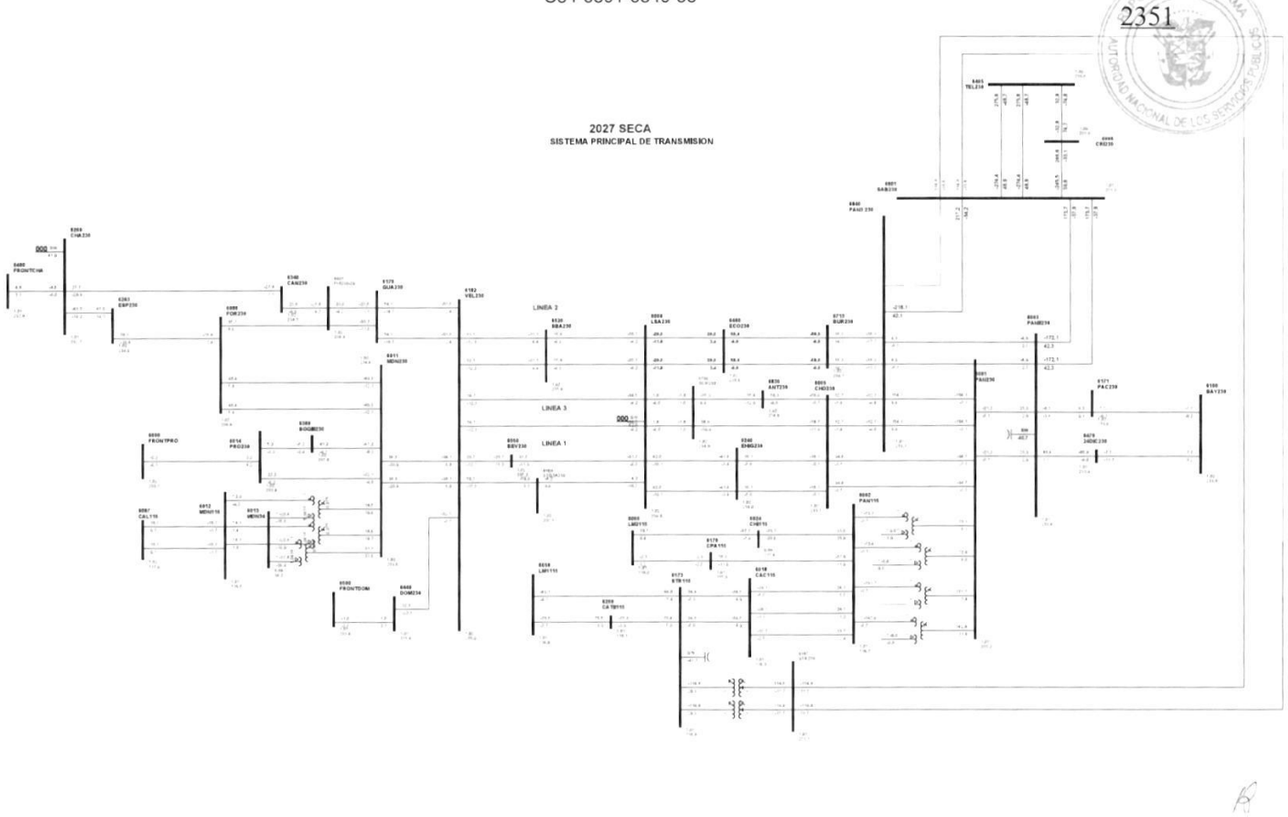

1

Gaceta Oficial Digital
Para verificar la autenticidad de una representación **GO6B05D3E206C39**
en el sitio web www.gacetaoficial.gob.pa/validar-gaceta

C85-6801-6840-59

2352

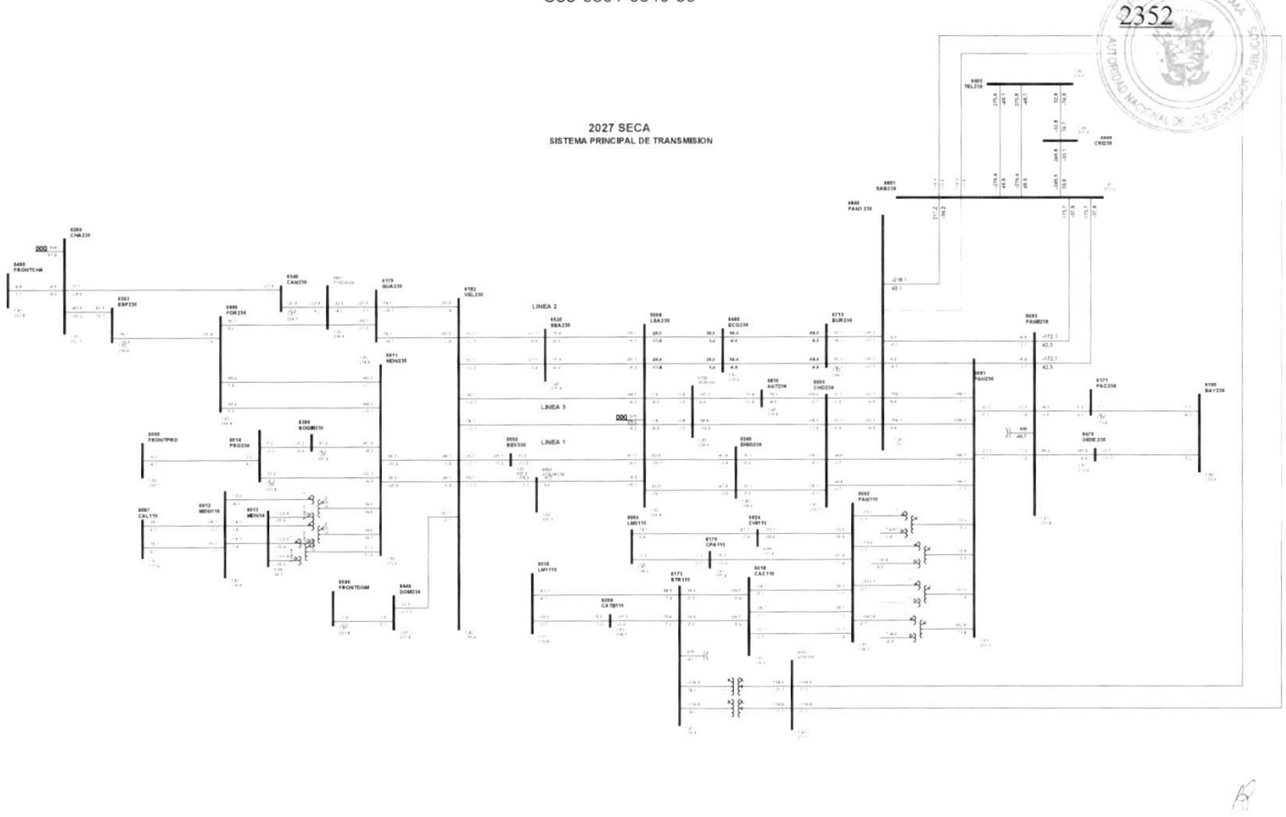

1

Gaceta Oficial Digital
Para verificar la autenticidad de una representación **GO6B05D3E206C39**
en el sitio web www.gacetaoficial.gob.pa/validar-gaceta

2353

DEMANDA MEDIA PM

Gaceta Oficial Digital
Para verificar la autenticidad de una representación **GO6B05D3E206C39**
en el sitio web www.gacetaoficial.gob.pa/validar-gaceta

C1-6000-6014-10

2354

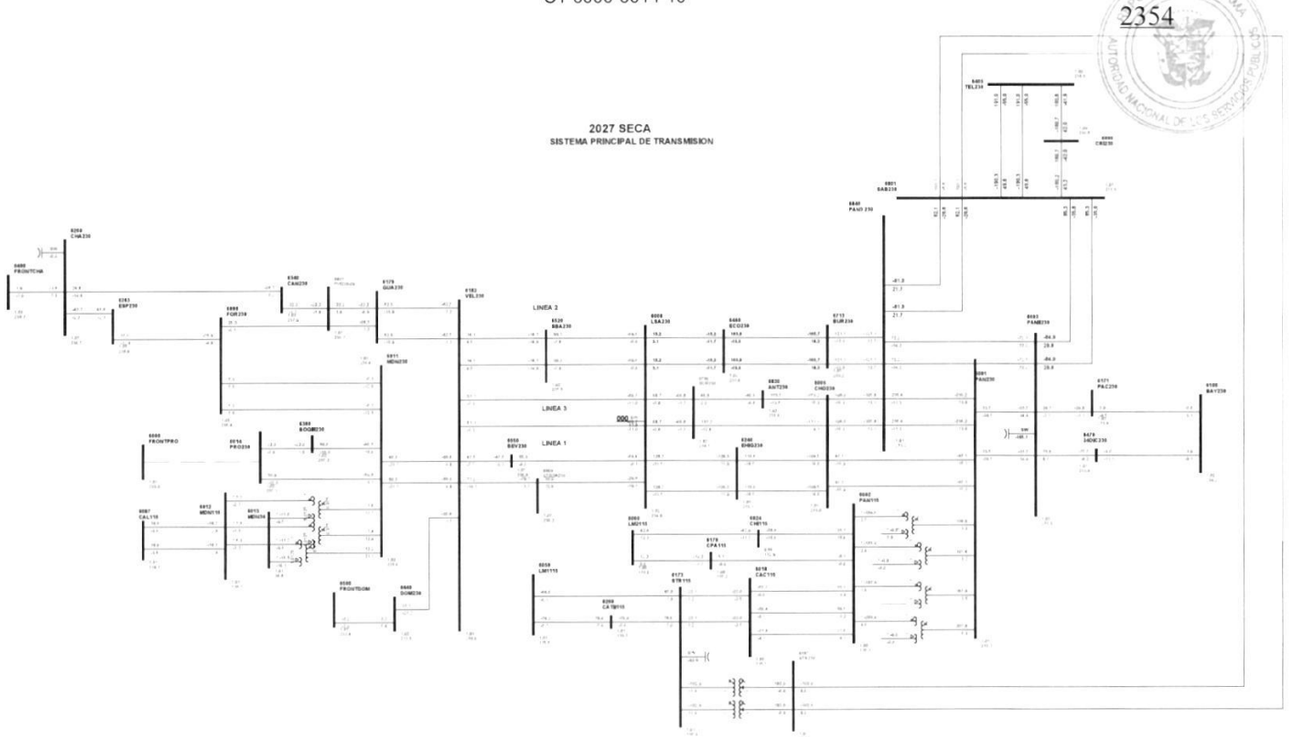

1

Gaceta Oficial Digital
Para verificar la autenticidad de una representación **GO6B05D3E206C39**
en el sitio web www.gacetaoficial.gob.pa/validar-gaceta

C2-6001-6003-1C

2355

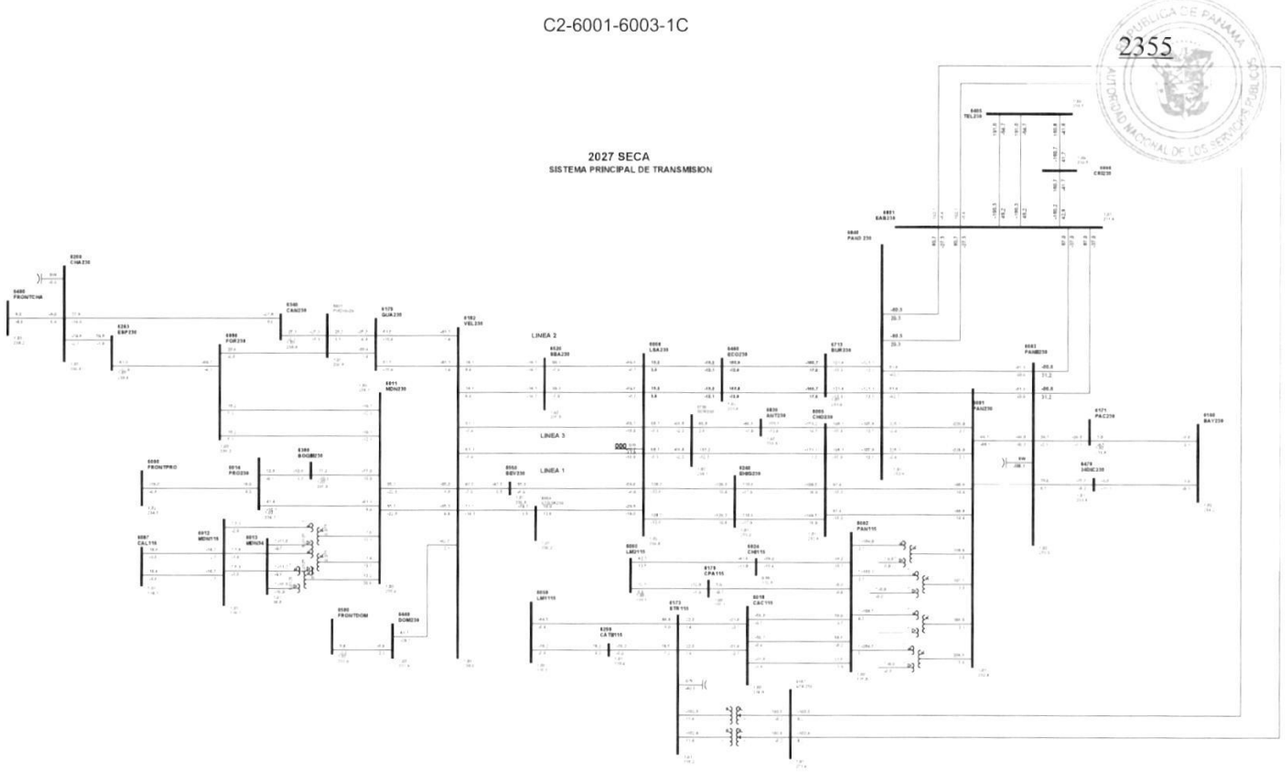

1

Gaceta Oficial Digital
Para verificar la autenticidad de una representación **GO6B05D3E206C39**
en el sitio web www.gacetaoficial.gob.pa/validar-gaceta

C3-6001-6003-2C

2356

REPÚBLICA DE PANAMÁ
AUTORIDAD NACIONAL DE LOS SERVICIOS PÚBLICOS

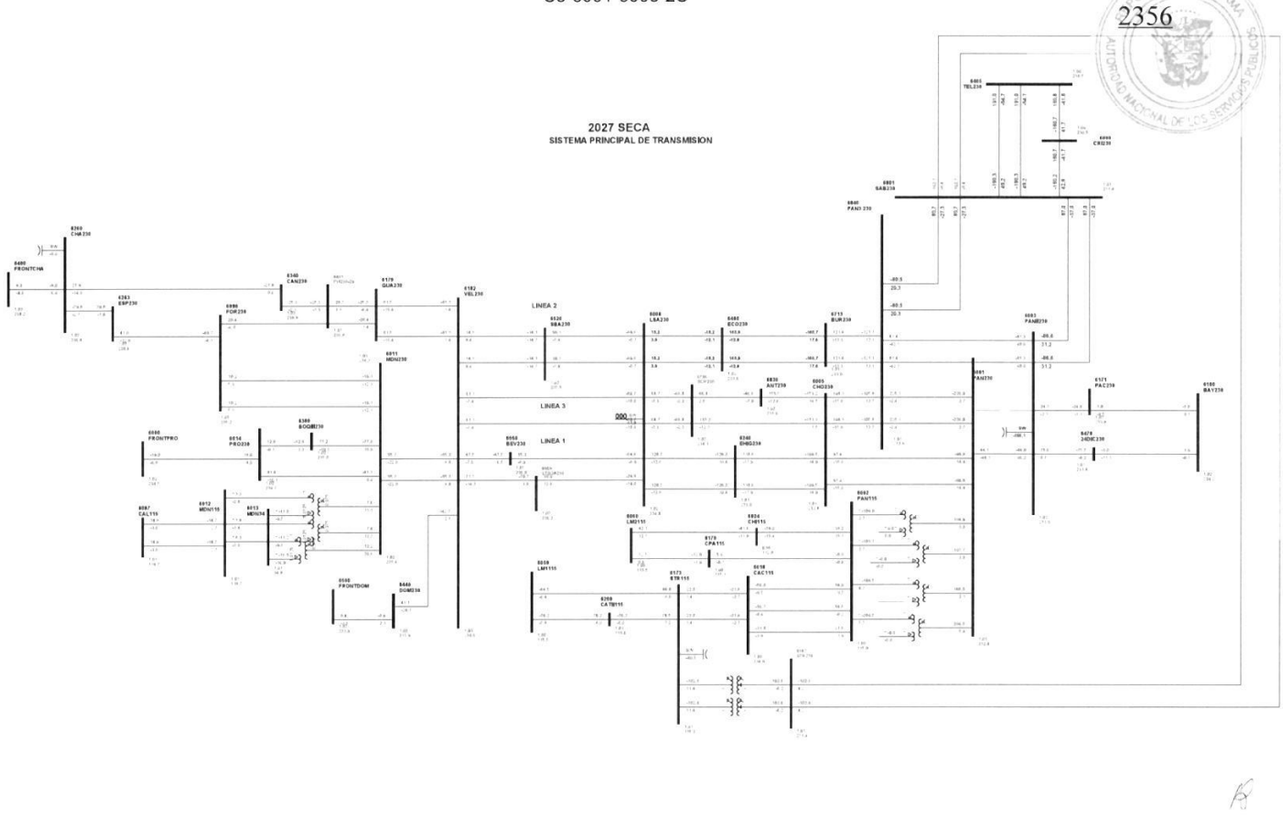

1

C4-6001-6005-3A

2357

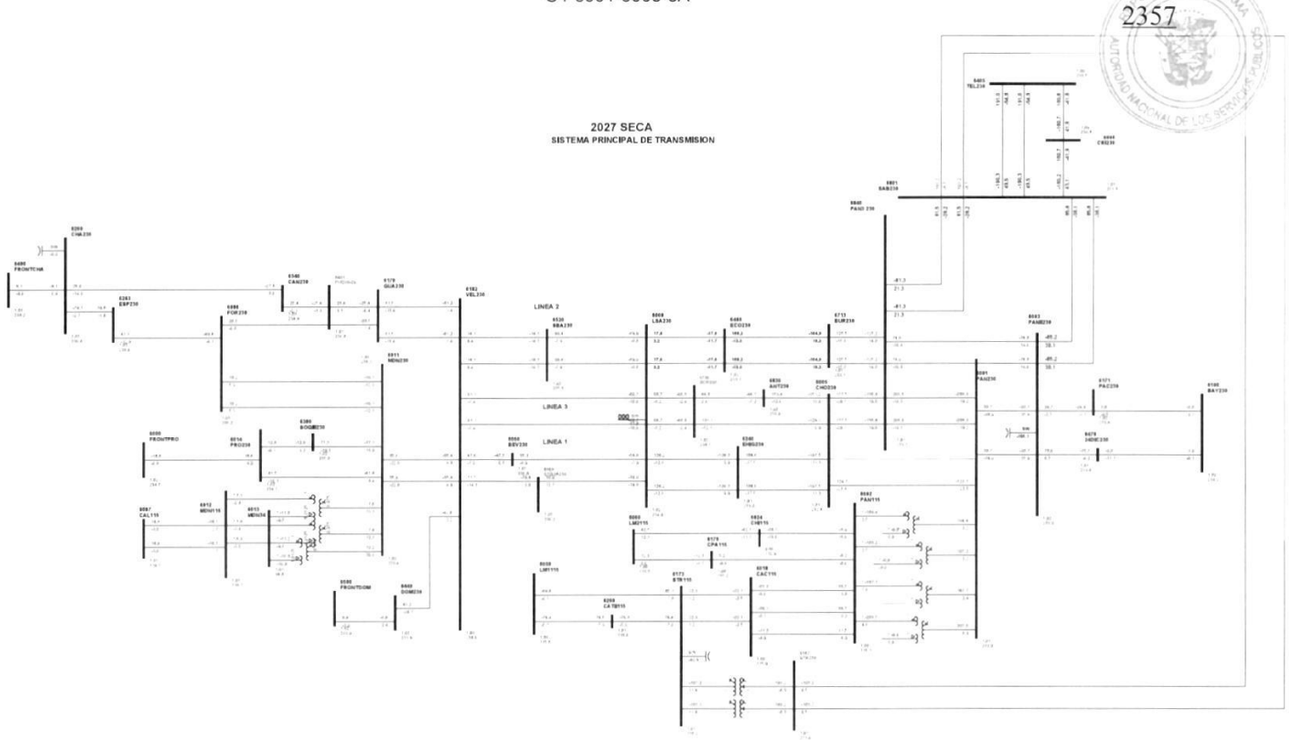

1

Gaceta Oficial Digital
Para verificar la autenticidad de una representación **GO6B05D3E206C39**
en el sitio web www.gacetaoficial.gob.pa/validar-gaceta

C5-6001-6005-4A

2358

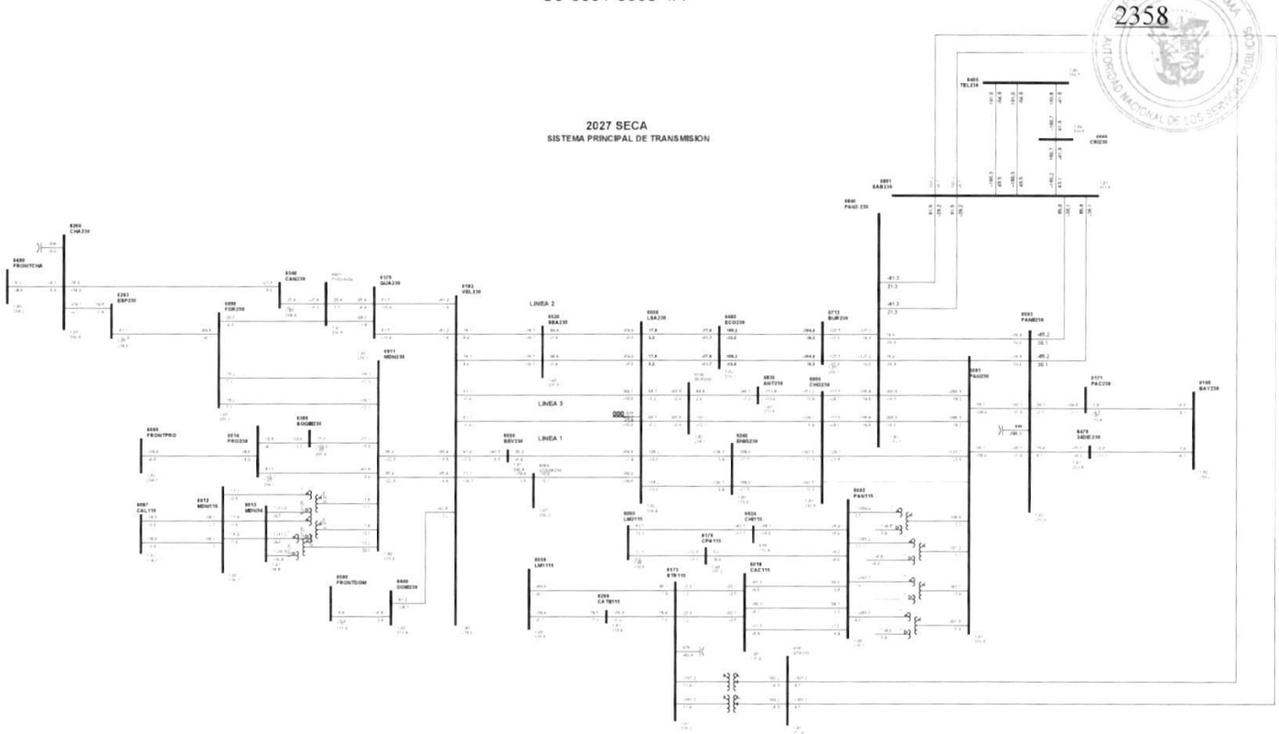

1

Gaceta Oficial Digital
Para verificar la autenticidad de una representación **GO6B05D3E206C39**
en el sitio web www.gacetaoficial.gob.pa/validar-gaceta

C6-6001-6840-7A

2359

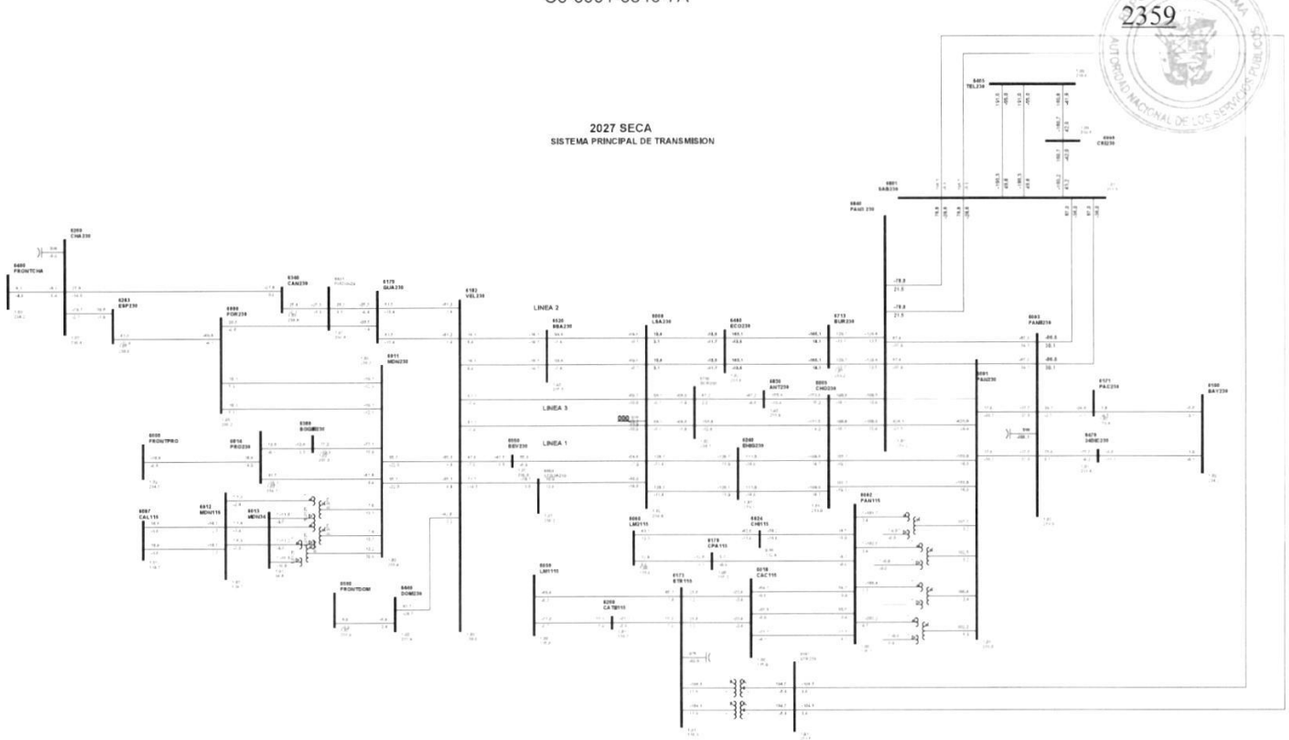

1

Gaceta Oficial Digital
Para verificar la autenticidad de una representación **GO6B05D3E206C39**
en el sitio web www.gacetaoficial.gob.pa/validar-gaceta

C7-6001-6840-8A

2360

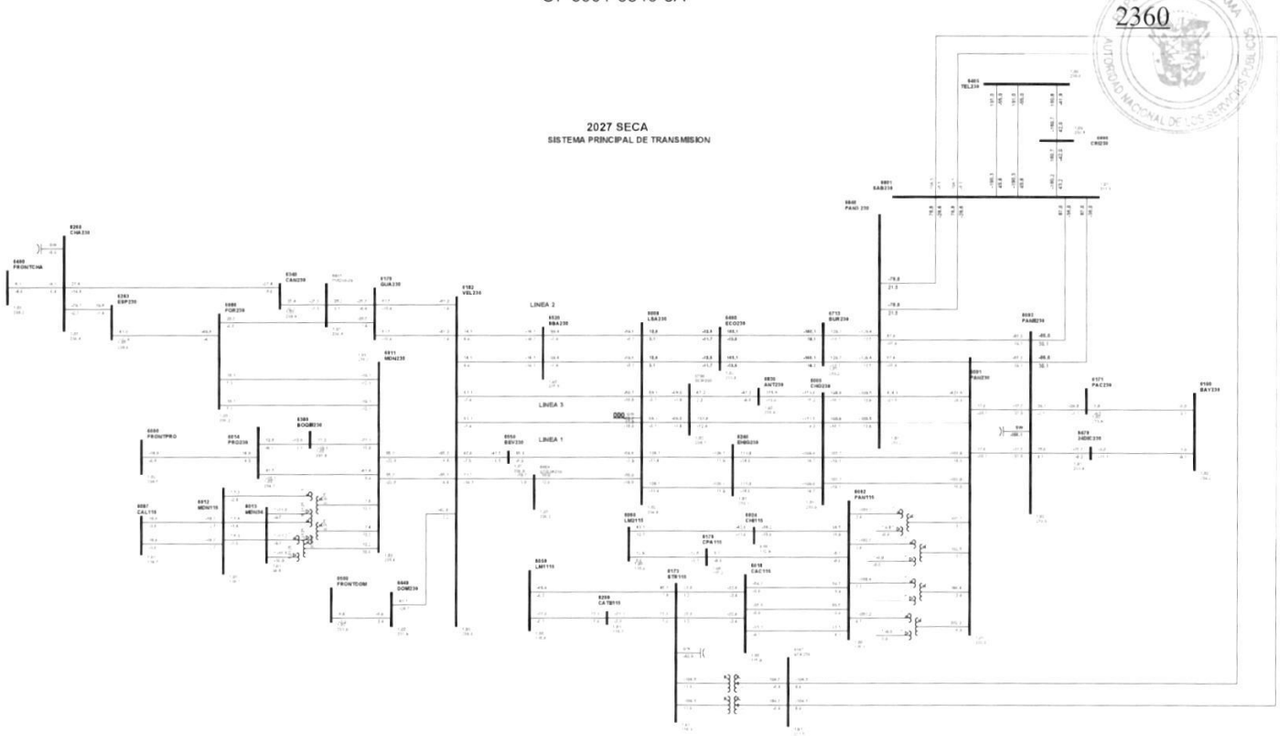

1

Gaceta Oficial Digital
Para verificar la autenticidad de una representación **GO6B05D3E206C39**
en el sitio web www.gacetaoficial.gob.pa/validar-gaceta

C8-6002-6018-12

2361

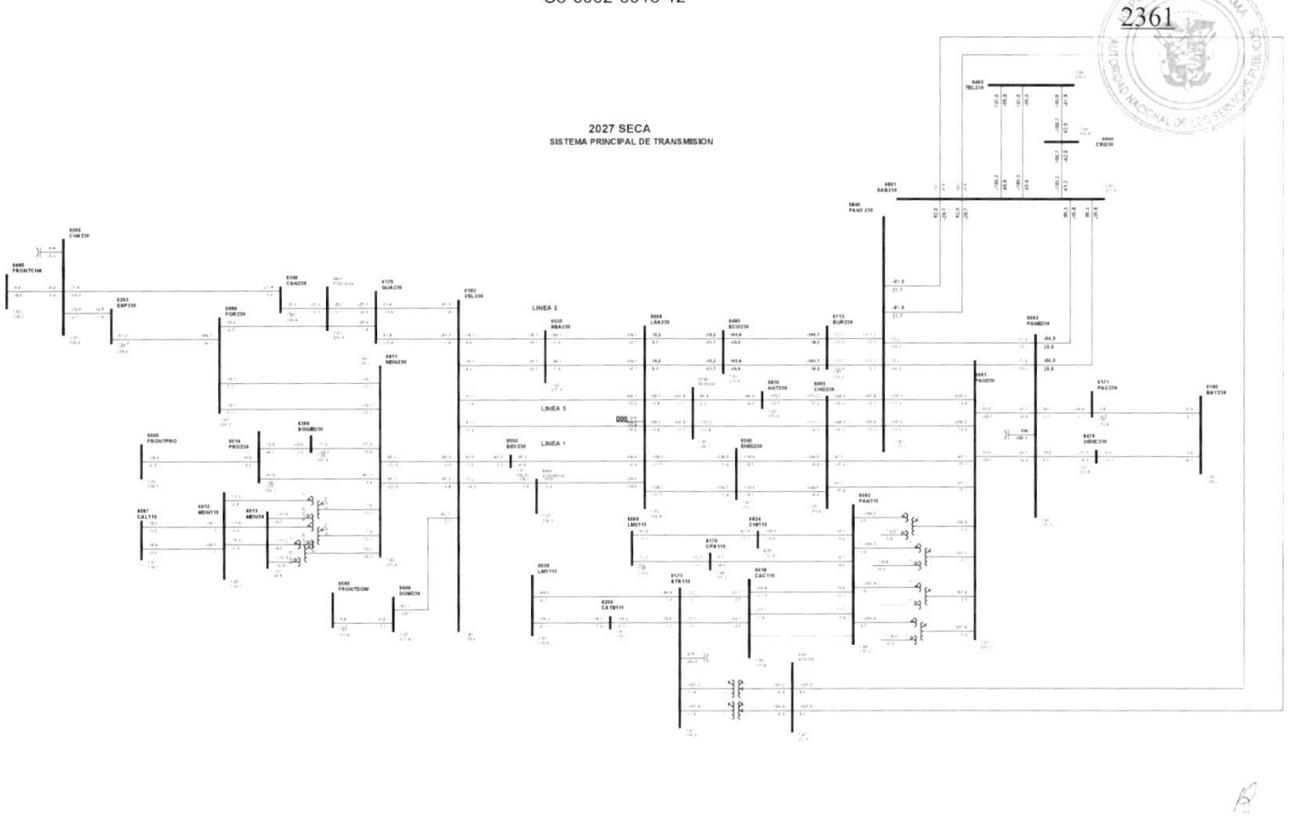

1

Gaceta Oficial Digital
Para verificar la autenticidad de una representación **GO6B05D3E206C39**
en el sitio web www.gacetaoficial.gob.pa/validar-gaceta

C9-6002-6018-37

2362

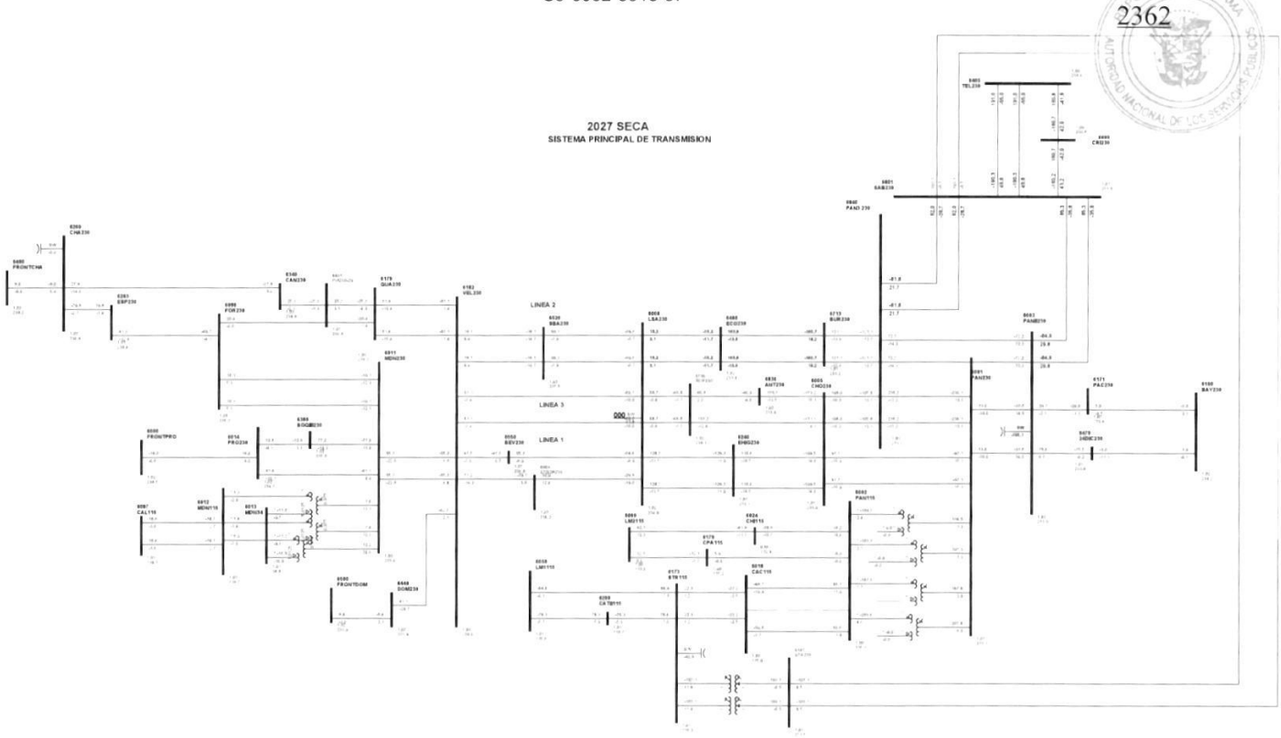

1

Gaceta Oficial Digital
Para verificar la autenticidad de una representación **GO6B05D3E206C39**
en el sitio web www.gacetaoficial.gob.pa/validar-gaceta

C10-6002-6018-62

2363

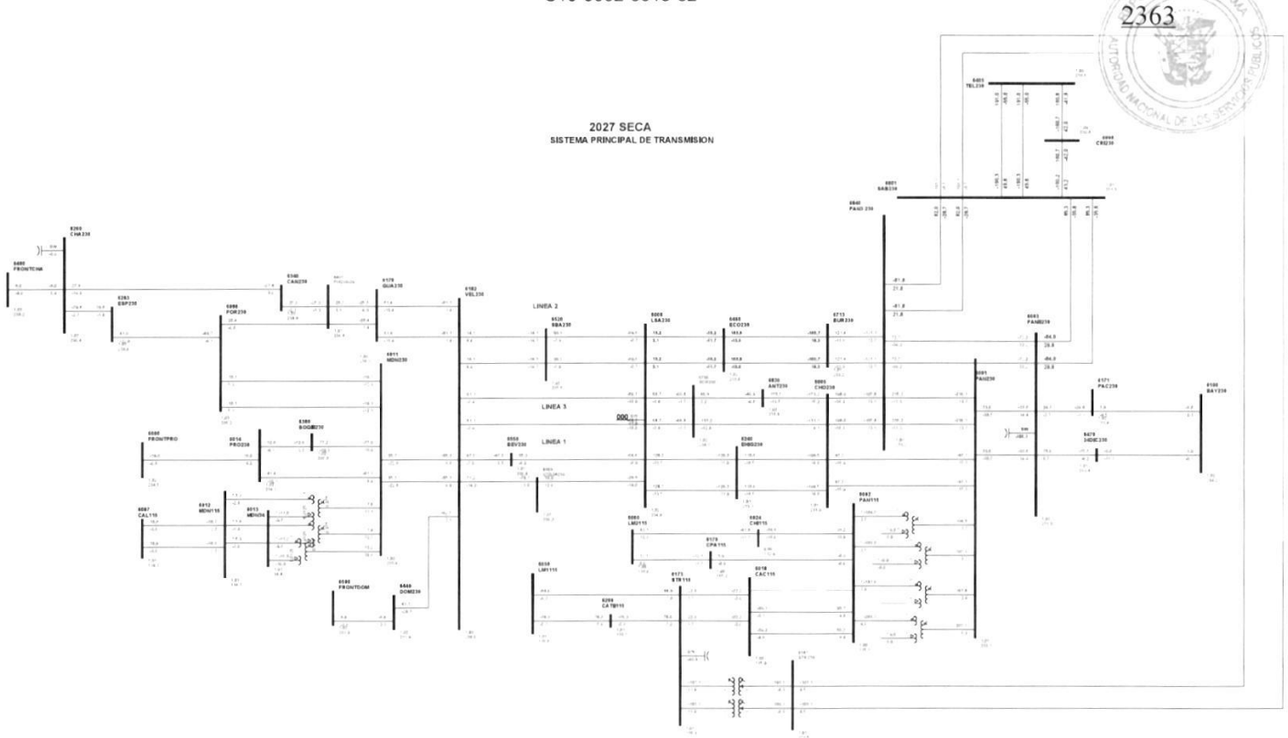

1

C11-6002-6024-3A

2364

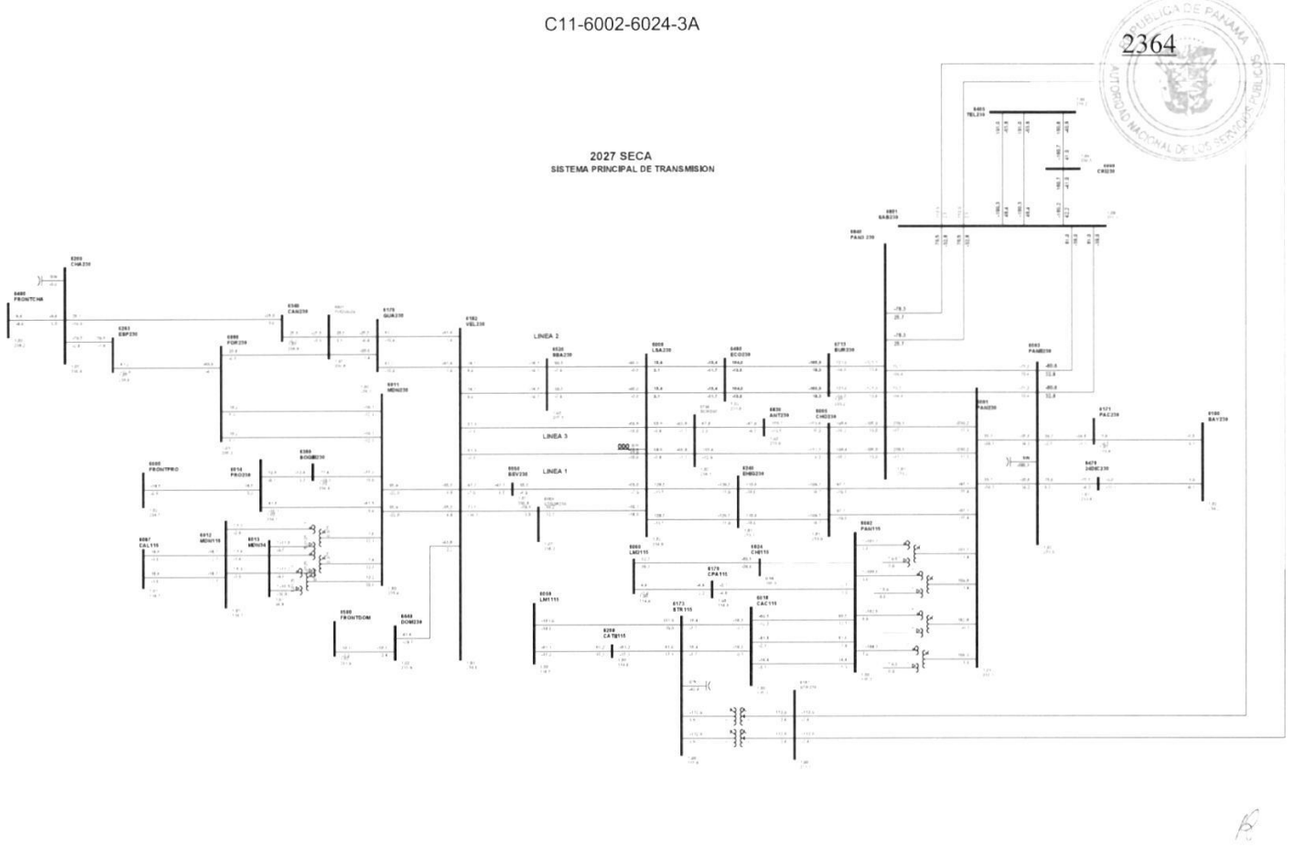

1

Gaceta Oficial Digital
Para verificar la autenticidad de una representación **GO6B05D3E206C39**
en el sitio web www.gacetaoficial.gob.pa/validar-gaceta

C12-6002-6170-4A

2365

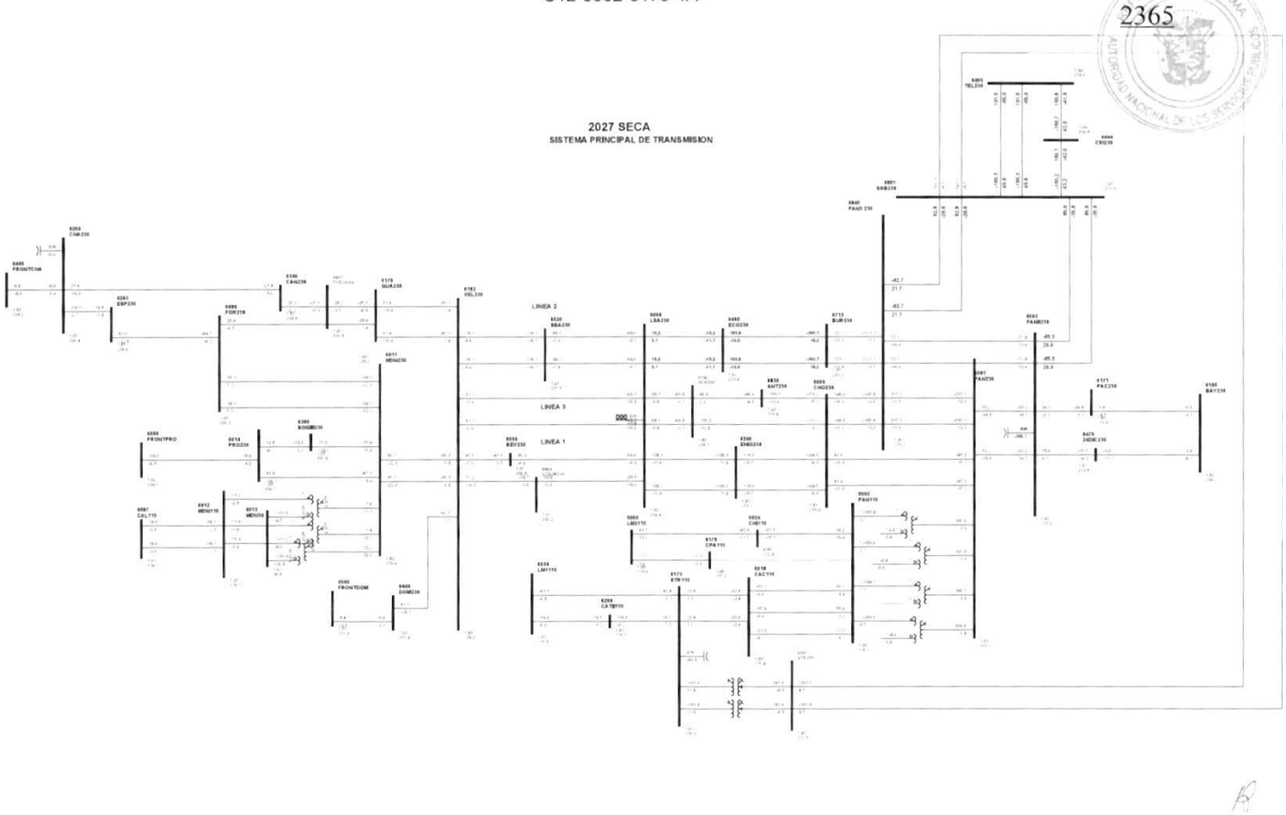

1

Gaceta Oficial Digital
Para verificar la autenticidad de una representación **GO6B05D3E206C39**
en el sitio web www.gacetaoficial.gob.pa/validar-gaceta

C13-6003-6171-1B

2366

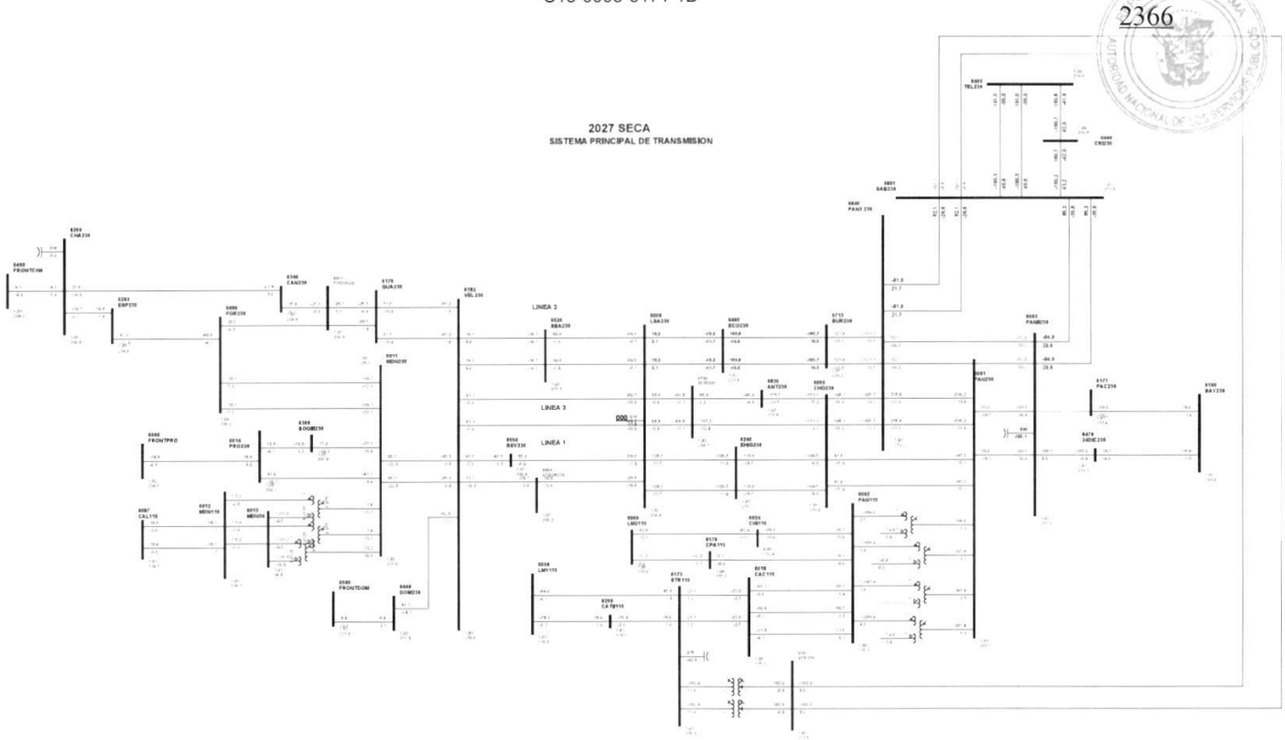

1

Gaceta Oficial Digital
Para verificar la autenticidad de una representación **GO6B05D3E206C39**
en el sitio web www.gacetaoficial.gob.pa/validar-gaceta

C14-6003-6470-2B

2367

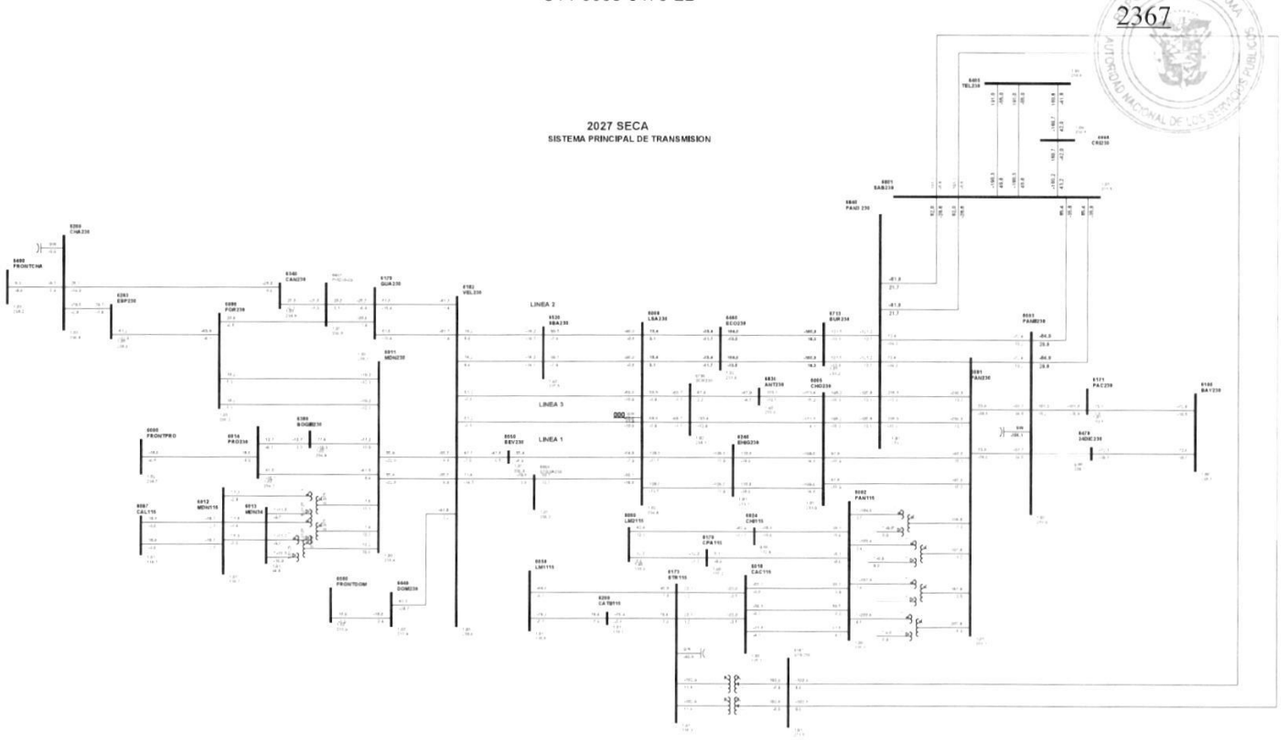

1

Gaceta Oficial Digital
Para verificar la autenticidad de una representación **GO6B05D3E206C39**
en el sitio web www.gacetaoficial.gob.pa/validar-gaceta

C15-6003-6801-4A

2368

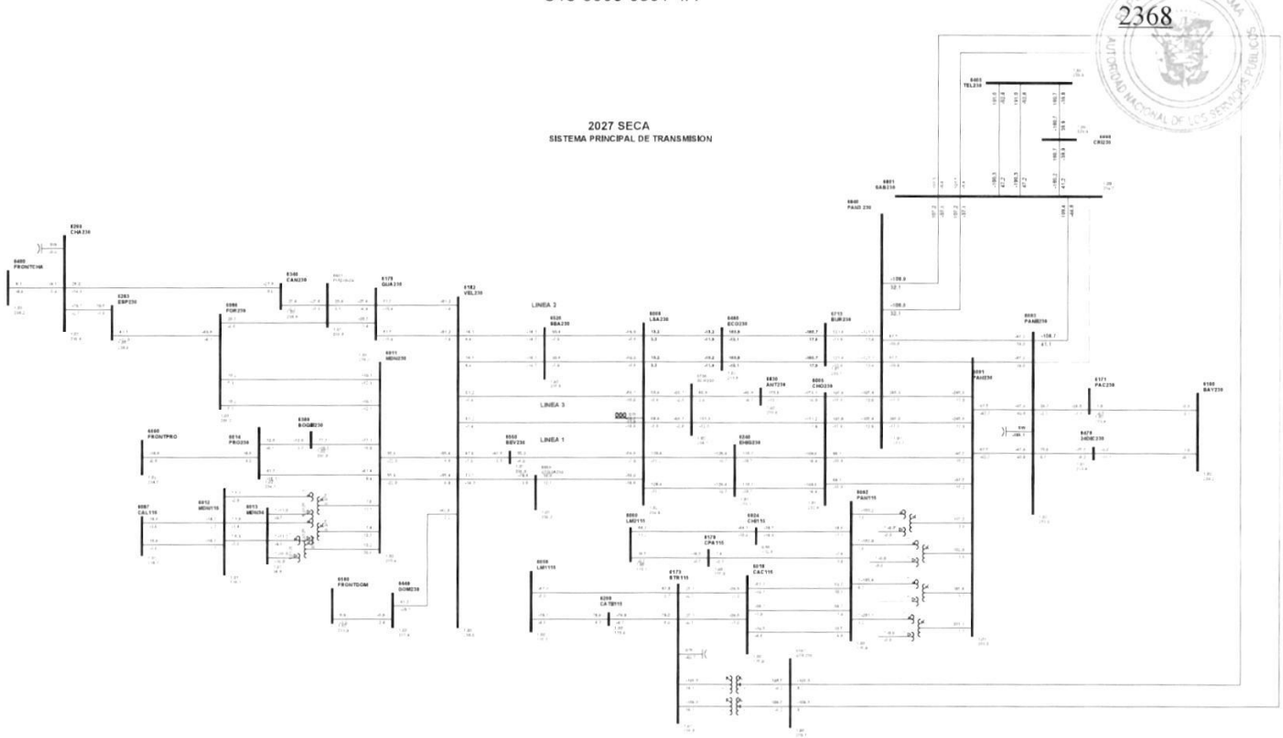

1

Gaceta Oficial Digital
Para verificar la autenticidad de una representación **GO6B05D3E206C39**
en el sitio web www.gacetaoficial.gob.pa/validar-gaceta

C16-6003-6801-5A

2369

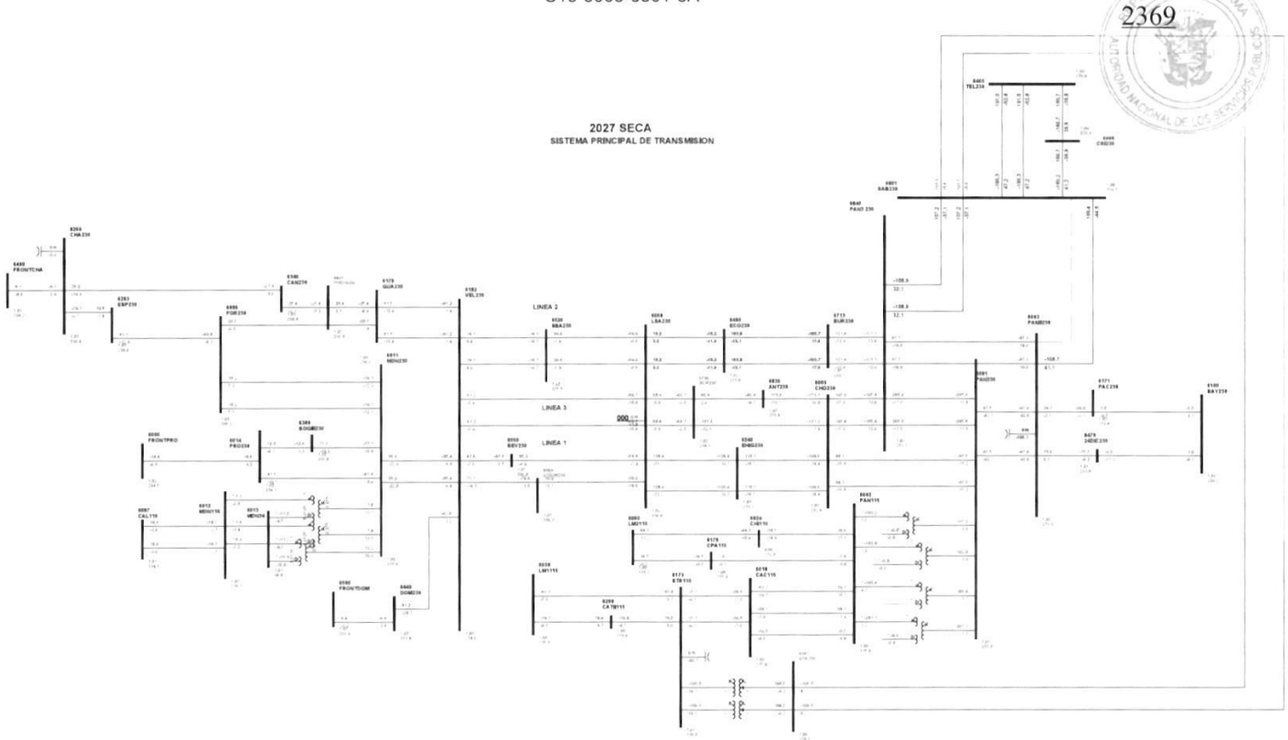

1

Gaceta Oficial Digital
Para verificar la autenticidad de una representación **GO6B05D3E206C39**
en el sitio web www.gacetaoficial.gob.pa/validar-gaceta

C17-6003-6840-2A

2370

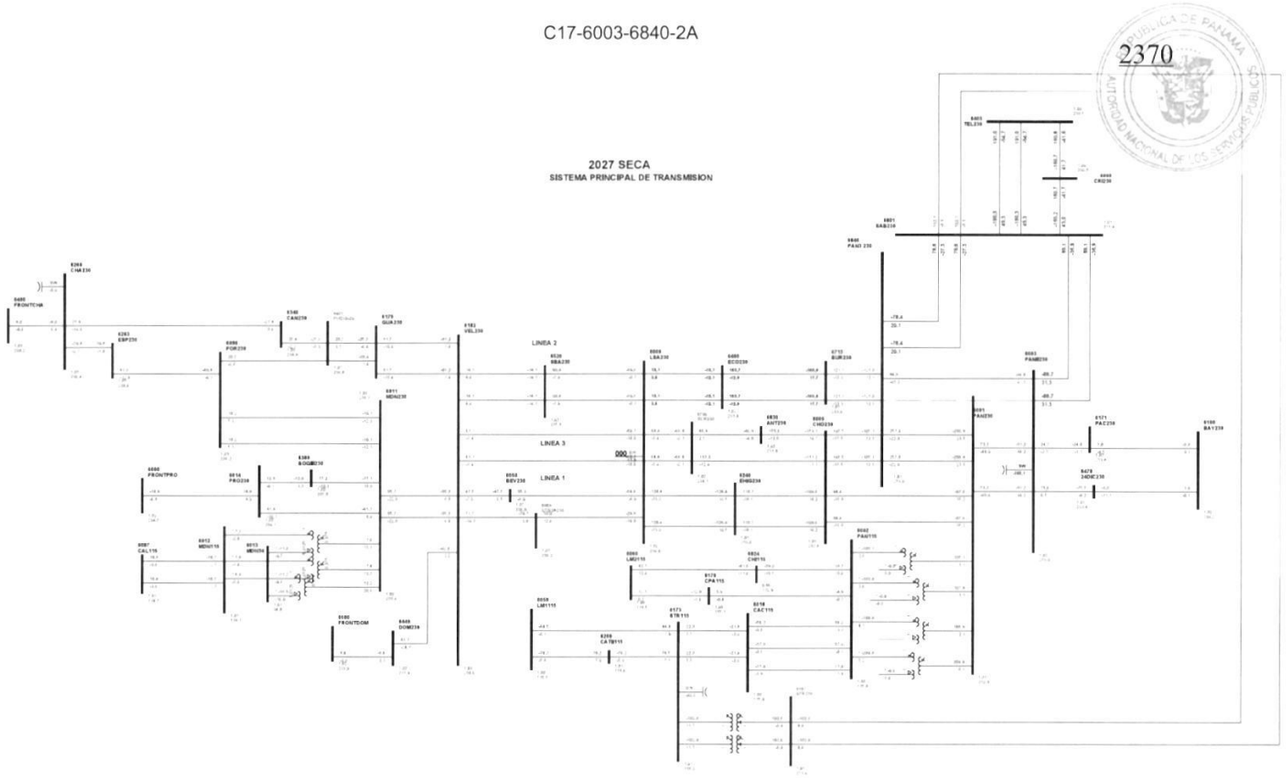

1

Gaceta Oficial Digital
Para verificar la autenticidad de una representación **GO6B05D3E206C39**
en el sitio web www.gacetaoficial.gob.pa/validar-gaceta

C18-6003-6840-3A

2371

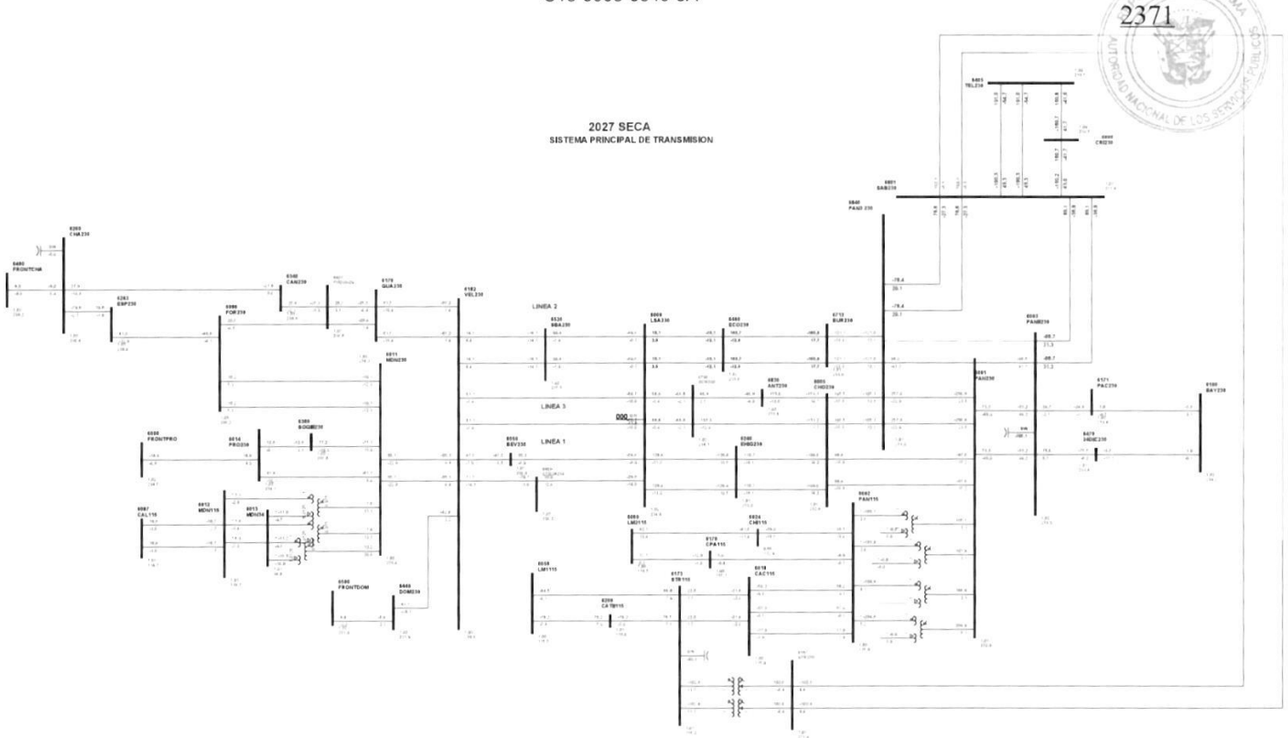

1

Gaceta Oficial Digital
Para verificar la autenticidad de una representación **GO6B05D3E206C39**
en el sitio web www.gacetaoficial.gob.pa/validar-gaceta

C19-6005-6240-3B

2372

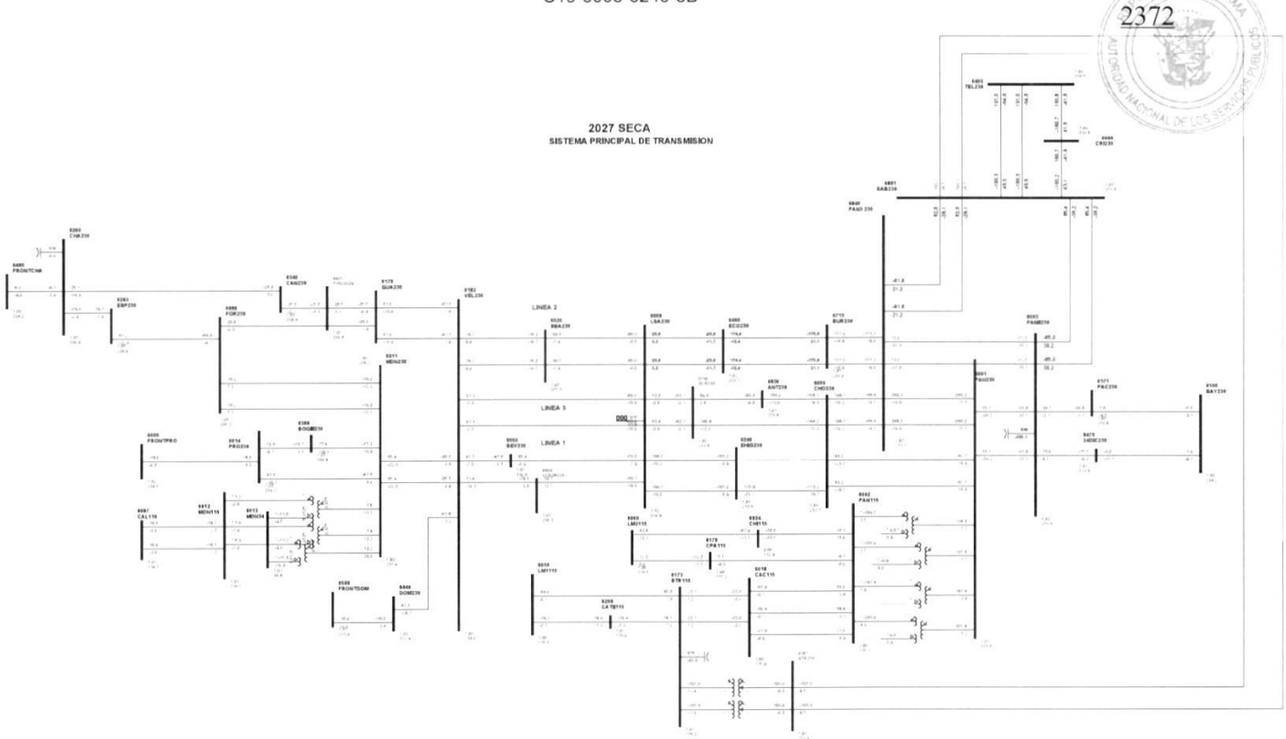

1

Gaceta Oficial Digital
Para verificar la autenticidad de una representación **GO6B05D3E206C39**
en el sitio web www.gacetaoficial.gob.pa/validar-gaceta

C20-6005-6240-4B

2373

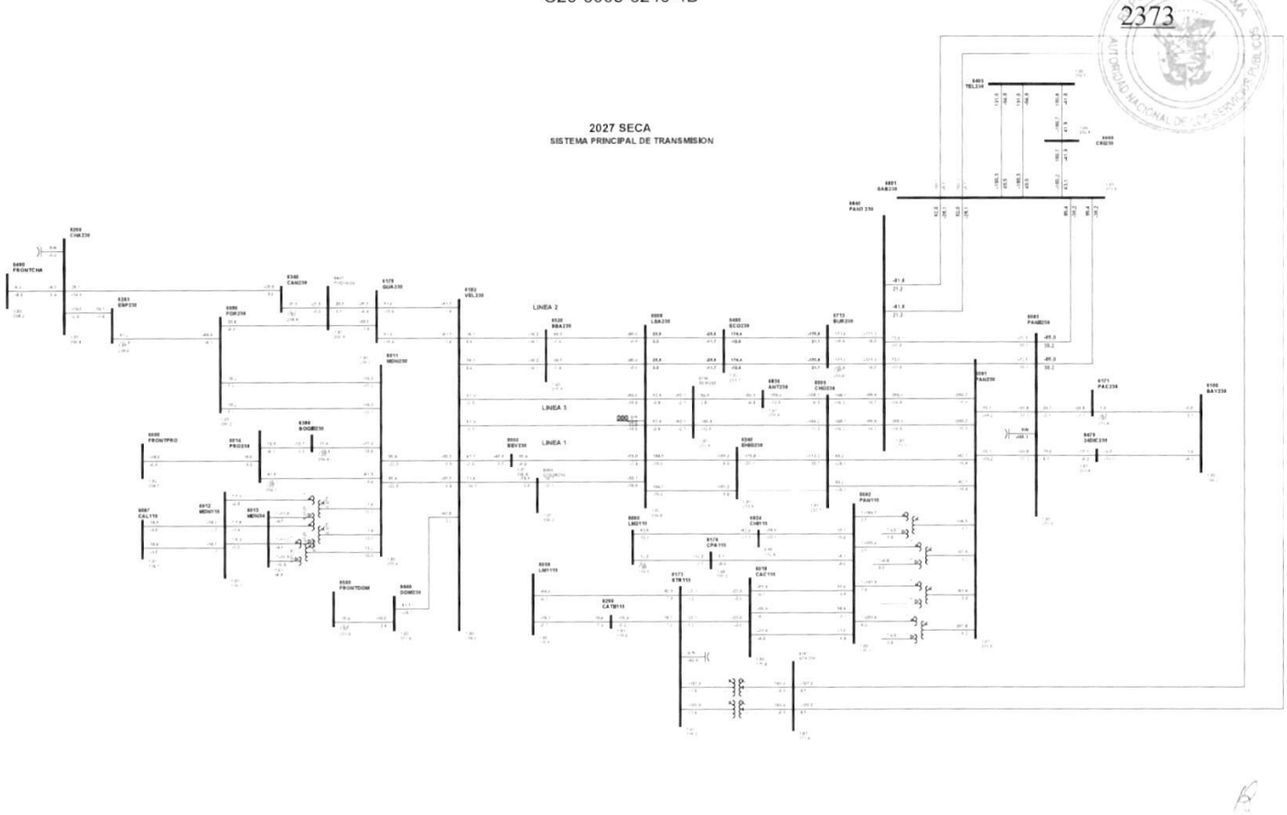

1

Gaceta Oficial Digital
Para verificar la autenticidad de una representación **GO6B05D3E206C39**
en el sitio web www.gacetaoficial.gob.pa/validar-gaceta

C21-6005-6596-0A

2374

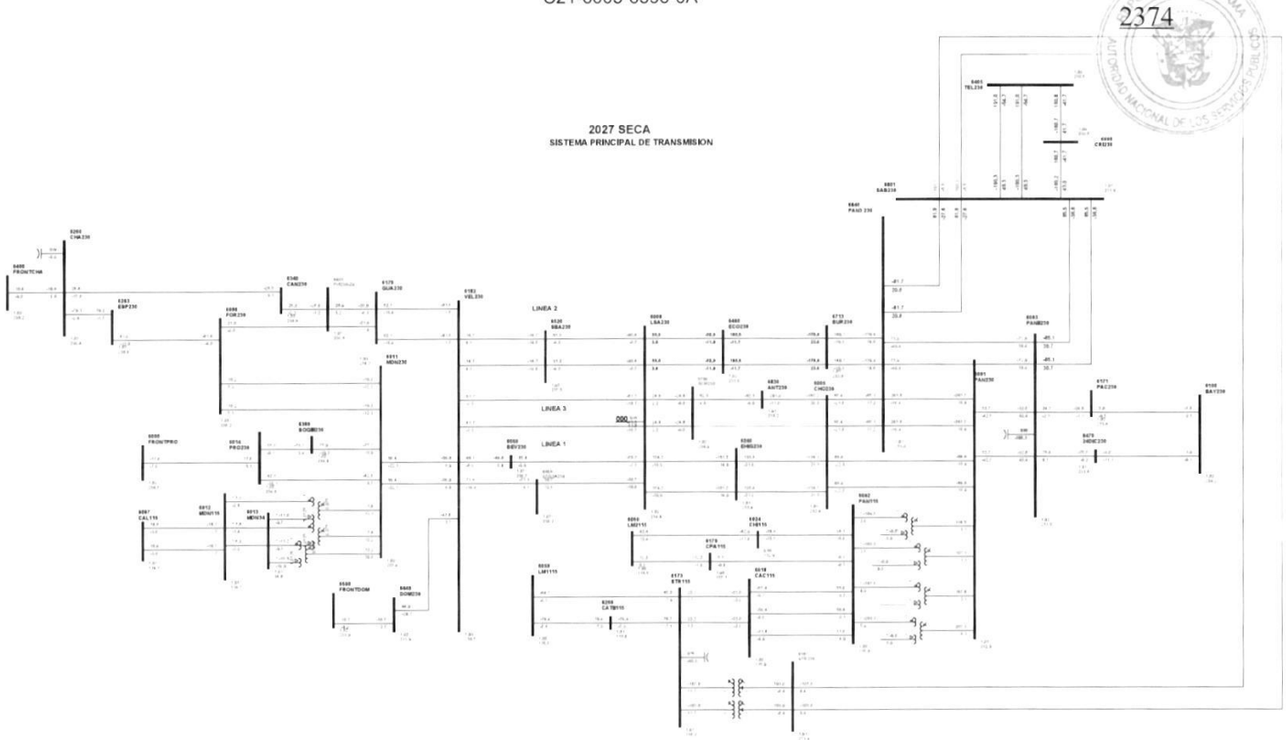

1

Gaceta Oficial Digital
Para verificar la autenticidad de una representación **GO6B05D3E206C39**
en el sitio web www.gacetaoficial.gob.pa/validar-gaceta

C22-6005-6830-9A

2375

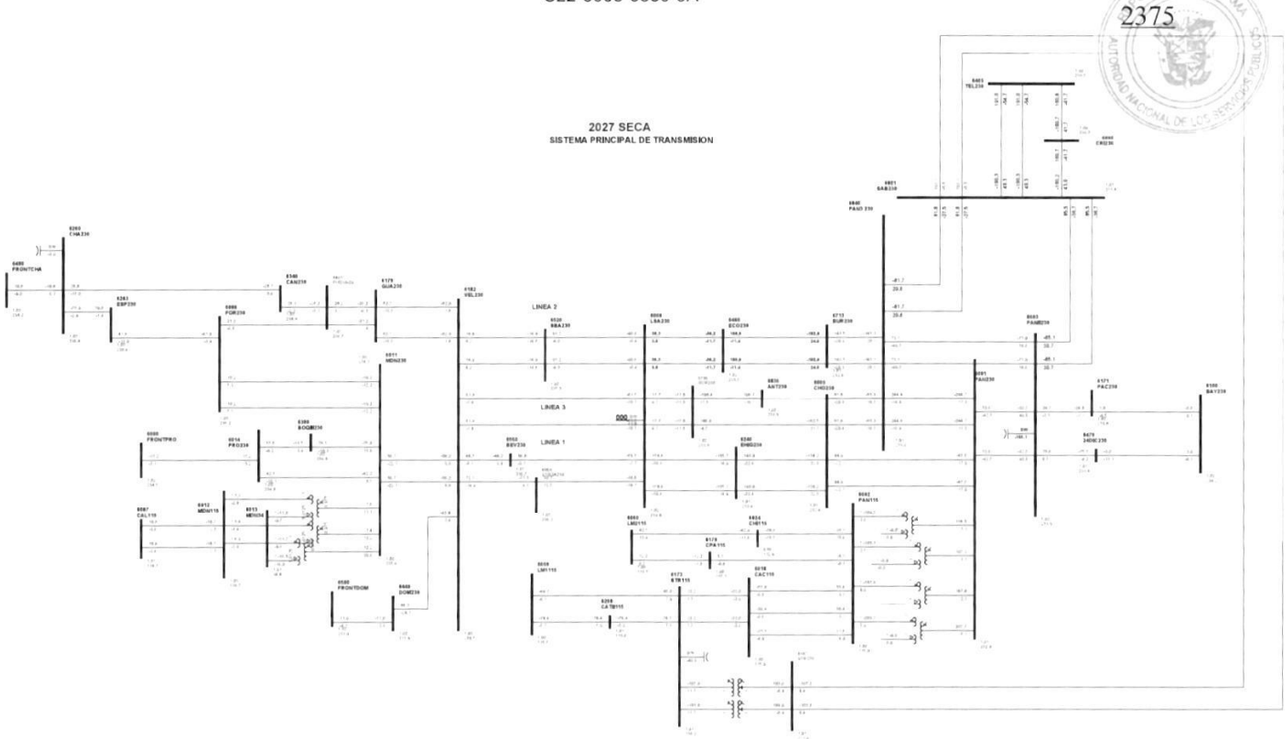

1

C23-6005-6840-7B

2376

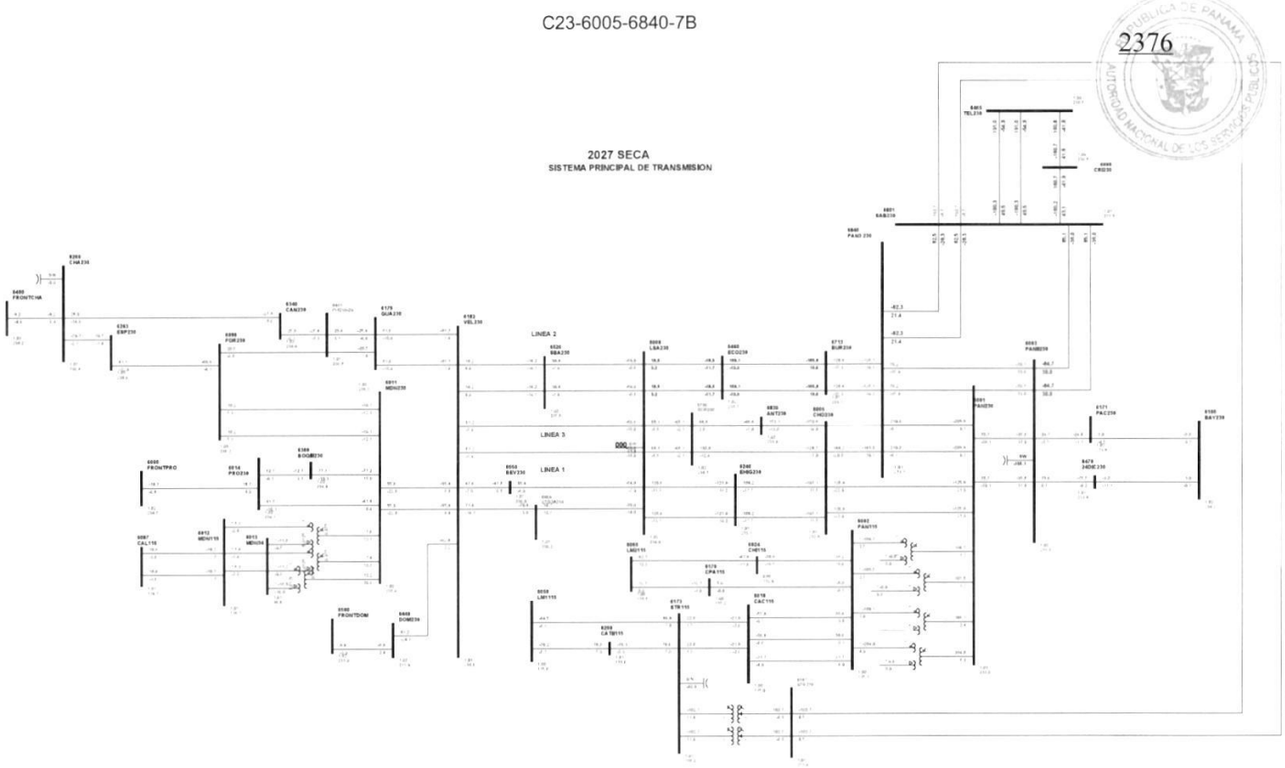

1

Gaceta Oficial Digital
Para verificar la autenticidad de una representación **GO6B05D3E206C39**
en el sitio web www.gacetaoficial.gob.pa/validar-gaceta

C24-6005-6840-8B

2377

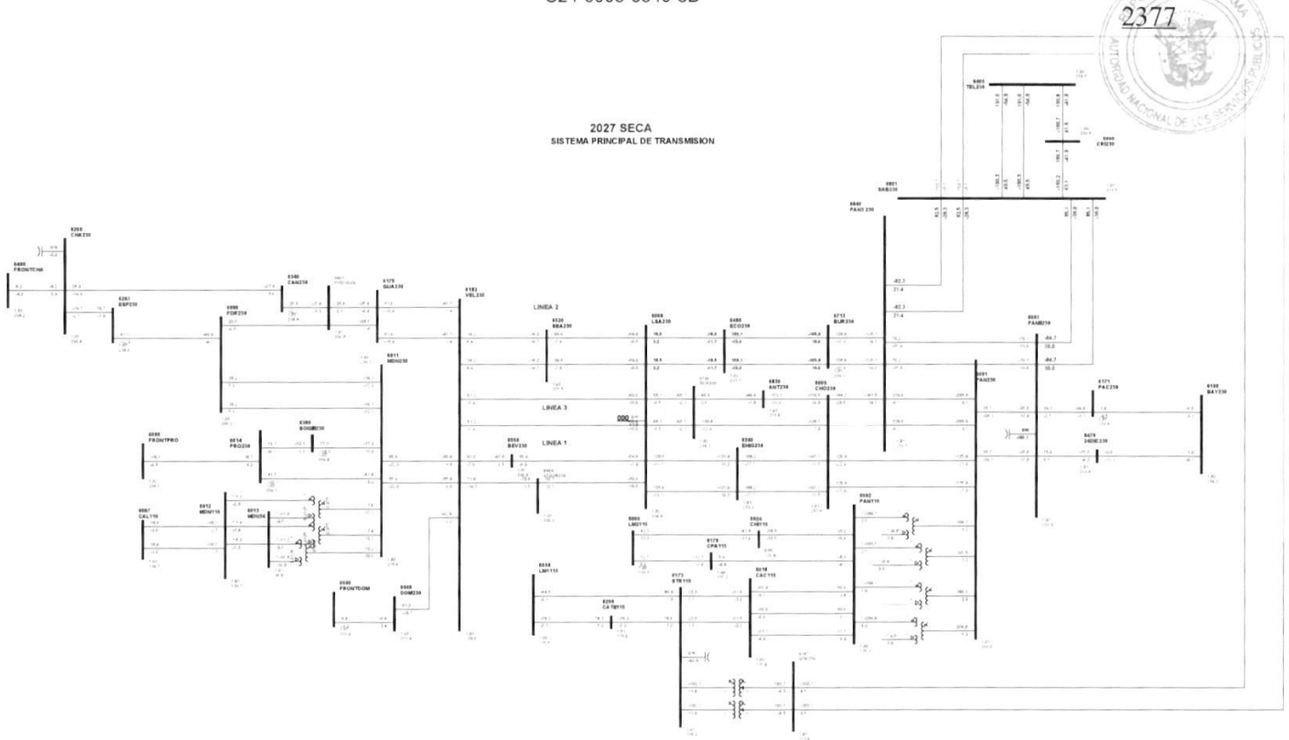

1

Gaceta Oficial Digital
Para verificar la autenticidad de una representación **GO6B05D3E206C39**
en el sitio web www.gacetaoficial.gob.pa/validar-gaceta

C25-6008-6182-51

2378

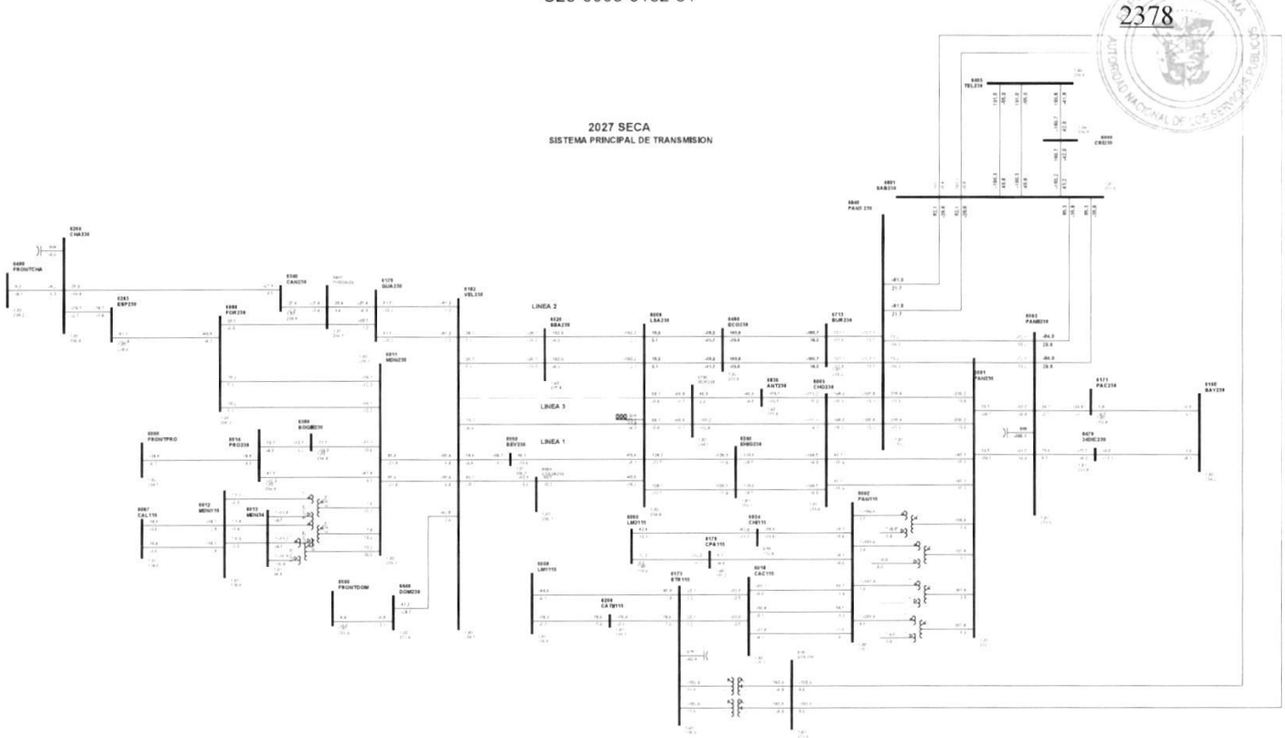

1

Gaceta Oficial Digital
Para verificar la autenticidad de una representación **GO6B05D3E206C39**
en el sitio web www.gacetaoficial.gob.pa/validar-gaceta

C26-6008-6182-52

2379

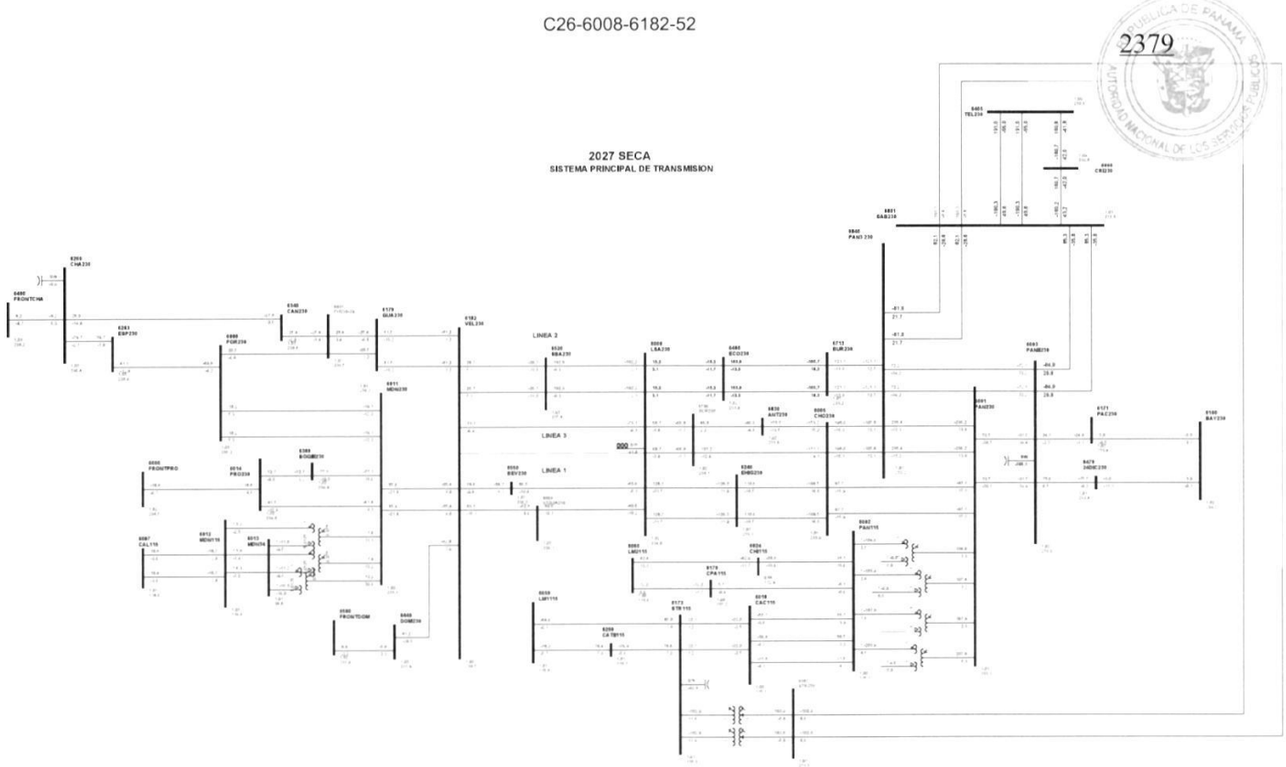

1

Gaceta Oficial Digital
Para verificar la autenticidad de una representación **GO6B05D3E206C39**
en el sitio web www.gacetaoficial.gob.pa/validar-gaceta

C27-6008-6240-3C

2380

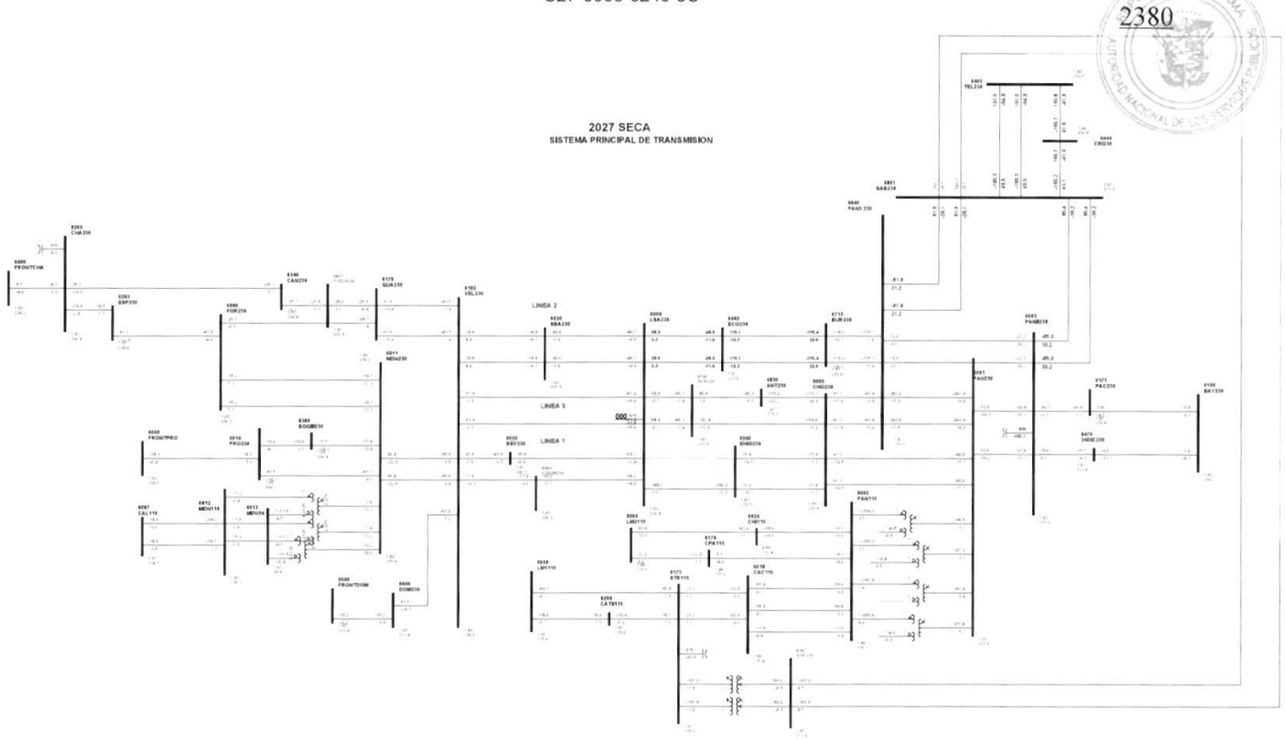

1

Gaceta Oficial Digital
Para verificar la autenticidad de una representación **GO6B05D3E206C39**
en el sitio web www.gacetaoficial.gob.pa/validar-gaceta

C28-6008-6240-4C

2381

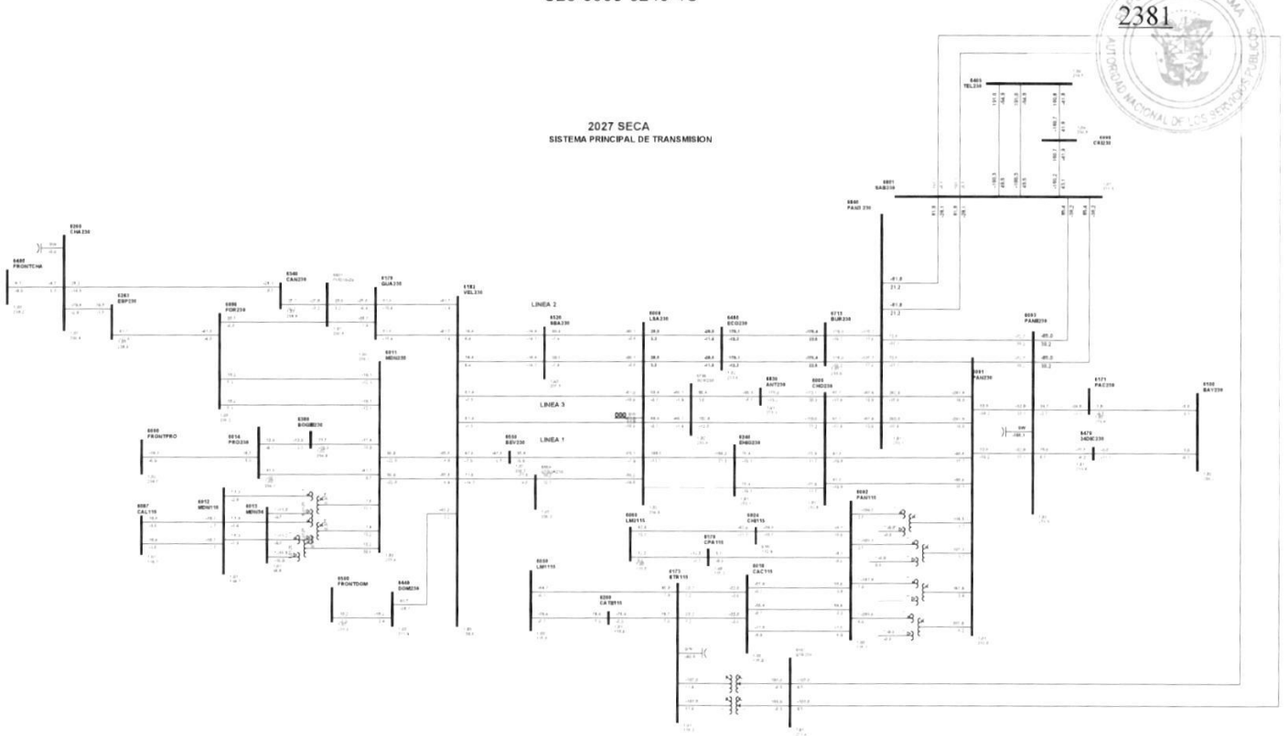

1

Gaceta Oficial Digital
Para verificar la autenticidad de una representación **GO6B05D3E206C39**
en el sitio web www.gacetaoficial.gob.pa/validar-gaceta

C29-6008-6460-2D

2382

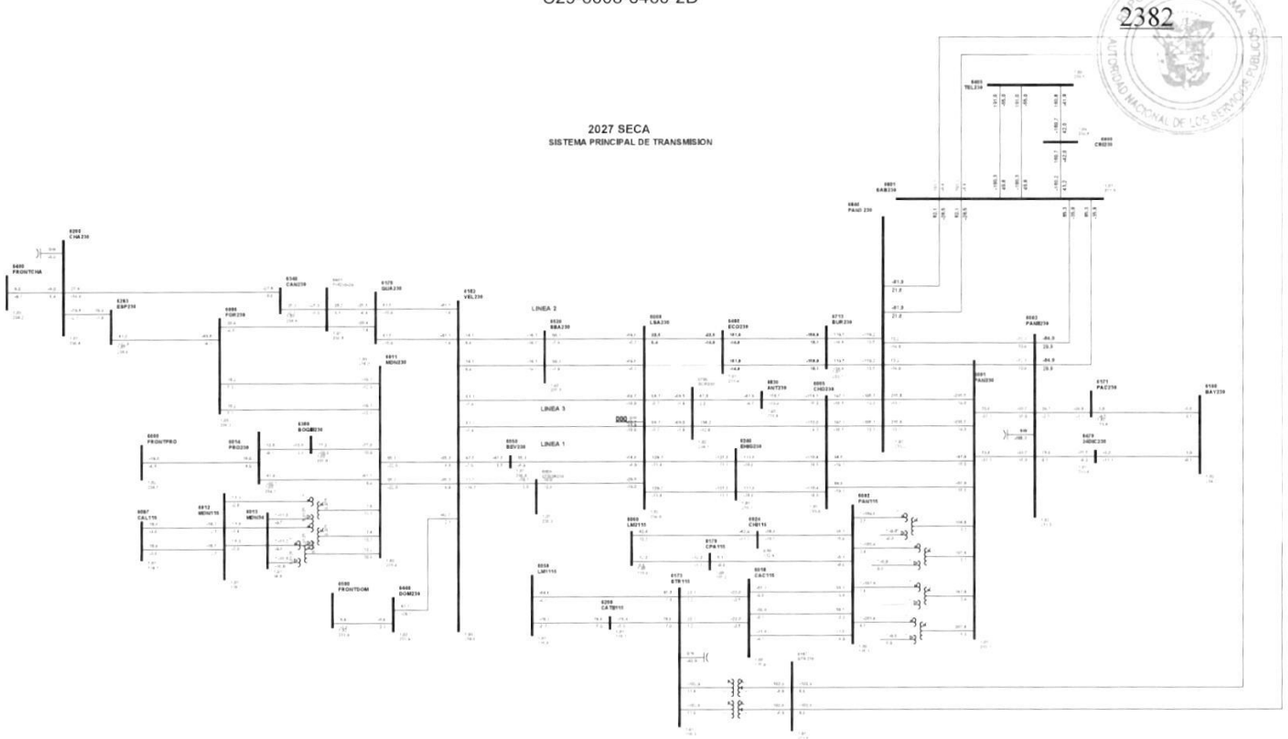

1

Gaceta Oficial Digital
Para verificar la autenticidad de una representación **GO6B05D3E206C39**
en el sitio web www.gacetaoficial.gob.pa/validar-gaceta

C30-6008-6460-3D

2383

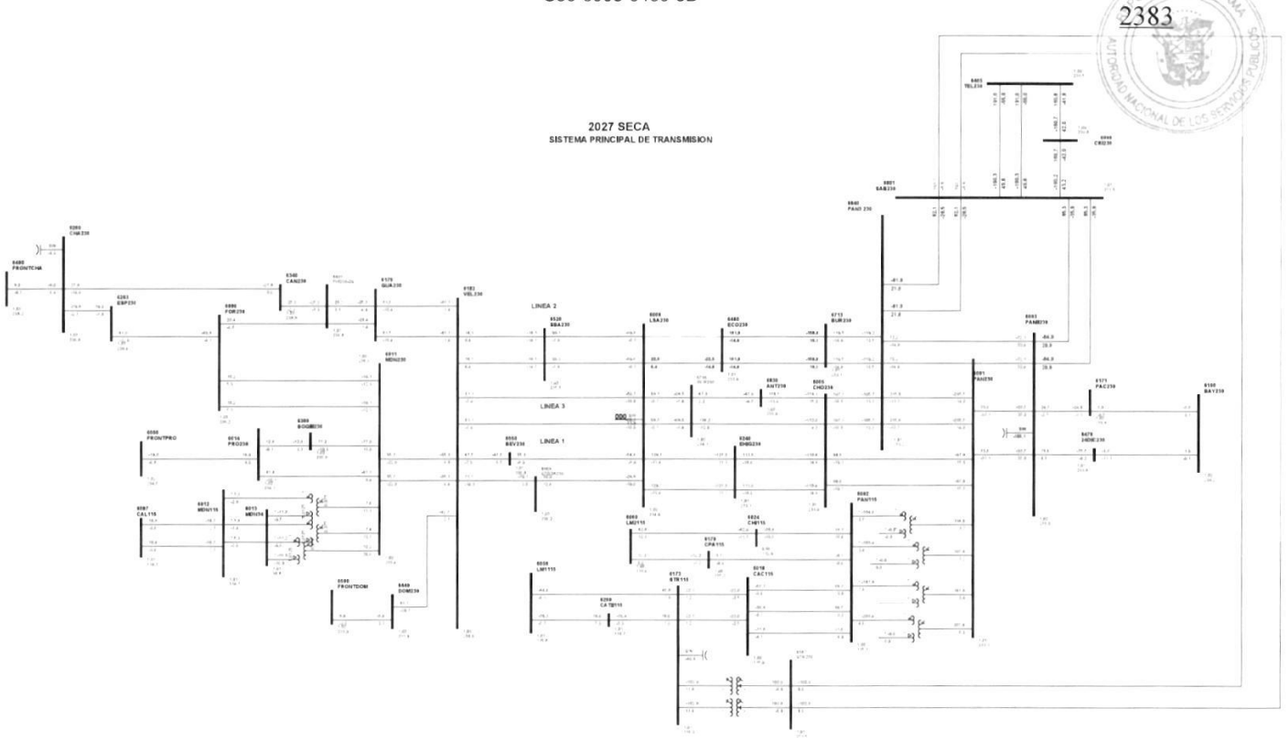

1

Gaceta Oficial Digital
Para verificar la autenticidad de una representación **GO6B05D3E206C39**
en el sitio web www.gacetaoficial.gob.pa/validar-gaceta

C31-6008-6520-4A

2384

REPÚBLICA DE PANAMÁ
AUTORIDAD NACIONAL DE LOS SERVICIOS PÚBLICOS

2027 SECA
SISTEMA PRINCIPAL DE TRANSMISION

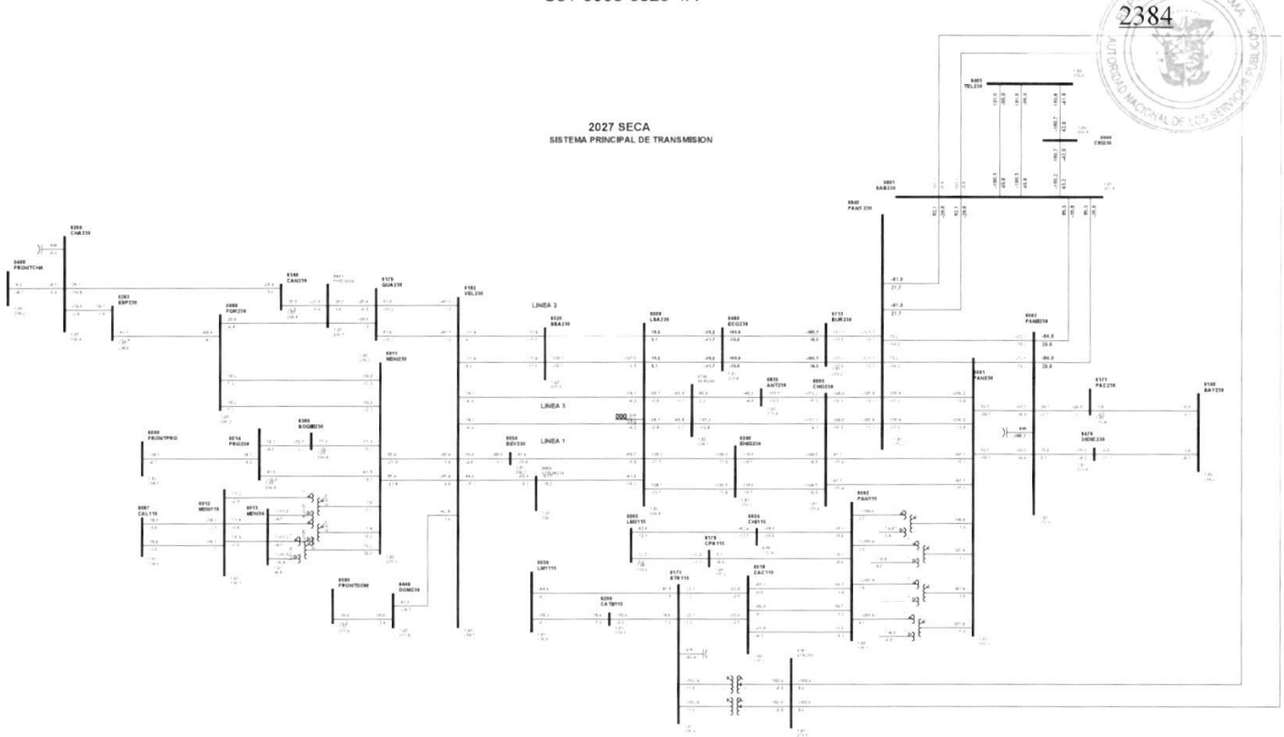

1

Gaceta Oficial Digital
Para verificar la autenticidad de una representación **GO6B05D3E206C39**
en el sitio web www.gacetaoficial.gob.pa/validar-gaceta

C32-6008-6520-5A

2385

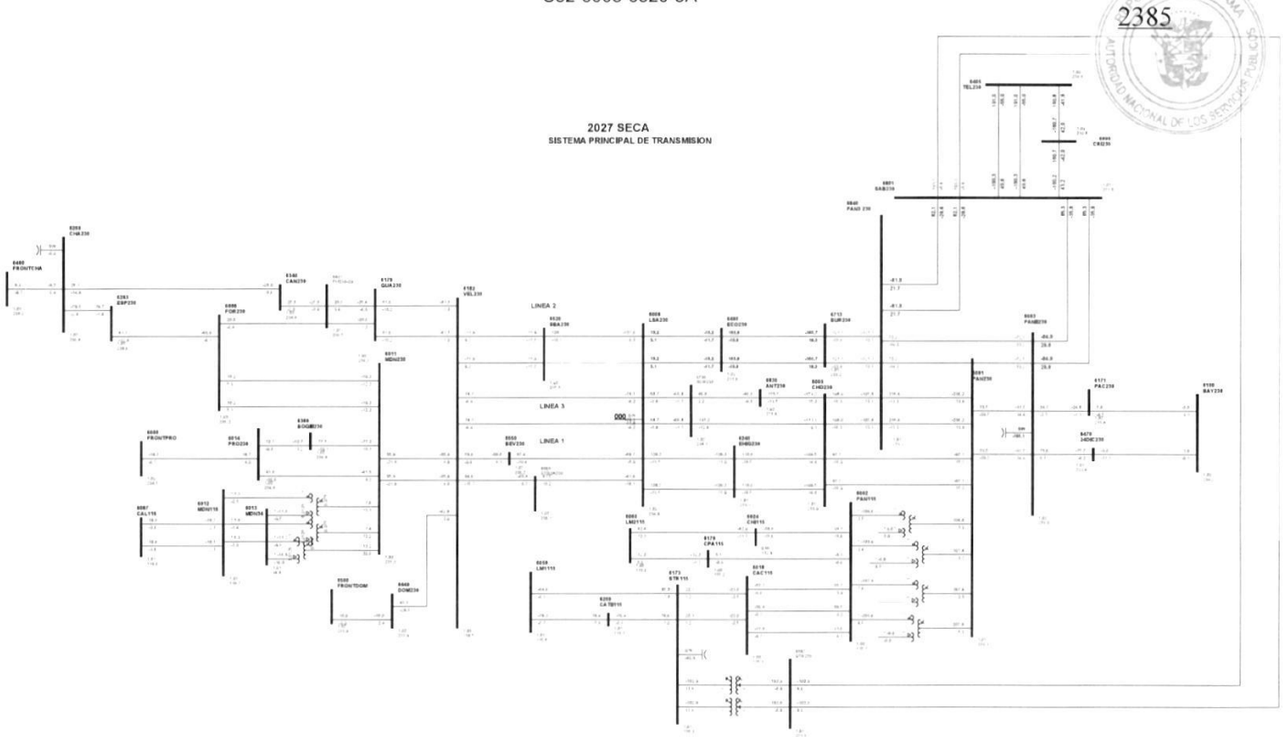

1

Gaceta Oficial Digital
Para verificar la autenticidad de una representación **GO6B05D3E206C39**
en el sitio web www.gacetaoficial.gob.pa/validar-gaceta

C33-6008-6550-6A

2386

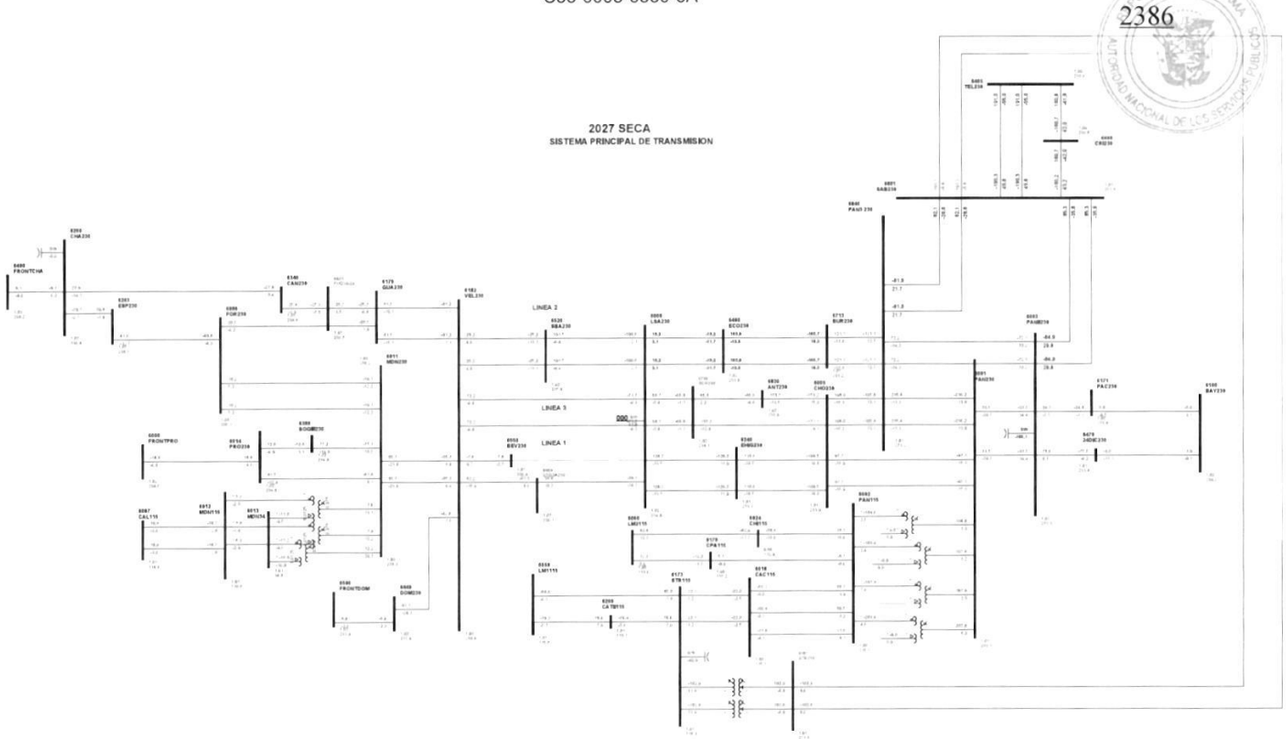

1

Gaceta Oficial Digital
Para verificar la autenticidad de una representación **GO6B05D3E206C39**
en el sitio web www.gacetaoficial.gob.pa/validar-gaceta

C34-6008-6596-0B

2387

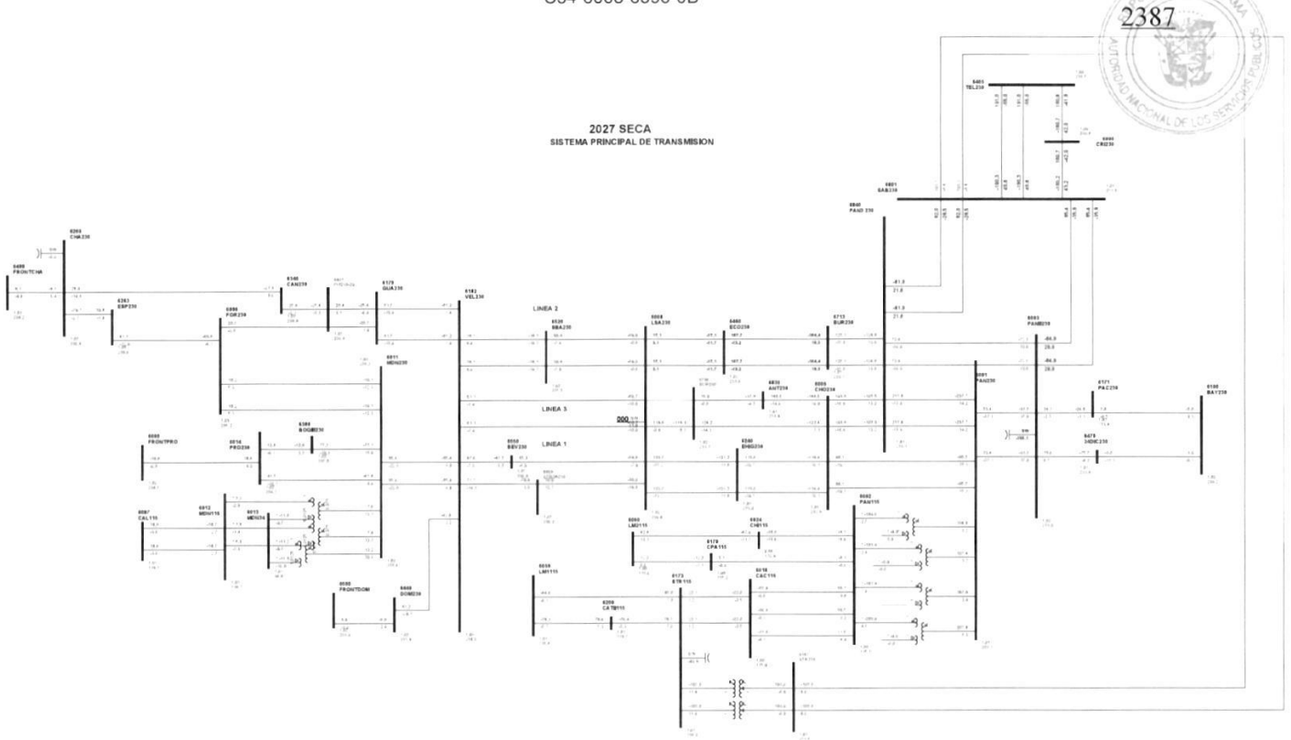

1

Gaceta Oficial Digital
Para verificar la autenticidad de una representación **GO6B05D3E206C39**
en el sitio web www.gacetaoficial.gob.pa/validar-gaceta

C35-6008-6596-9C

2388

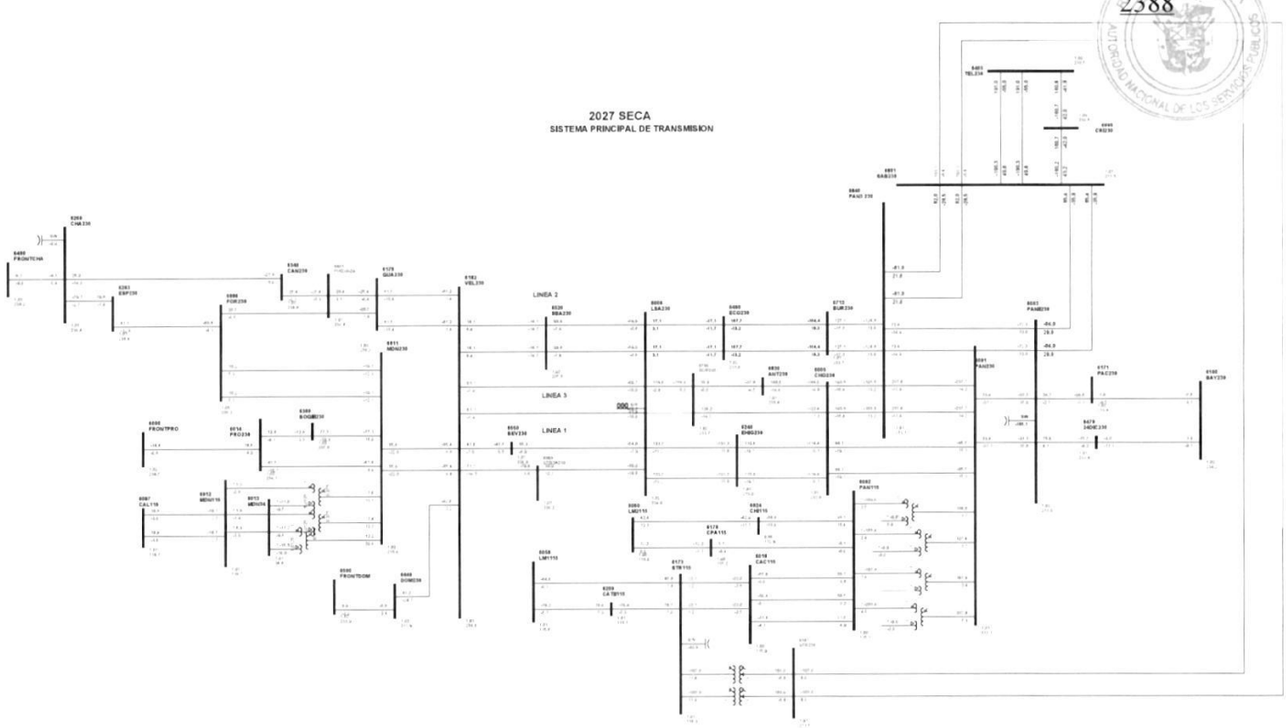

1

Gaceta Oficial Digital
Para verificar la autenticidad de una representación **GO6B05D3E206C39**
en el sitio web www.gacetaoficial.gob.pa/validar-gaceta

C36-6008-6969-5A

2389

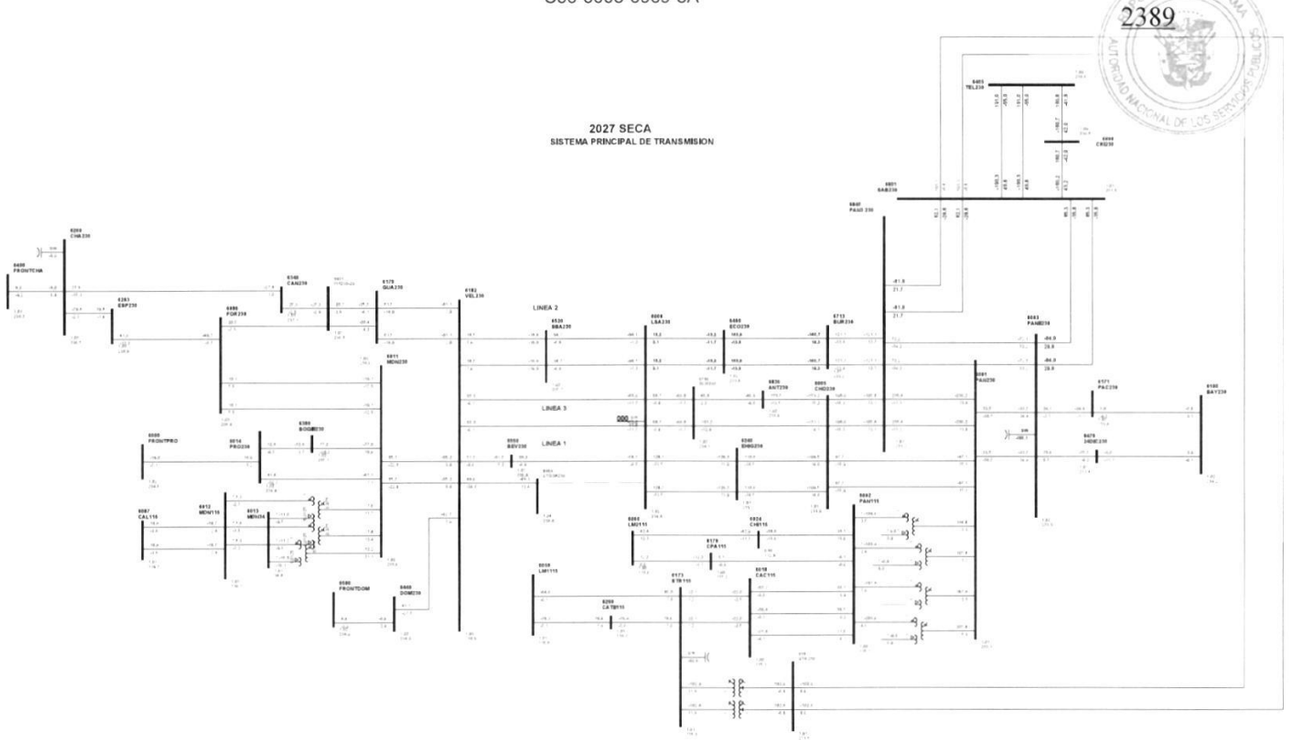

1

Gaceta Oficial Digital
Para verificar la autenticidad de una representación **GO6B05D3E206C39**
en el sitio web www.gacetaoficial.gob.pa/validar-gaceta

C37-6011-6014-39

2390

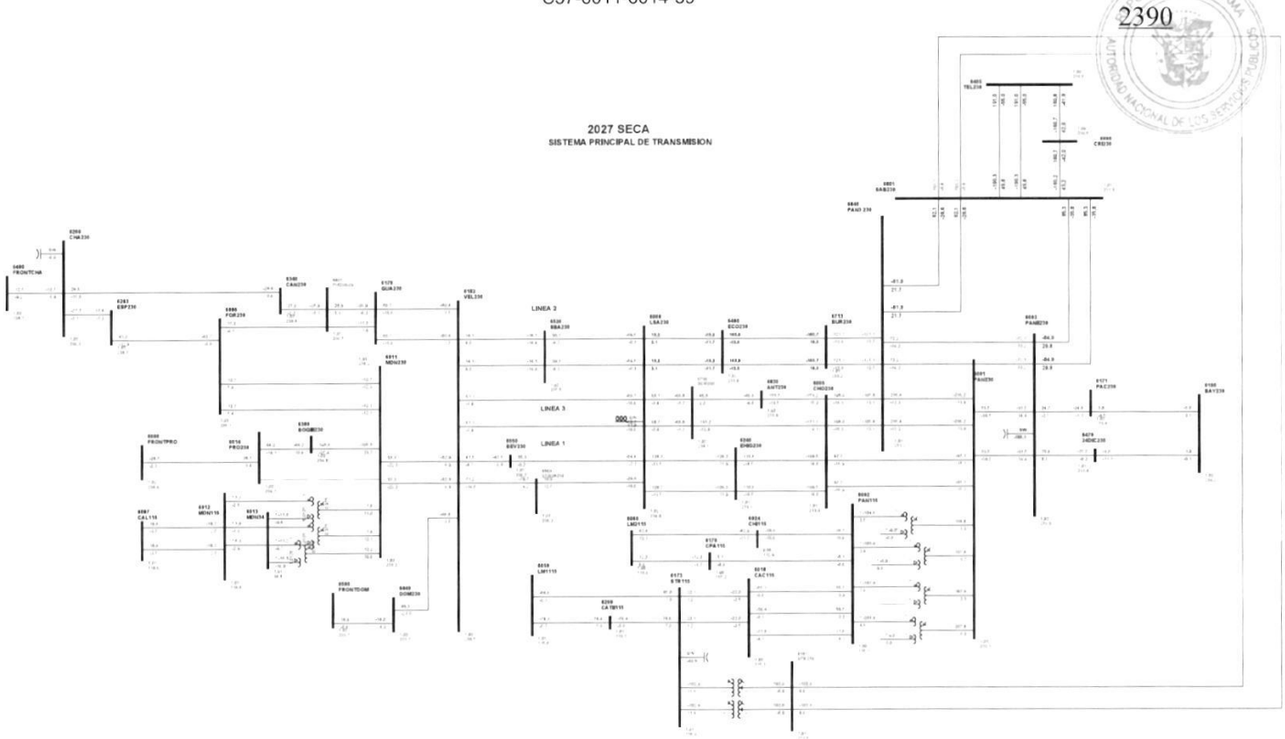

1

Gaceta Oficial Digital
Para verificar la autenticidad de una representación **GO6B05D3E206C39**
en el sitio web www.gacetaoficial.gob.pa/validar-gaceta

C38-6011-6096-7

2391

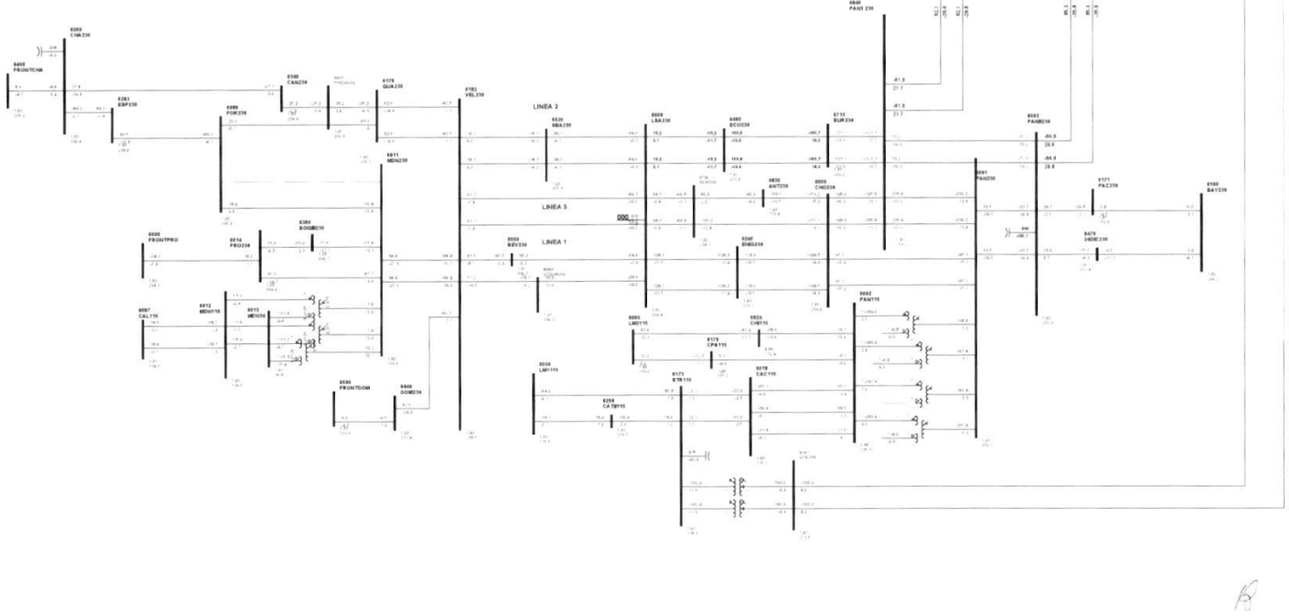

1

Gaceta Oficial Digital
Para verificar la autenticidad de una representación **GO6B05D3E206C39**
en el sitio web www.gacetaoficial.gob.pa/validar-gaceta

C39-6011-6096-8

2392

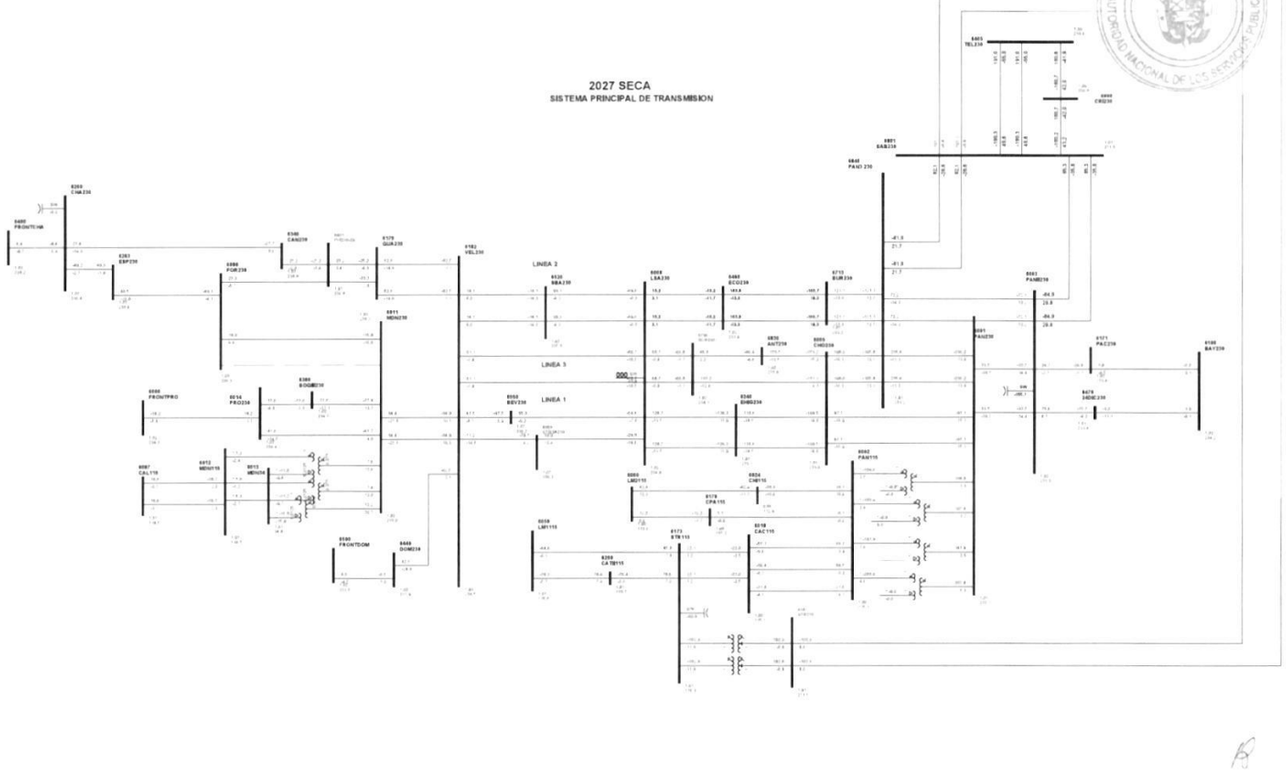

1

Gaceta Oficial Digital
Para verificar la autenticidad de una representación **GO6B05D3E206C39**
en el sitio web www.gacetaoficial.gob.pa/validar-gaceta

C40-6011-6182-5C

2393

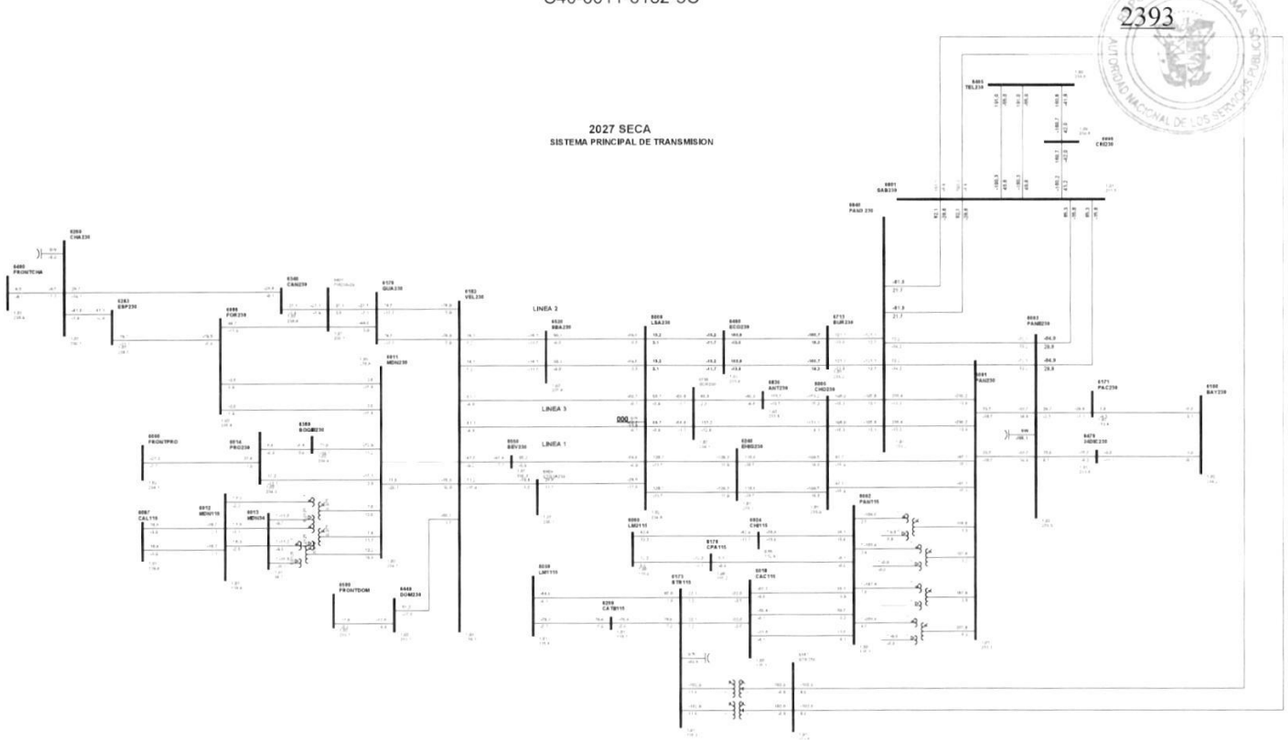

1

Gaceta Oficial Digital
Para verificar la autenticidad de una representación **GO6B05D3E206C39**
en el sitio web www.gacetaoficial.gob.pa/validar-gaceta

C41-6011-6182-6C

2394

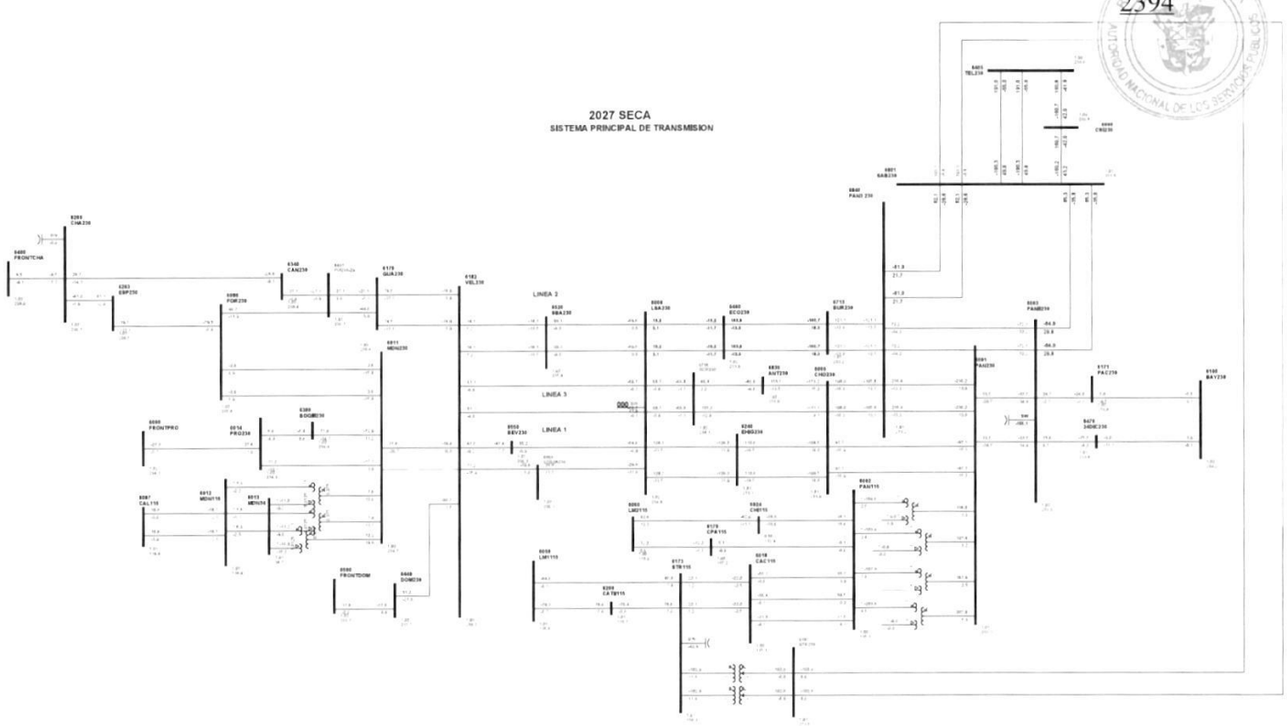

1

Gaceta Oficial Digital
Para verificar la autenticidad de una representación **GO6B05D3E206C39**
en el sitio web www.gacetaoficial.gob.pa/validar-gaceta

C42-6011-6380-9A

2395

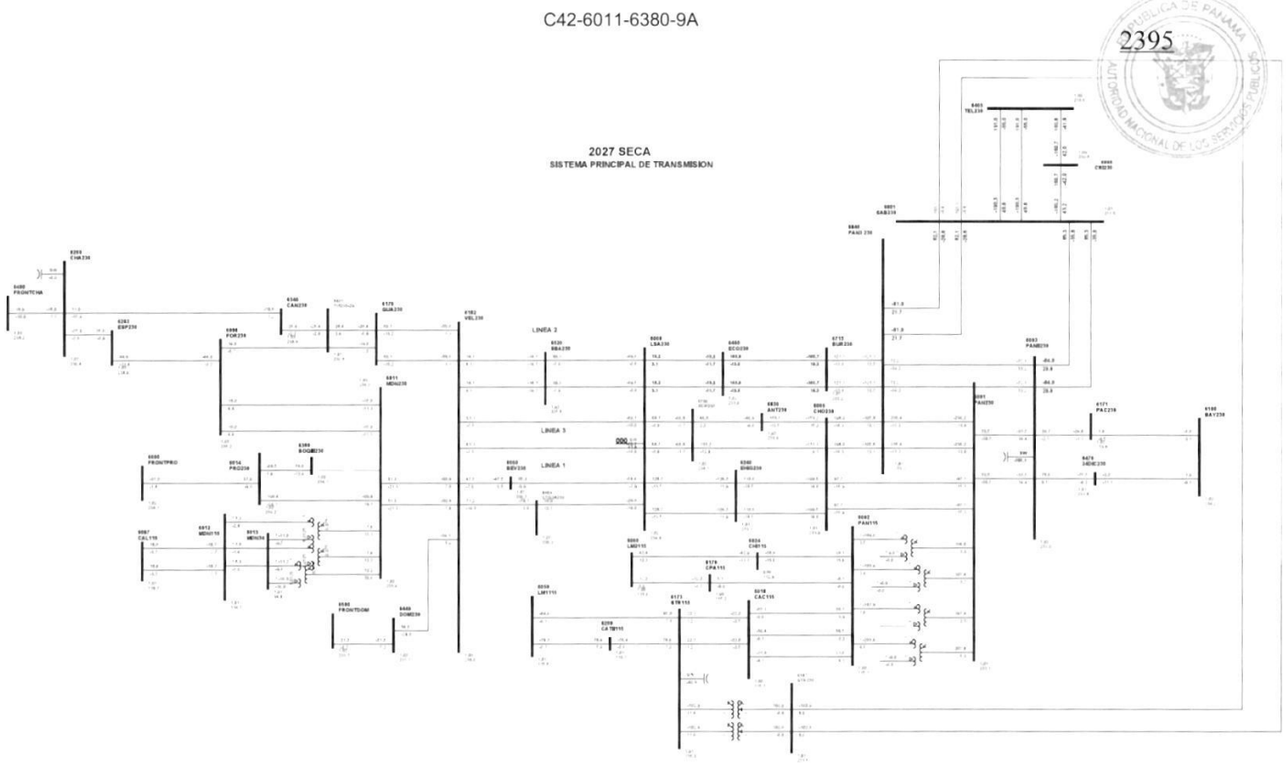

1

Gaceta Oficial Digital
Para verificar la autenticidad de una representación **GO6B05D3E206C39**
en el sitio web www.gacetaoficial.gob.pa/validar-gaceta

C43-6012-6087-15

2396

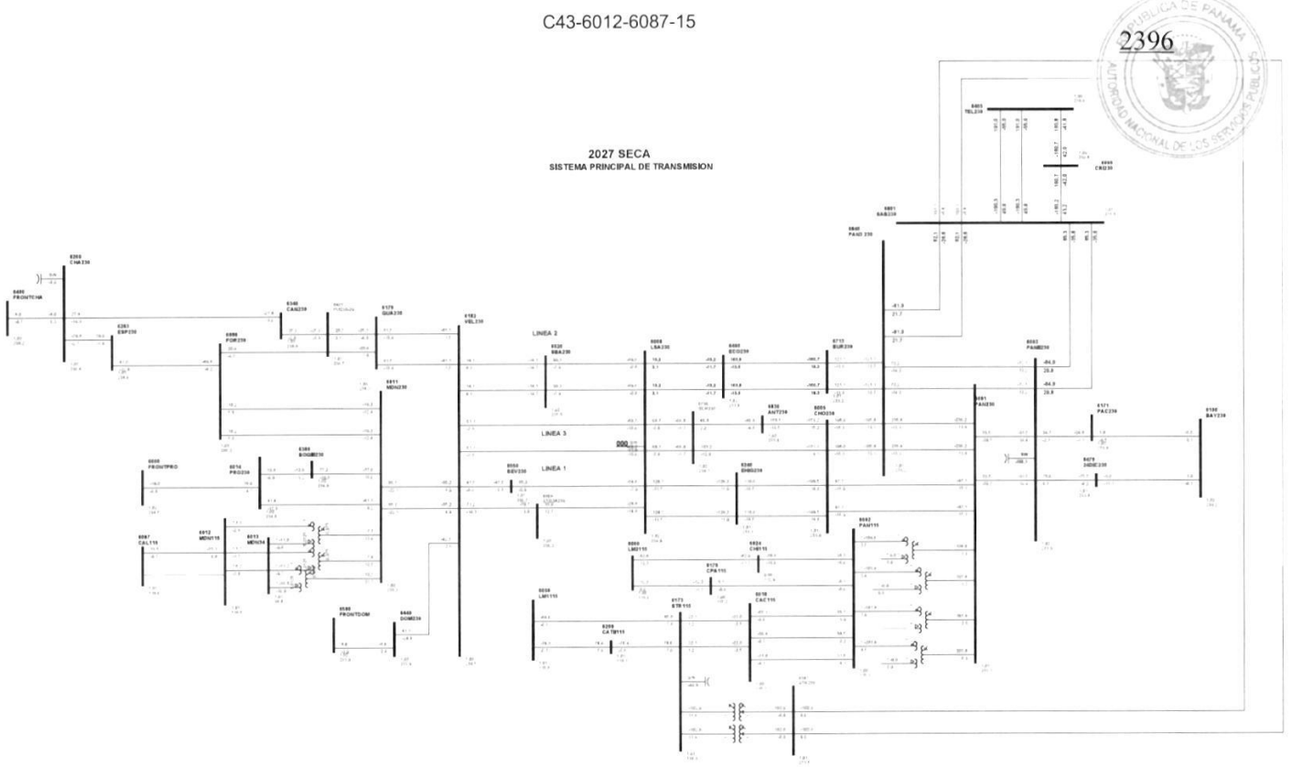

1

Gaceta Oficial Digital
Para verificar la autenticidad de una representación **GO6B05D3E206C39**
en el sitio web www.gacetaoficial.gob.pa/validar-gaceta

C44-6012-6087-16

2397

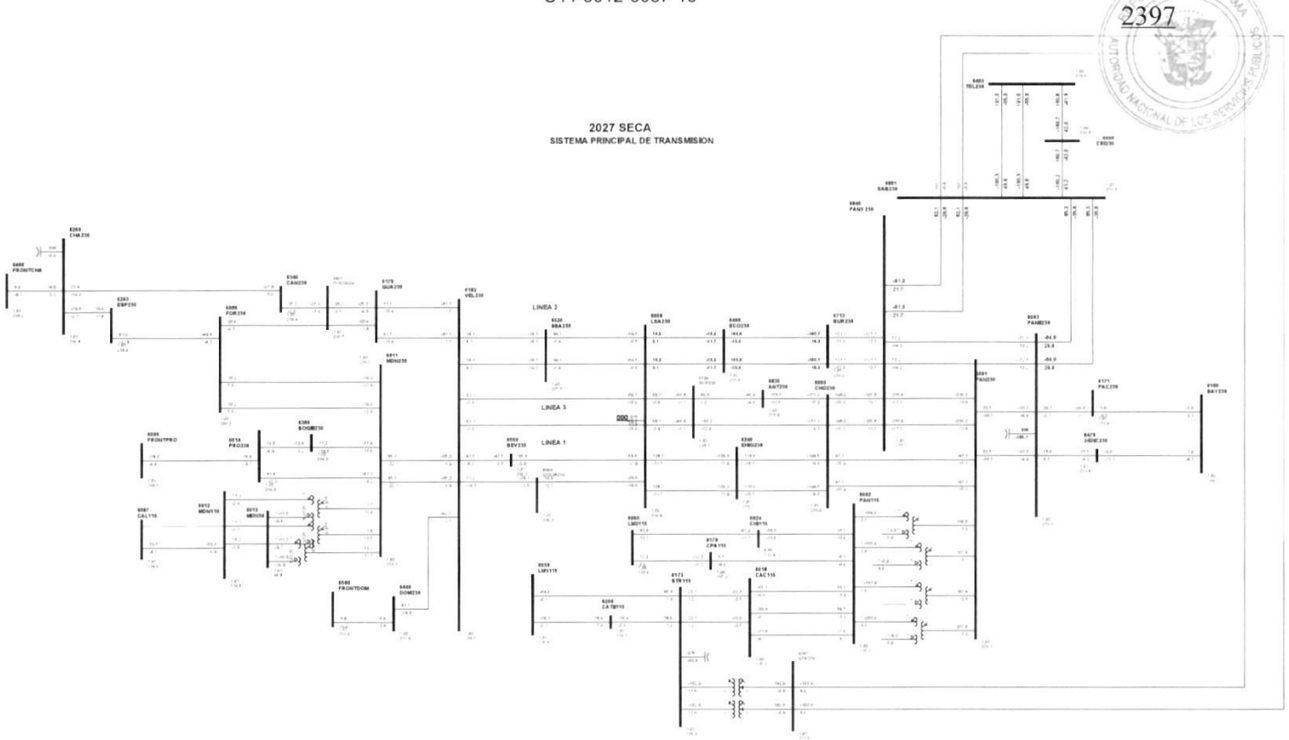

1

Gaceta Oficial Digital
Para verificar la autenticidad de una representación **GO6B05D3E206C39**
en el sitio web www.gacetaoficial.gob.pa/validar-gaceta

C45-6014-6380-9B

2398

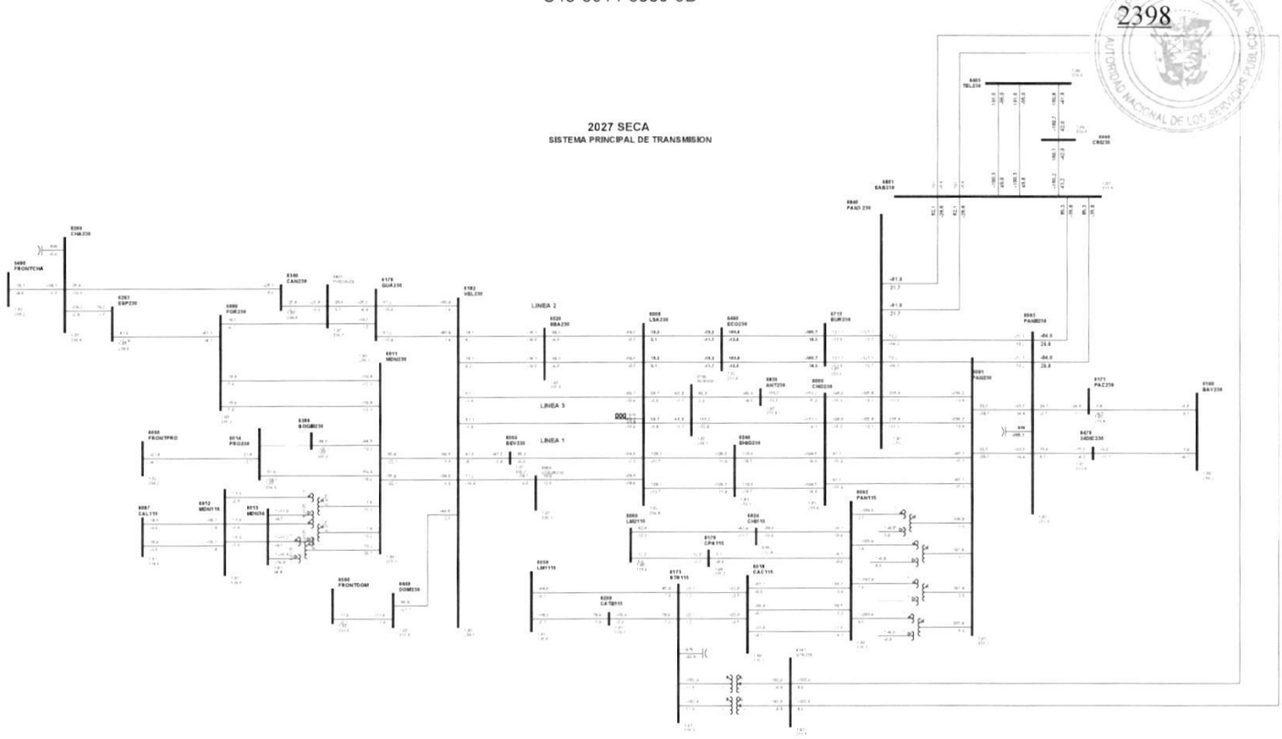

1

Gaceta Oficial Digital
Para verificar la autenticidad de una representación **GO6B05D3E206C39**
en el sitio web www.gacetaoficial.gob.pa/validar-gaceta

C46-6015-6298-25

2399

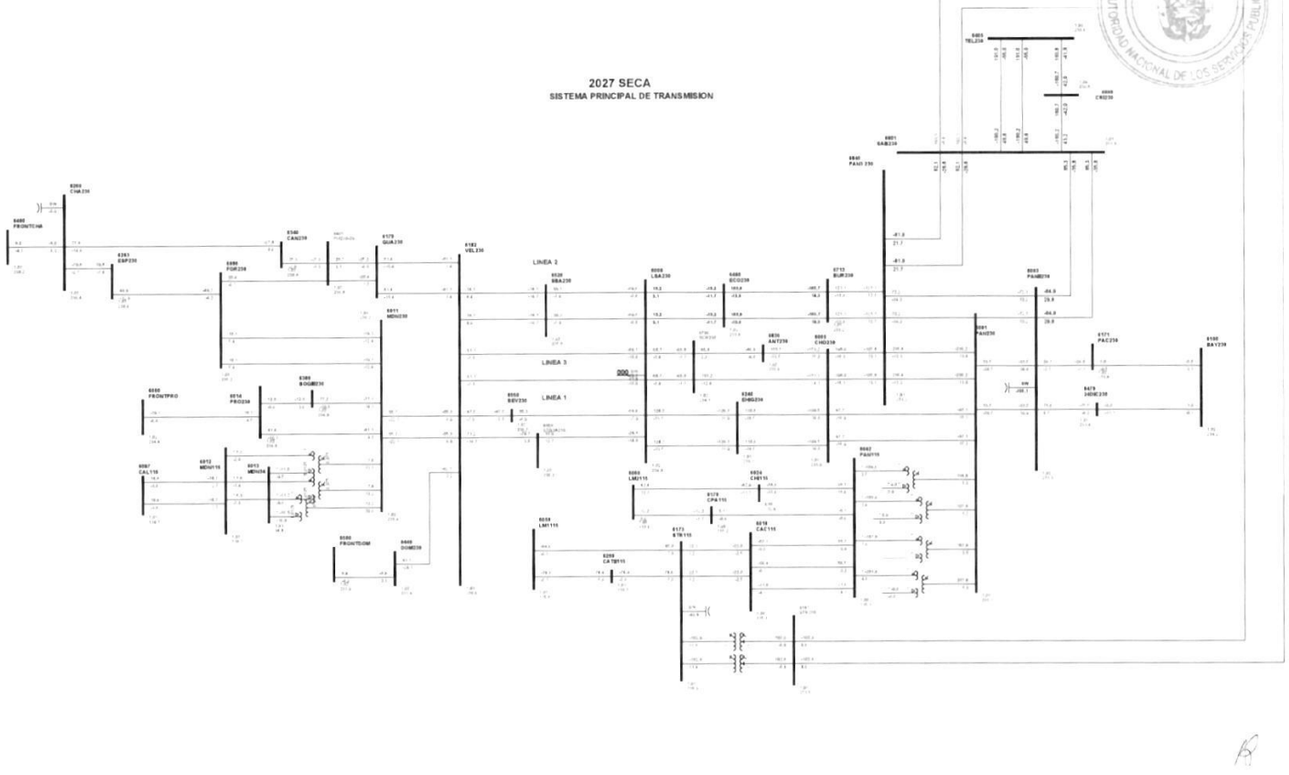

1

Gaceta Oficial Digital
Para verificar la autenticidad de una representación **GO6B05D3E206C39**
en el sitio web www.gacetaoficial.gob.pa/validar-gaceta

C47-6018-6032-8A

2400

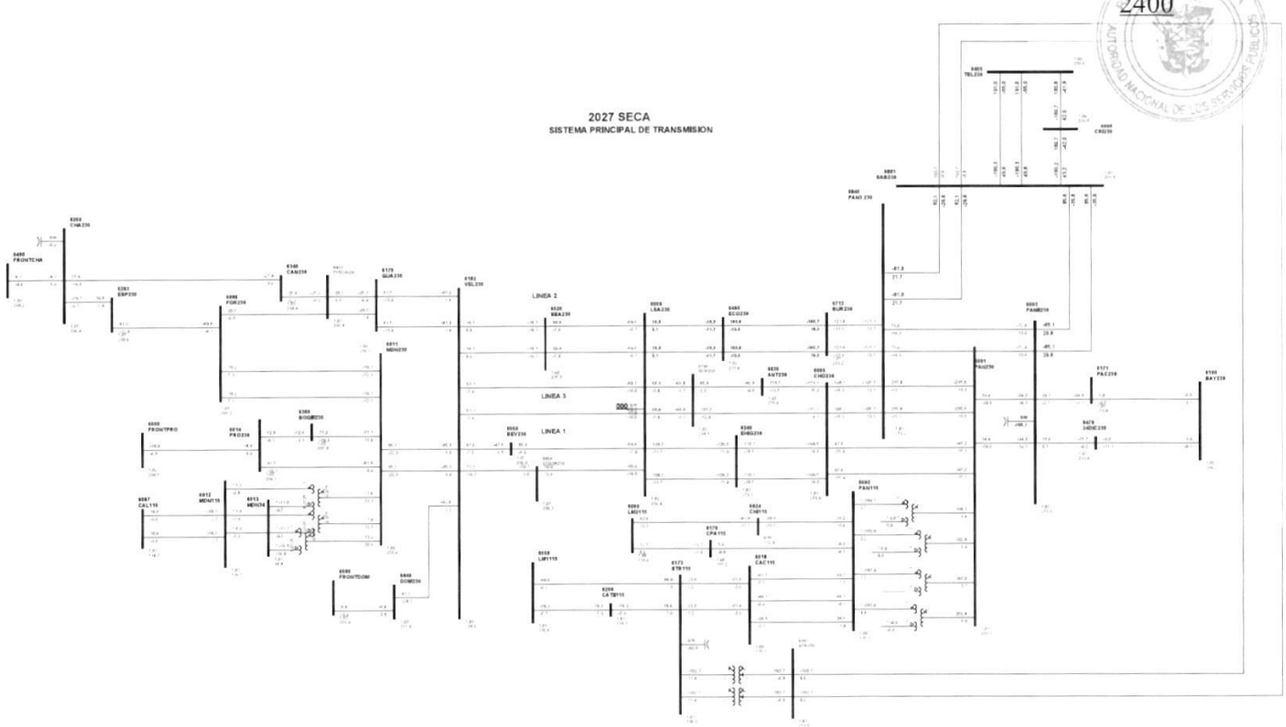

1

Gaceta Oficial Digital
Para verificar la autenticidad de una representación **GO6B05D3E206C39**
en el sitio web www.gacetaoficial.gob.pa/validar-gaceta